BETJENINGSVEJLEDNING

• 26

(Traktor med 9+9 gear gear)

INTERNATIONAL TRACTORS LIMITED

HOSHIARPUR (INDIEN)

Telefon: +91-1882-302-525/526

E-mail: exports@sonalika.com

Varekode: 300190111A

Publikationsnr.: S2618T/J20/28
Revision nr. 1 Dato: august 2020

Kære kunde,

Vi byder dig velkommen med stor glæde for at slutte dig til ITL-familien og tak for troen og tilliden, du har vist i det omhyggelige udvalg af din traktor.

Vi er sikre på, at vores forhandler skal have passet godt på under leveringen af traktoren til din tilfredshed.

Før traktoren tages i brug, anbefales det at læse denne manual grundigt. Enhver person, der bruger traktoren, bør også rådes til at læse disse instruktioner.

Daglige og rutinemæssige vedligeholdelsesoperationer kan nemt udføres ved brug af denne manual. For at få den bedste og problemfrie ydeevne fra din traktor. Sørg for periodisk vedligeholdelse i henhold til den anbefalede tidsplan i brugervejledningen hos en autoriseret forhandler. Brug kun

originale ITL-reservedele fra forhandler/forhandler for pålidelig og holdbar ydeevne.

Oplysningerne i denne betjeningsvejledning er nøjagtige på udskrivningstidspunktet. Forbedringer og modifikationer er en kontinuerlig proces hos International Tractors Limited (ITL), og derfor forbeholder ITL sig retten til ændringer til enhver tid uden forudgående varsel.

For enhver hjælp/support er du velkommen til at ringe til vores forhandler med traktordetaljer som motornummer og stelnummer.

International Business (IB)

INTERNATIONAL TRACTORS LIMITED

Vill.-Chak Gujran, PO Piplanwala 146022 Jalandhar

Road, Hoshiarpur, Punjab, Indien.

Telefon: +91-1882-302-525/526

E-mail: exports@sonalika.com

Denne publikation er skrevet i overensstemmelse med den internationale standard ISO 3600 'Vejledning til information, indhold og præsentation af betjenings- og vedligeholdelsesmanualer, der følger med traktorer og maskiner til landbrugs- og skovbrugsbrug'.

EJERSKAB OG TRAKTORDETALJER

EJERS NAVN & ADRESSE	.... TLF.NR. .....

Model:	Leveringsdato:
Stel nr.:	Regningsnummer/dato:
Motor nr.:	Generatorfabrikat / Sr. Nr. :
Batterimærke / Sr. Nr.:	Startermotormærke / Sr. Nr.:
FIP Sr. Nr.:	Hydraulikpumpe mærke / Sr. nr.:

Dæk	Lave	Størrelse	Sr. Nr.
Foran (venstre)			
Foran (højre)			
Bag (venstre)			
Bag (højre)			

Jeg har forstået alle vilkår og betingelser for vedligeholdelse af traktoren, garantibetingelser, systemer, planlagte serviceydelser & forstået drift af traktor i marken og andre operationer.

Modtaget en ny fejlfri traktor chassis nr.. .....

Motor nr..... og fuldt ud tilfreds med handlen.

EJERS UNDERSKRIF	FORHANDLER STEMPE & UNDERSKRIF
	PH. INGEN. ..... DATO: .....

* VIGTIG INFORMATION TIL KUNDEN: Kontakt venligst vores autoriserede forhandler eller autoriserede servicecenter for at få hjælp til vores produkt.

KUNDEKOPI

EJERSKAB OG TRAKTORDETALJER

EJERS NAVN & ADRESSE	.... TLF.NR. .....

Model:	Leveringsdato:
Stel nr.:	Regningsnummer/dato:
Motor nr.:	Generatorfabrikat / Sr. Nr. :
Batterimærke / Sr. Nr.:	Startermotormærke / Sr. Nr.:
FIP Sr. Nr.:	Hydraulikpumpe mærke / Sr. nr.:

Dæk	Lave	Størrelse	Sr. Nr.
Foran (venstre)			
Foran (højre)			
Bag (Venstre)			
Bag (højre)			

Jeg har forstået alle vilkår og betingelser for vedligeholdelse af traktoren, garantibetingelser, systemer, planlagte serviceydelser & forstået drift af traktor i marken og andre operationer.

Modtaget en ny fejlfri traktor chassis nr.. .....

Motor nr..... ..... og fuldt ud tilfreds med handlen.

EJERS UNDERSKRIF	FORHANDLER STEMPE & UNDERSKRIF
	PH. INGEN. ..... DATO: .....

* VIGTIG INFORMATION TIL KUNDEN: Kontakt venligst vores autoriserede forhandler eller autoriserede servicecenter for at få hjælp til vores produkt.

FORHANDLER KOPI

Indeks. 10

Introduktion 13

Garanti... 16

Sikkerhedsbemærkninger.. 18

Instrument & betjening.....40

Operation.. 38

Vedligeholdelsesplan 39

Tekniske specifikationer.... 40

Matchende redskaber. 41

Må og lad være..... 42

Fejlfinding 43

10 Indeks

KAPITEL 1: INTRODUKTION & IDENTIFIKATION

1.1 Brug af betjeningsvejledningen. 13
1.2 Chassis serienummer. 14
1.3 Motorens serienummer 14
1.4 Lovpligtig plade..... 14
1,5 ROPS certifikatplade.. 14
1.6 Universelle symboler 15

KAPITEL 2: GARANTI OG SIKKERHED

2.1 Indledning. 16
2.2 Garanti, forudgående levering og installation 16
2.3 Garantiprocedure.. 17
2.4 Advarsel om dele. 17
2.5 Hvis du flytter 17
2.6 Service efter garanti. 17
2.7 Retningslinjer om sikkerhedsskilte.. 18
2.8 Sikkerhed: Forbered dig på sikker drift 19
Sikkerhedsbemærkninger..... 18-37
Sikkerhed under betjening af læssertilbehør. 33
Sikkerhed mod lynnedslag. 34
Støj- og vibrationsniveauer.. 34

KAPITEL 3: INSTRUMENTER OG KONTROL

3.1 Traktorstyringer 38
3.2. Instrumentpanel 39
3.2.1 Parkeringsbremseindikator. 40
3.2.2 Batteriopladningsindikator. 43
3.2.3 Luftfilterets tilstopningsindikator 40
3.2.4 Venstresvingsindikator 40
3.2.5 Motoromdrejningstal cum timetæller 41
3.2.6 Højresvingsindikator.. 41
3.2.7 Fjernlysindikator 41
3.2.8 Koldstartindikation. 41
3.2.9 Olietrykindikator.. 3.2.10 42
PTO-monitorlampe.. 3.2.11 42
Drej trailerlampe. 3.2.12 42
Temperaturmåler. 3.2.13 Brændstofmåler. 42
43
3.2.14 Arbejdslampeindikator. 43
3.3 Dashboard kontrol 44
3.4 Sikringsboks... 46
3.5 Batteri. 46
3.6 Syv Pin Socket.. 47
3.7 Traktorlys..... 48
3.8 Registreringsplade. 48
3.9 Førersæde 49

KAPITEL 4: BETJENING

4.1 Operator Presence Control (OPC). 4.2 50
Påstigning og forladning af traktoren 51
4.3 Motor... 51
4.3.1 Start af motoren 51
4.3.2 Start i koldt vejr. 4.3.3 51
Indkøring... 52
4.3.4 Slukning af motoren. 4.3.5 52
Standsning og parkering. 4.4 52
Lyddæmper under hætten 53
4.5 Åbning af motorhjelmen. 53
4.6 Gaspedal. 4.7 Koblingspedal. 53
....54
4.8 '2WD/4WD' håndtag. 54
4.9 Håndgashåndtag 54
4.10 Gearskifterhåndtag. 54
4.11 Skifthåndtag.. 55
4.12 Kraftudtag (PTO) 55
4.13 Hydrauliske koblingsanordninger. 58
4.14 Responsventil (Transportlås). 59
4.15 Håndtag til hastighedsområdevælger (HML). 59
4.16 Differentiallåsepedal. 59
4.17 Servostyring... 60
4.18 Driftsbremse.. 60
4.19 Parkeringsbremse. 60
4.20 Hastighedskort.. 61
4.21 Hjul og dæk 62
4.22 Tjek hjulmøtrikbolt. 63
4.23 Ballastering af forakslen 64
4.24 Hydraulisk kontrolhåndtag.. 64
4.25 Trepunktsforbindelse..... 64
4.26 Sikkerhedsramme: Roll Over Protection Structure (ROPS). 66

KAPITEL 5: VEDLIGEHOLDELSE

5.1 Vedligeholdelsesplan 67
5.2.1 Brændstoftankpåfyldning.. 69
5.2.2 Brændstofbehov 69
5.2.3 Tankning 69
5.2.4 Brændstofopbevaring... 69
5.3.1 Kontrol af motoroliestand. 70
5.3.2 Udskiftning af oliefilter og motorolie 70
5.4 Udskiftning af brændstoffilter. 71
5.5 Udluftning af brændstofsystem. 71
5.6 Radiator..... 71
5.6.1 Kølevæskeniveau i køleren (når det er varmt) 71
5.6.2 Radiatortømning og -skylning (når den er kold). 72
5.6.3 Rengøring af radiatorfinner 72
5.6.4 Rengøring af radiatornet 72
5.6.5 Kølerhætte.... 72

5.7 Eftersyn af slanger 73
5.8 Vedligeholdelse af luftfilter. 73
5.9 Koblingspedal..... 74
5.10 Bremsepedal frit spil 74
5.11 bremsepedal... 74
5.12 Bremsepedal frit spil. 74
5.13 Styrecylinders knogleled 74
5.14 Olieskift i 4WD-foraksel 75
5.15 Olieskift til transmission, bagende slutdrev og hydrauliske kredsløb med kraftløft 5.16 75
Anbefalede oliekvaliteter og anvendelsesområde 76
5.16.1 Rengøring af sugefilter 76
5.17 Generel vedligeholdelse af elektrisk system 77
5.18 Batteri og dets vedligeholdelse 77
5.19 Startmotor 78
5.20 Generator 78
5.20.1 Kontrol af kilerem. 78
5.20.2 Justering af kileremsspænding.. 78
5.21 Sikringer i sikringsboks 79
5.22 Lang inaktiv periode. 80
5.23 Smørepunkter.. 81
5.24 Træk traktoren op - løftepunkter. 82
5.25 Olie- og smøreskema. 82

KAPITEL 6: TEKNISKE SPECIFIKATIONER
6.1 Tekniske specifikationer... 83
6.2 Matchende redskaber. 84

KAPITEL 7: GØR OG IKKE GØR... 86

KAPITEL 8: FEJLFINDING, SERVICE RECORD OG ALFABETISK INDEKS
Fejlfinding. 89
Servicejournal.. 91

1. Brug af denne betjeningsvejledning

Denne manual er en vigtig del af din traktor, og den bør opbevares sammen med traktoren, selv når du sælger den.

Læsning af denne manual vil hjælpe dig og andre med at undgå personskade eller beskadigelse af traktoren. Oplysningerne i denne manual vil hjælpe dig med at bruge traktoren på den sikreste og effektive måde.

Hvis du har et redskab, skal du bruge sikkerheds- og betjeningsoplysningerne i redskabets betjeningsvejledning sammen med traktorens betjeningsvejledning for at betjene redskabet sikkert og korrekt.

Denne manual og sikkerhedsskiltene på din traktor er muligvis også tilgængelige på forskellige sprog (kontakt din forhandler for at få flere oplysninger).

Den traktor, der er vist i denne vejledning, kan afvige en smule fra din traktor, men vil være ens nok til at hjælpe dig med at forstå vores instruktioner.

Gennem hele denne manual skal brugen af termerne Venstre Side, Højre Side, Forside og Bagside forstås for at undgå enhver forvirring, når du følger disse instruktioner. Venstre og højre betyder venstre og højre side af traktoren, når den vender i fremadgående retning, henvisning til forsiden angiver traktorens kølerende, mens den bagerste angiver trækstangsenden.

Angiv altid traktorens chassis og motorens serienumre, når du har brug for reservedele. Dette vil lette korrekt og hurtigere levering af nødvendige dele fra forhandleren. For nem reference foreslår vi, at du noterer disse numre i det rum, der er angivet på siden 'Ejerskab og traktordetaljer' før dette kapitel.

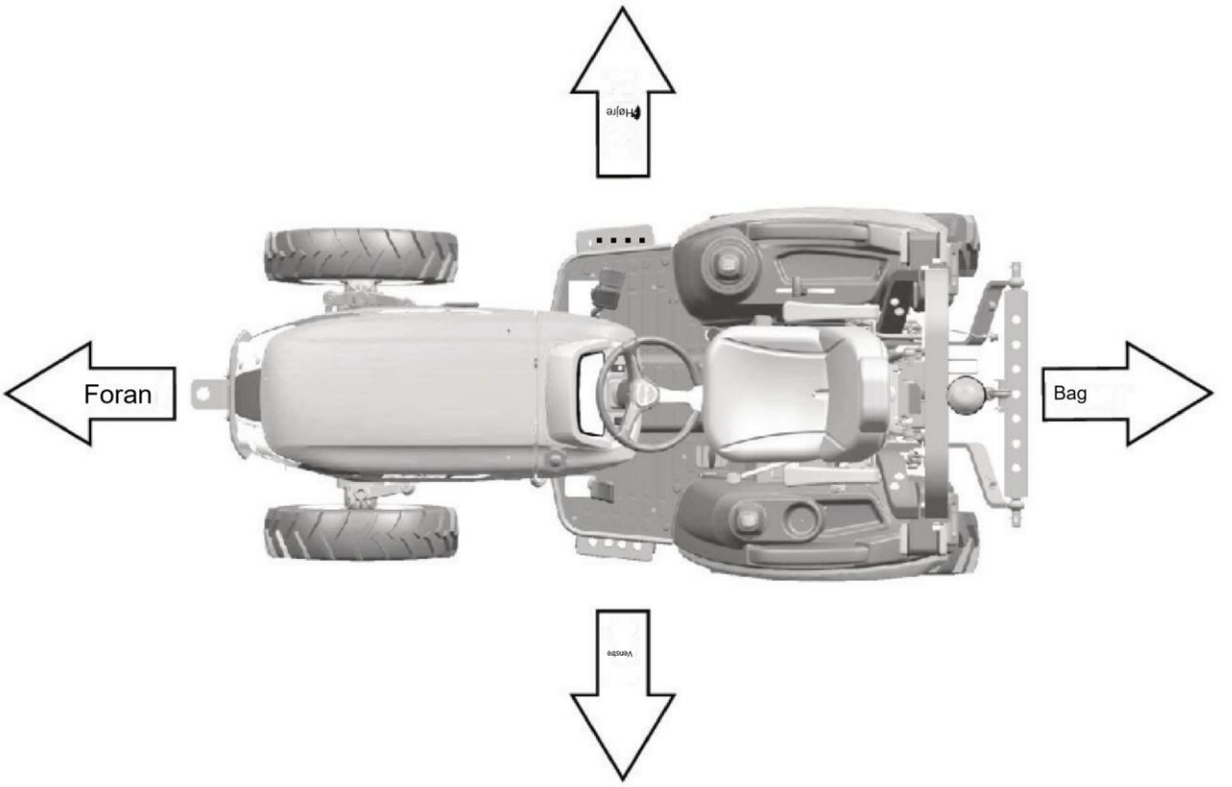

1.2 Chassisserienummer (A): Chassisnummeret er udstanset på højre side af traktorens forakselbeslag (se fig. A). Skulle du finde nummeret svært at læse, vil du også finde det på Lovpligtsskiltet.

1.3 Motorens serienummer (B): Motorens serienummer er stemplet på oversiden af brændstofindsprøjtningspumpens installationsdel placeret i højre side af cylinderblokken. For nem reference er motorens serienummer også nævnt på motorens ventildæksel (se fig. B).

1.4 Lovpligtig plade (C): Chassisnummer er også indgraveret på lovpligtig plade. Lovpligtig plade er placeret på venstre sideskærm (fig. C1 & C2).

1.5 ROPS certifikatplade (D) - Valgfrit: ROPS certifikatplade er nittet på ROPS. Oplysninger om ROPS serienummer og traktormodel er indgraveret på ROPS plade. For lande under EEC anvendes ROPS-certifikatplade som vist i fig. D.

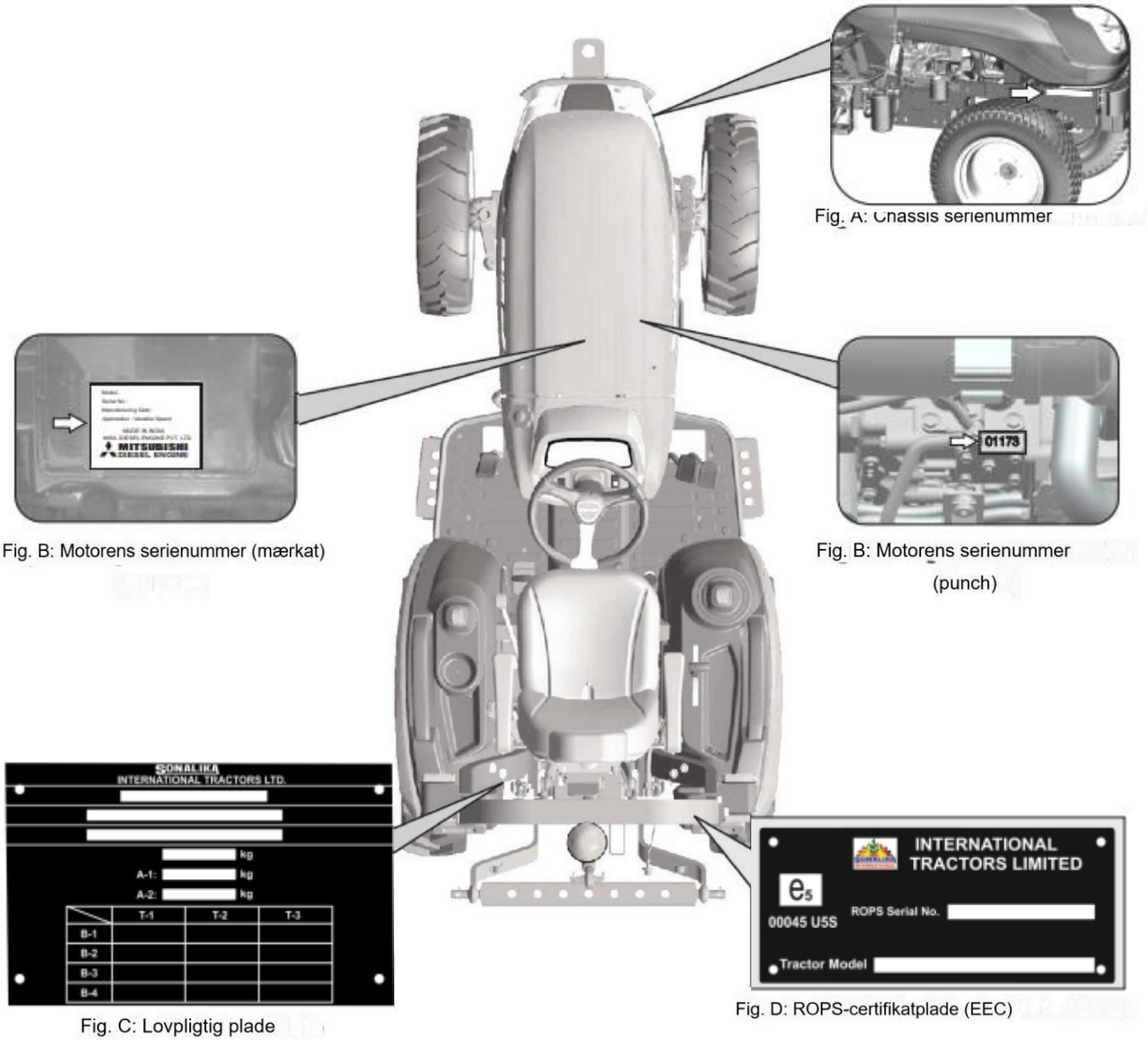

Fig. A: Chassis serienummer

Fig. B: Motorens serienummer (mærkat)

Fig. B: Motorens serienummer (punch)

Fig. C: Lovpligtig plade

Fig. D: ROPS-certifikatplade (EEC)

1.6 Universelle symboler

Som en guide til betjeningen af din traktor er der brugt forskellige universelle symboler på instrumenter, betjeningselementer og andre steder på traktoren. Symbolerne er vist nedenfor med en indikation af deres betydning.

- Læs betjeningsvejledningen
- Sikkerhedsadvarselssymbol
- Brændstofniveau
- Motorens omdrejningstal
- Håndbremse
- Luftrenser tilstopningssensor
- Batteriopladningstilstand
- Motorolietryk
- Blinklys
- Kraftudtag Koblingskontrol-sluk position
- Kraftudtag Koblingskontrol-On-position
- Advarselsblink
- Hovedbelysningskontakt
- Indikation af parkeringsbremse
- Forlygte-nærlys
- forlygte-fjernlys
- Akustisk advarselsenhed
- Firehjulstræk-på
- Firehjulstræk-off
- Hurtig
- Langsom
- Motorkølevæske-temperatur
- PTO 540
- PTO 540 Økonomi
- Differentiallås
- Hydraulisk kontrol-sænket position
- Hydraulisk kontrol-hævet position
- Motorhastighedskontrol
- Fjernbetjent cylinder-tilbagetrækning
- Fjernbetjent Cylinder-Extend
- Motorstop

BEMÆRK: GARANTI VIL BLIVE TILBAGEBETALT I HENHOLD TIL GARANTIPOLITIKKEN, VENLIGST KONTAKT I NÆRHEDEN FORHANDLER/DISTRIBUTØR.

BEMÆRK: E-mærket angivne komponent gælder for lande, der overholder Det Europæiske Økonomiske Fællesskab (EEC).

2.1 Indledning

BEMÆRK: Denne bog er udgivet til verdensomspændende distribution, og tilgængeligheden af udstyr, der vises enten som grundlæggende eller tilbehør, kan variere afhængigt af det område, hvor traktoren skal betjenes. Alle detaljer om udstyr, der er tilgængeligt i dit område, kan fås hos din forhandler. Formålet med denne bog er at sætte ejeren og føreren i stand til at betjene traktoren på en sikker måde. Forudsat at instruktionerne følges omhyggeligt, vil traktoren give mange års service i vores tradition.

Installationen af produktet af forhandleren giver mulighed for at sikre, at betjenings- og vedligeholdelsesvejledningen er forstået. Kontakt altid din forhandler, hvis du ikke forstår nogen del af denne bog. Det er vigtigt, at disse instruktioner forstås og overholdes. Daglig vedligeholdelse bør blive en rutine, og der bør føres en registrering af timer i drift.

Når der er behov for nye dele, er det vigtigt, at der kun bruges originale servicedele. Vores autoriserede forhandlere leverer originale dele og kan give råd om montering og brug. Der kan opstå omfattende skader som følge af montering af dele af ringere kvalitet. Kunder rådes til kun at købe deres servicedele hos en autoriseret forhandler. På grund af store variationer i driftsforhold er det umuligt for virksomheden at komme med omfattende eller endelige udsagn i sine publikationer vedrørende ydeevne eller metoder til brug af sine maskiner eller at påtage sig ansvar for tab eller skader, der måtte opstå som følge af disse udsagn, eller fra eventuelle fejl eller udeladelser. Hvis traktoren skal bruges til unormale forhold, som kan være skadelige (f.eks. dybt vand eller rismarker), skal du kontakte din forhandler for særlige instruktioner, ellers kan garantien bortfalde.

Disse traktorer er udelukkende designet til brug i almindelige landbrugsoperationer (tilsigtet brug).
Brug på anden måde anses for at være i modstrid med den tilsigtede brug. Traktorproducenten påtager sig intet ansvar for skader eller kvæstelser som følge af forkert brug, og disse risici må udelukkende bæres af brugeren. Overholdelse af og nøje overholdelse af drifts-, service- og reparationsbetingelserne som specificeret af fabrikanten udgør også væsentlige elementer for den påtænkte anvendelse.

Disse traktorer bør kun betjenes, serviceres og repareres af personer, der er fortrolige med alle deres særlige egenskaber, og som er bekendt med de relevante sikkerhedsregler (ulykkesforebyggelse).

Kunder rådes kraftigt til at bruge en officiel autoriseret forhandler i forbindelse med eventuelle serviceproblemer og justeringer, der måtte opstå.

2.2 Garanti, forudgående levering og installation

Virksomheden giver ved salg af nye varer til deres Forhandlere en garanti, der på visse betingelser garanterer, at varerne er fri for fejl i materiale og fabrikation. Da denne bog er udgivet til verdensomspændende cirkulation, er det umuligt at detaljere de nøjagtige vilkår og betingelser for garanti, der gælder for en detailkunde i et bestemt land. Købere af nyt udstyr bør anmode om alle detaljer fra deres leverede forhandler.

I overensstemmelse med virksomhedens politik om løbende forbedringer af dets maskiner, kan ændringer i maskinspecifikationerne til enhver tid foretages uden varsel. Virksomheden påtager sig intet ansvar for uoverensstemmelser, der kan opstå mellem specifikationerne for dets maskiner og beskrivelserne heraf indeholdt i dets publikationer. En forhandler er forpligtet til at udføre visse aktiviteter ved levering af en ny traktor. Disse består af et komplet eftersyn før levering for at sikre, at den leverede traktor er klar til øjeblikkelig brug, og fuld instruktion i de grundlæggende principper for drift og vedligeholdelse af traktoren. Disse instruktioner vil dække instrumenter og kontroller, rutinemæssig vedligeholdelse og sikkerhedsforanstaltninger. Alle personer, der vil beskæftige sig med betjening og vedligeholdelse af maskinen, bør være til stede for denne vejledning.

•

•BEMÆRK: Traktorproducenten påtager sig intet ansvar for krav som følge af montering af ikke-godkendte dele eller tilbehør, eller uautoriseret modifikation eller ændring.

2.3 Garantiprocedure

Korrekt installation, kombineret med regelmæssig vedligeholdelse, vil gøre meget for at forhindre nedbrud. Hvis der imidlertid opstår driftsproblemer i garantiperioden, skal følgende procedure følges:-

Underret øjeblikkeligt den forhandler, hvorfra du har købt traktoren, med angivelse af model- og serienummer. Det er meget vigtigt, at der ikke må være nogen forsinkelse, og du skal være klar over, at selv hvor den oprindelige fejl er dækket af garantien. Hvis fejlen ikke repareres med det samme, gælder garantidækningen muligvis ikke.

Giv din forhandler så mange baggrundsoplysninger som du kan. Det vil hjælpe ham med at vide, hvor mange timers tjeneste der er opnået, hvilken type arbejde du er engageret i og symptomerne på problemerne.

Det skal bemærkes, at normal vedligeholdelse såsom tuning, bremse/koblingsjusteringer og levering af materialer, der bruges til at servicere traktoren (olie, filtre, brændstof og frostvæske), ikke er dækket af garantibetingelserne. 2.4 Advarsel om dele

Montering af uoriginale dele kan resultere i, at en del af substandard kvalitet bliver brugt. Traktorproducenten påtager sig ikke ansvaret for tab, skader eller ansvar som følge af monteringen af sådanne dele, og hvis monteret inden for den normale garantiperiode, kan producentens garanti blive ugyldig.

2.5 Hvis du flytter

•Kun den officielle forhandler, hvorfra du køber traktoren, er ansvarlig for den beskyttelse, som din garanti giver, og hvor det er muligt, bør du altid bringe traktoren til ham til reparation. Hvis derimod. du flytter til et andet område, eller hvis din traktor skulle arbejde midlertidigt i en vis afstand fra forhandleren, hvorfra den blev købt, anbefales det at indhente forhandlerens navn og adresse hos den oprindelige forhandler tættest på din nye placering og bede om, at der træffes foranstaltninger til, at udestående servicegarantiforpligtelser overføres til sidstnævnte. Hvis du har forladt det område, hvor den oprindelige forhandler opererer og ikke har truffet aftaler med din nye forhandler, vil sidstnævnte uden videre yde assistance mht. nødsituation, men du vil blive opkrævet efter normale takster for alt udført arbejde, medmindre:

en. Du gør det klart, at garantien ikke er udløbet og

b. Du giver den reparerende forhandler mulighed for at træffe passende aftaler med detailforhandleren.

2.6 Service efter garanti

I løbet af garantiperioden bør du få alle dine reparationer og vedligeholdelse udført af din forhandler. Dette sikrer, at der holdes en detaljeret kontrol af din nye traktors fremskridt og ydeevne.

For at opnå de bedste resultater fra din traktor er det vigtigt, at regelmæssig vedligeholdelse og serviceeftersyn fortsætter efter garantiperiodens udløb. Gør brug af din lokale forhandler til alle større traktortjenester; en uddannet ingeniør vil opdage eventuelle problemer mellem servicen og den næste.

Mekanikerne bliver løbende uddannet og opdateret på produktet, serviceteknikker og brugen af moderne serviceværktøj og diagnoseudstyr. De modtager regelmæssige servicebulletiner; have alle værkstedsmanualer og andre sådanne tekniske oplysninger for at sikre, at reparationen eller servicen er til den krævede standard.

Dette sikkerhedsadvarselssymbol betyder OBS! BLIV ALERT! DIN SIKKERHED ER INDRIVET!

Sikkerhedsadvarselssymbolet identificerer vigtige sikkerhedsmeddelelser på maskiner, sikkerhedsskilte, i manualer eller andre steder. Når du ser dette symbol, skal du være opmærksom på muligheden for personskade eller død.

Hvorfor er SIKKERHED vigtig for dig? *ULYKKER DEAKTIVER og DRÆB*

* ULYKKER ER DYRE ** ULYKKER kan UNDGÅS*

2.7 Retningslinjer om sikkerhedsskilt

Genkend sikkerhedsoplysninger:

Ethvert af følgende symboler på din maskine eller i denne vejledning advarer dig om risikoen for personskade. Følg anbefalede forholdsregler og sikker betjeningspraksis.

Symbolet og ordet FARE angiver en øjeblikkelig farlig situation, som, hvis den ikke undgås, vil resultere i DØD ELLER MEGET ALVORLIG SKADE.

Symbolet og ordet ADVARSEL angiver en potentielt farlig situation. Hvis instruktionerne eller procedurerne ikke følges korrekt, kan det resultere i DØD ELLER MEGET ALVORLIG SKADE.

Symbolet og ordet FORSIGTIG angiver en potentielt farlig situation, som, hvis den ikke undgås, kan resultere i MINDRE SKADE.

VIGTIGT: Angiver, at der kan opstå skade på udstyr eller ejendom, hvis instruktionerne ikke følges.

BEMÆRK : Angiver vigtig information eller information, som er nyttig til traktordrift.

2.8 Sikkerhed: Forbered dig på sikker drift

Beskyt dig selv:

Bær alt det beskyttende tøj og personlige sikkerhedsanordninger, der er udstedt til dig eller påkrævet af arbejdsforholdene. Tag ikke risiko derfor må du bære/bære følgende (fig. 2.1)

(a) Sikkerhedshjelm

(b) Sikkerhedsbriller, beskyttelsesbriller eller ansigtsskærm.

(c) Høreværn.

(d) Åndedrætsværn eller filtermaske.

(e) Dårligt vejrbeklædning.

(f) Reflekterende tøj.

(g) Kraftige handsker (neopren til kemikalier, læder til hårdt arbejde).

(h) Sikkerhedssko.

BÆR IKKE løstsiddende tøj, smykker eller andre genstande og bind langt hår op, som kan sætte sig fast i betjeningsgreb eller andre dele af traktoren.

Lær, hvor ildslukkere og førstehjælps- eller nødudstyr opbevares, og hvor du kan få hjælp i en fart. Sørg for, at du ved, hvordan du bruger dette udstyr.

(en)

(b)

(c)

(d)

(e)

(f)

(g)

(h)

SIKKER BETJENING

Omhyggelig betjening er din bedste forsikring mod ulykker.

Læs og forstå denne vejledning omhyggeligt, før du betjener traktoren.

Alle operatører, uanset hvor meget erfaring de måtte have, bør læse denne og andre relaterede manualer, før de betjener traktoren eller ethvert redskab, der er tilsluttet den.

Det er ejerens pligt at instruere alle operatører om en sikker drift.

FØR TRAKTOREN BETJENES

LÆS SIKKERHEDSINSTRUKTION.

Læs omhyggeligt alle sikkerhedsinstruktioner i denne vejledning af hensyn til din sikkerhed. Hærdning med nogen af sikkerhedsanordningerne kan forårsage alvorlige kvæstelser eller dødsfald. Hold alle sikkerhedsskilte i god stand. Udskift manglende eller beskadigede sikkerhedsskilte.

Hold din traktor i korrekt stand, og tillad ikke, at der udføres uautoriserede ændringer på traktoren, som kan forringe funktionen/sikkerheden og påvirke traktorens levetid.

WARNING

Følg nøje instruktionerne i betjeningsvejledningen til den påmonterede eller bugserede maskine eller trailer, og lad være med at betjene kombinationen traktor - maskine eller traktor-trailer, medmindre alle instruktioner er blevet fulgt.

KØRSEL I TRAKTOREN

1. Hold øje med, hvor du skal hen, især i rækkeender, på veje, omkring træer og lavthængende forhindringer.
2. For at undgå forstyrrelser skal du køre traktoren med forsigtighed og med hastigheder, der er forenelige med sikkerhed, især når du kører over ujævnt underlag, krydser grøfter eller skråninger, og når du drejer i hjørner.
3. Lås traktorens bremsepedaler sammen ved transport på veje for at sikre korrekt hjulbremsning.
4. Hold traktoren i samme gear, når du kører ned ad bakke, som når du kører op ad bakke. Kør ikke fri eller friløb ned ad bakker.
5. Ethvert påhængskøretøj og/eller påhængsvogn, hvis totalvægt overstiger den trækkende traktors, skal være udstyret med egne bremser for sikker drift.
6. Når traktoren sidder fast, eller dækkene er frosset til jorden, skal du bakke ud for at forhindre forstyrrelser.
7. Kontroller altid frihøjden over hovedet, især ved transport af traktoren.

START AF TRAKTOREN

Advar omkringstående før start:

Før du starter, skal du gå rundt om traktoren og eventuelt påmonteret udstyr. Sørg for, at ingen er under den, på den eller tæt på den. Lad andre arbejdere og tilskuere vide, at du starter op, og start ikke, før alle er væk fra traktoren, redskaberne og det bugserede udstyr.

Sørg for, at alle omkringstående, især børn, er i en sikker position, før motoren startes.

Monter og afmonter korrekt:

Brug altid trepunktskontakt med maskinen, og vend ind mod maskinen, når du monterer den. Trepunktskontakt betyder, at begge hænder og én fod eller én hånd og begge fødder er i kontakt med maskinen hele tiden under montering og afmontering.

Rens sålerne på dine sko og tør dine hænder, inden du klatrer på. Brug gelændere, håndlister, stiger eller trin (som leveret) ved montering eller afmontering.

Brug ALDRIG kontrolhåndtag som et håndtag, og træd ALDRIG på fodkontrollerne ved montering eller afmontering.

Forsøg ALDRIG at montere eller stige af en traktor i bevægelse. Hop ALDRIG af en traktor under nogen omstændigheder.

Juster sædet, spænd sikkerhedsselen (hvis det er relevant som beskrevet i denne vejledning), træk parkeringsbremsen og sæt alle betjeningsgreb i frigear, før du starter op.

ADVARSEL

Før du starter motoren, skal du sørge for, at der er rigelig ventilation. Betjen aldrig motoren i en lukket bygning. Udstødningsgasserne kan forårsage kvælning.

Ingen passagerer på traktor

Tillad ikkePassagerer på traktor

Kørere på traktor er udsat for skader, såsom at blive siddende fast af fremmedlegemer og blive slynget af traktoren.

FORHOLDSREGLER FOR AT UNDGÅ VÆLDNING

Kør ikke hvor traktoren kan glide eller tippe.

Vær opmærksom på huller og sten i terrænet og andre skjulte farer.

Sæt farten ned, før du laver et skarpt sving.

Kørsel fremad ud af en grøft eller fast tilstand kan få traktoren til at vælte baglæns. Gå ud af disse situationer, hvis det er muligt.

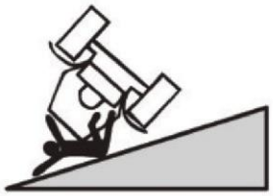

FORBUDT BRUG AF TRAKTOR VED VÆLTNING Risiko

for at vælte:

For din sikkerhed er traktoren udstyret med sikkerhedsramme og sikkerhedsseler.

I tilfælde af at vælte med en traktor udstyret med en sikkerhedsramme, skal du holde fast i rattet og IKKE forsøge at forlade sædet, før traktoren er kommet til ro.

For at undgå sidevæltning:

- Reducer hastigheden for at matche driftsforholdene. Hvis traktoren er udstyret med en frontlæsser, bære skovlen og læs så lavt som muligt.
- Lav brede langsomme sving ved reduceret hastighed. Lad IKKE din traktor hoppe. Du kan miste styrekontrollen.
- Træk IKKE en byrde for tung til din traktor. Den kunne løbe væk på den nedadgående skråning, traktoren kunne løfte kniven rundt om et bugseret læs.
- Brems IKKE pludseligt. Bremser jævnt og gradvist.
- Når du kører ned ad en skråning, skal du bruge gashåndtaget til at bremse traktorens motor.

PARKER TRAKTOR SIKKERT

Før du arbejder på traktoren:

Sænk alt udstyr til jorden.

Stop motoren og fjern tændingsnøglen.

SIKKERHED STARTER KONTAKT

1. Koblingsbetjent Sikkerhedsafbryder medfølger, som tillader startsystemet kun at blive operationelt, når koblingspedalen er trykket helt ned.
2. Undlad at omgå denne sikkerhedsafbryder eller arbejde på den. Kun autoriserede forhandlere anbefales at arbejde på sikkerhedsstartkontakten.

UNDGÅ VARM UDSTØDNING

Vedligeholdelse af maskine eller tilbehør med motor i gang kan resultere i alvorlig personskade. Undgå eksponering.

Udstødningsdele og vandløb bliver meget varme under drift. Udstødningsgasser og komponenter når temperaturer, der er varme nok til at brænde mennesker, antænde eller smelte almindelige materialer.

UNDGÅ HØJTRYKSVÆSKER

Udslip af væske under tryk kan trænge ind i huden og forårsage alvorlig skade. Hold hænder og krop væk fra nålehuller og dyser, som udstøder væsker under højt tryk. Hvis der sprøjtes væske ind i huden, skal du straks kontakte din læge.

FOREBYG BATTERIEKSPLOSIONER

Hold gnister, tændte tændstikker og åben ild væk fra toppen af batteriet. Batterigas kan eksplodere.

Kontroller aldrig batteriets opladning ved at placere en metalgenstand hen over polerne.

BRUG ALTID SIKKERHEDSLYGTER

Brug af havariblink og blinklys anbefales ved bugsering af udstyr på offentlig vej, medmindre det er forbudt af statslige eller lokale bestemmelser.

VEJREGLER

- Når du kører din traktor på offentlig vej, skal der tages en række forholdsregler.
- Kend den rute, du skal rejse.
- Vær forsigtig, når du bugserer en last ved transporthastigheder, især hvis det bugserede udstyr IKKE er udstyret med bremser.
- Overhold alle lokale eller nationale bestemmelser vedrørende din traktors vejhastighed.
- Vær yderst forsigtig ved transport på snedækkede eller glatte veje.
- Vent til trafikken er klaret, før du kører ind på en offentlig vej. Pas på blinde kryds. Sæt farten ned, indtil du har frit udsyn.

FOREBYG SYREFORBRÆNDINGER

Svovlsyre i batterielektrolyt er giftig. Det er stærkt nok til at brænde hud, forårsage huller i tøjet og forårsage blindhed. For tilstrækkelig sikkerhed altid:

1. Fyld batterierne i et godt ventileret område.
2. Bær øjenbeskyttelse og syrefaste handsker.
3. Undgå indånding af direkte dampe, når elektrolyt tilsættes.
4. Tilsæt ikke vand til elektrolytten, da det kan sprøjte af og forårsage alvorlige forbrændinger.

Hvis du spilder syre på dig selv, skal du straks skylle din hud med vand og skylle øjnene i 10-15 minutter. Søg straks lægehjælp.

HÅNDTER BRÆNDSTOF SIKKERT - UNDGÅ BRAND

Håndter brændstof med forsigtighed; det er meget brandfarligt. Tank ikke traktoren, mens du ryger eller i nærheden af åben ild eller gnister.

Stop altid motoren før tankning.

Hold altid din traktor ren for ophobet fedt og affald. Ryd altid spildt brændstof op.

SERVICE TRAKTOR SIKKER

Bær ikke slips, tørklæde eller løstsiddende tøj, når du arbejder i nærheden af bevægelige dele. Hvis disse genstande bliver fanget, kan det medføre alvorlig personskade.

Fjern ringe og andre smykker for at forhindre elektrisk kortslutning og sammenfiltring i bevægelige dele.

HOLD DIG FRA ROTERENDE AKSLER Sammenfiltring

i den roterende aksel kan forårsage alvorlig personskade eller dødsfald.

Hold PTO-skjoldet på plads hele tiden.

Bær tætsiddende tøj. Stop motoren, og sørg for at PTO-drevet er stoppet, før du foretager justeringer, tilslutninger eller renser PTO-drevet udstyr.

GENERELLE DRIFTSFARER

- Trepunktsophæng og sidemonterede redskaber laver en meget større bue, når det bugserede udstyr drejes. Sørg for at opretholde tilstrækkelig frigang til sikker vending.
- Når du bruger redskaber eller redskaber med traktoren, skal du sørge for grundigt at læse betjeningsvejledningen for det pågældende redskab eller redskab og følge dens sikkerhedsinstruktioner.
- Træk kun fra den godkendte trækstang. Bugsering eller fastgørelse til andre steder kan få traktoren til at vælte.
- Forkert brug af trækstangen, selvom den er korrekt placeret, kan få traktoren til at vælte bagud.
- Overbelast IKKE et redskab eller bugseret udstyr. Brug passende modvægte for at opretholde traktorens stabilitet. Tilkoblingsbelastninger kun til trækstangen.

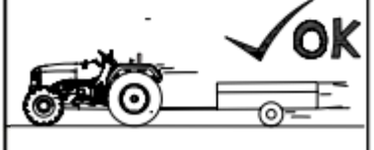

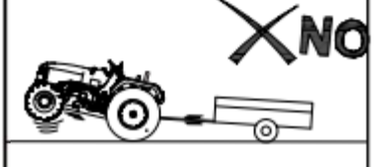

UDFØR SIKKER VEDLIGEHOLDELSE

- Forstå serviceproceduren, før du udfører arbejde.
- Hold det omkringliggende område af traktoren rent og tørt.
- Forsøg ikke at servicere traktoren, når den er i bevægelse.
- Hold krop og tøj væk fra roterende aksler.
- Sænk altid udstyret til jorden. Stop motoren.
- Fjern nøgleudstyret til jorden. Stop motoren.
- Støt sikkert alle traktorelementer, der skal hæves til servicearbejde.
- Hold alle dele i god stand og korrekt installeret.
- Udskift slidte eller ødelagte dele. Udskift beskadigede/manglende mærkater.
- Fjern enhver ophobning af fedt eller olie fra traktoren.
- Afbryd batteriets jordkabel (-), før du foretager justeringer på det elektriske system eller svejsning på traktoren.

SIKKERHEDSTIPS UNDER VEDLIGEHOLDELSE

1. Kontroller i hvert fald alle olieniveauer dagligt. Vandniveau i radiatoren og elektrolytniveau i batteriet og udfør service i henhold til serviceplanen.
2. Sørg for, at dæktrykket er jævnt, og at det korrekte tryk til det udførte arbejde opretholdes.
3. Kontroller for at sikre, at alle styringer og forebyggende mekanismer på traktoren og redskabet fungerer korrekt og effektivt.
4. Sørg for, at et passende sæt af det korrekte værktøj er tilgængeligt til vedligeholdelse og mindre reparationer.
5. Sørg for, at alt servicearbejde og reparationer udføres på et plant område med betongulv eller lignende.

   Udfør ikke servicearbejde på traktoren, før den er slukket, og parkeringsbremsen er trukket og hjulene er chokeret. Hvis en traktor stirres i et afgrænset område, skal du sørge for, at området er godt ventileret, da udstødningsgasser er meget skadelige og kan forårsage død.
6. Arbejd ikke under løftede redskaber/redskaber under drift.
7. Ved skift af hjul eller dæk skal du sørge for, at et passende hjulstativ placeres under akslen, før hjulet fjernes, og hjulene blokeres.
8. Hvor afskærmninger eller afskærmninger skal fjernes for at udføre en service eller reparation, skal du sikre dig, at afskærmningen eller afskærmningen er korrekt geninstalleret, før traktoren startes.
9. Tank aldrig brændstof i nærheden af en åben ild eller med en overophedet motor. Sørg for at slukke for motoren før tankning.
10. Kølesystemet fungerer under tryk, vær forsigtig, når du fjerner kølerdækslet, en varm motor for at undgå at blive skoldet af damp eller varmt vand. Tilsæt ikke vand i køleren, når motoren er varm. Tilsæt kun vand til køleren, når motoren er kold helt ned.
11. For at forhindre brand, hold traktoren inklusive motoren ren og fri for brændbare materialer og langt væk fra brændstoffer og andet brændbart materiale.

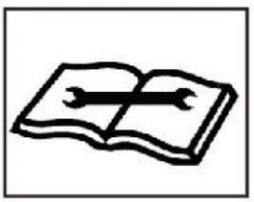

Se den tekniske manual for korrekte serviceprocedurer

FORBEREDT PÅ NØDTIDEN

Vær forberedt, hvis en brand starter.

Hav førstehjælpskasse og ildslukker klar.

Hold alarmnumre til læger, ambulancetjeneste, hospital og brandvæsen i nærheden af telefon eller mobiltelefon.

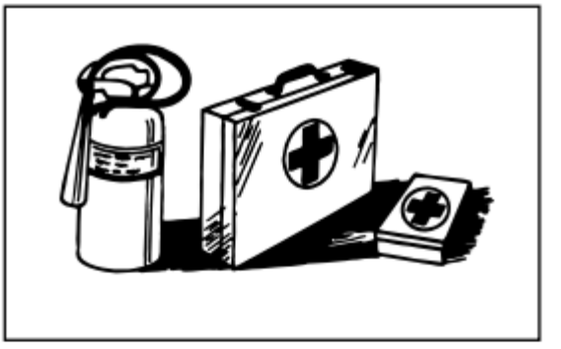

BESKYTT MOD STØJ

Langvarig udsættelse for høj støj kan forårsage nedsat hørelse eller tab af hørelse.

Bær en passende beskyttelsesanordning såsom høreværn eller øreproppper for at beskytte mod ubehagelige høje lyde.

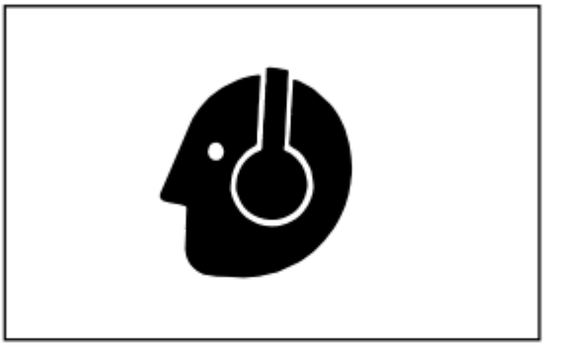

SIKKER HÅNDTERING AF STARTVÆSKE

Startvæske er meget brandfarligt.

Hold alle gnister og ild væk, når du bruger den. Hold startvæske væk fra batterier og kabler.

For at forhindre utilsigtet udledning ved opbevaring af den tryksatte dåse skal låget opbevares på beholderen og opbevares på et køligt, beskyttet sted.

Du må ikke punktere en startvæskebeholder.

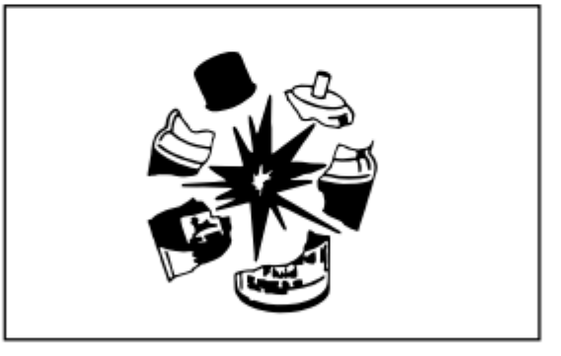

HOLD ROPS MONTERET KORREKT

Sørg for, at alle dele geninstalleres korrekt, hvis rullebeskyttelsesstrukturen (ROPS) af en eller anden grund løsnes eller fjernes. Spænd monteringsboltene til det korrekte moment.

Den beskyttelse, som ROPS tilbyder, vil blive forringet, hvis ROPS udsættes for strukturelle skader, er involveret i en væltningshændelse eller på nogen måde ændres ved svejsning, bukning, boring eller skæring. Beskadigede ROPS bør udskiftes, ikke genbruges.

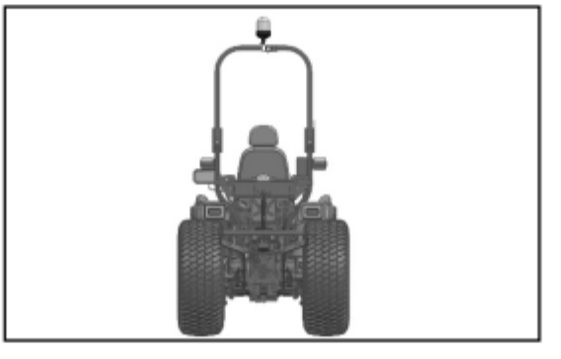

Sædet er en del af ROPS sikkerhedszonen. Udskift kun med et sæde, der er godkendt til din traktor. Enhver ændring af ROPS skal godkendes af producenten.

UNDGÅ RISIKO FOR STATISK ELEKTRICITET VED PÅFYLDNING

Fjernelse af svovl og andre forbindelser i brændstof med ultra-lav svovl diesel (ULSD) nedsætter dets ledningsevne og øger dets evne til at lagre en statisk ladning.

Raffinaderier kan have behandlet brændstoffet med et statisk dissiperende additiv. Der er dog mange faktorer, der kan reducere effektiviteten af tilsætningsstoffet over tid.

Statiske ladninger kan opbygges i ULSD-brændstof, mens det strømmer gennem brændstoftilførselssystemer. Udladning af statisk elektricitet, når der er brændbare dampe til stede, kan resultere i brand eller eksplosion.

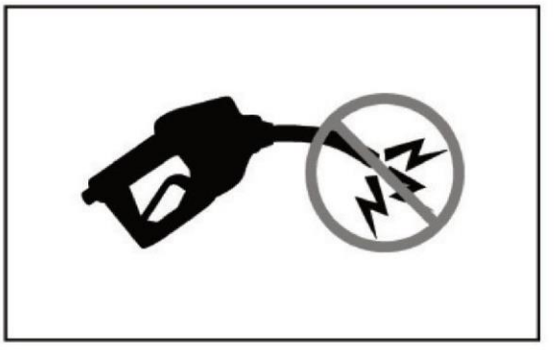

Derfor er det vigtigt at sikre, at hele det system, der bruges til at tanke din maskine (brændstofforsyningstank, overførselspumpe, overførselsslange, dyse og andet) er korrekt jordet og bundet. Rådfør dig med din brændstof- eller brændstofsystemleverandør for at sikre, at leveringssystemet er i overensstemmelse med brændstofstandarder for korrekt jording og limningspraksis.

FOREBYGGELSE AF BRAND

Traktoren skal regelmæssigt efterses og rengøres for at mindske risikoen for brand.

- Under normal drift af traktoren kan der ophobes afgrødemateriale, hey eller andet affald. Dette vil sandsynligvis ske ved drift under tørre forhold. Enhver sådan opbygning skal fjernes for at sikre korrekt maskinfunktion og for at reducere risikoen for brand. Traktoren skal efterses og rengøres med jævne mellemrum i løbet af dagen.
- Fugle og andre dyr kan bygge rede eller bringe andre brændbare materialer ind i motorrummet eller i udstødningssystemet. Traktoren skal efterses og rengøres hver dag før første brug.
- Regelmæssig og grundig rengøring af traktoren kombineret med andre rutinemæssige vedligeholdelsesprocedurer, der er anført i denne betjeningsvejledning, reducerer risikoen for brand og risikoen for kostbar nedetid.
- Opbevar ikke brændstofbeholderen, hvor der er åben ild, gnister eller pilotlys, såsom i en vandvarmer eller andet apparat.
- Kontroller brændstofledninger, tank, dæksel og fittings ofte for skader, revner eller utætheder. Udskift evt.

Følg alle drifts- og sikkerhedsprocedurer, der er nævnt på traktoren og betjeningsvejledningen. Vær forsigtig med varme motor- og udstødningskomponenter under inspektion og rengøring. Før du udfører nogen inspektion eller rengøring, skal du altid slukke for motoren, placere transmissionen i PARK eller aktivere parkeringsbremsen og fjerne nøglen. Fjernelse af nøglen vil forhindre andre i at starte traktoren under inspektion og rengøring.

I TILFÆLDE AF BRAND

FORSIGTIG: Undgå personskade.

Stop straks traktoren ved det første tegn på brand. Brand kan identificeres ved lugten af røg eller synet af flammer. Når ilden vokser og spreder sig hurtigt, skal du straks stå af traktoren og bevæge dig sikkert væk fra ilden. Gå ikke tilbage til traktoren! Første prioritet er sikkerhed.

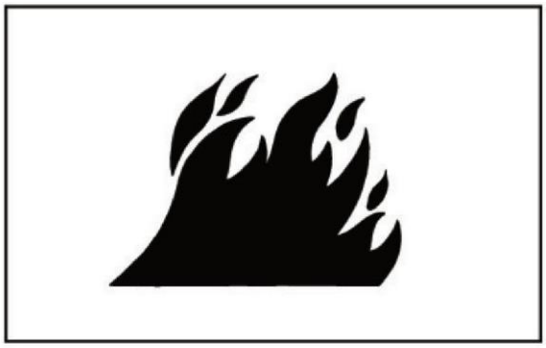

Ring til brandvæsenet. En bærbar brandslukker kan slukke en lille brand eller begrænse den, indtil brandvæsenet ankommer; men bærbare ildslukkere har begrænsninger. Sæt altid operatørens og omkringstående sikkerhed først. Hvis du forsøger at slukke en brand, skal du holde ryggen mod vinden med en uhindret flugtvej, så du hurtigt kan komme væk, hvis branden ikke kan slukkes.

Læs instruktionerne på ildslukkeren og bliv fortrolig med deres placering, dele og funktion, før en brand starter. Lokale brandvæsener eller brandudstyrsdistributører kan tilbyde brandslukkeruddannelse og anbefalinger.

Hvis din ildslukker ikke har instruktioner, skal du følge disse generelle retningslinjer:

- Træk i stiften. Hold ildslukkeren med mundstykket pegende væk fra dig, og slip låsemekanismen.
- Sigt lavt. Ret ildslukkeren mod bunden af ilden.
- Klem håndtaget langsomt og jævnt.
- Fej dysen fra side til side.
-

KORREKT BRUG AF SIKKERHEDSSELE OG ROPS

- Undgå klemskade eller dødsfald under væltning.
- Hold styrtbøjlen i helt udstrakt og låst position. BRUG en sikkerhedssele, når du arbejder med et styrtbøjle i helt udstrakt position.
- Hold låsen og træk sikkerhedsselen hen over kroppen.
- Indsæt låsen i spændet. Lyt efter et klik.
- Træk i sikkerhedsselen for at sikre, at selen er forsvarligt fastspændt.

- Sæt sikkerhedsselen på tværs af hofterne.
- Hvis denne maskine betjenes med ROPS foldet (for eksempel for at komme ind i en lav bygning), skal du køre med ekstrem forsigtighed. BRUG IKKE en sikkerhedssele med ROPS
- foldet. Sæt ROPS tilbage til den hævede, helt udstrakte position, så snart maskinen betjenes under normale forhold.

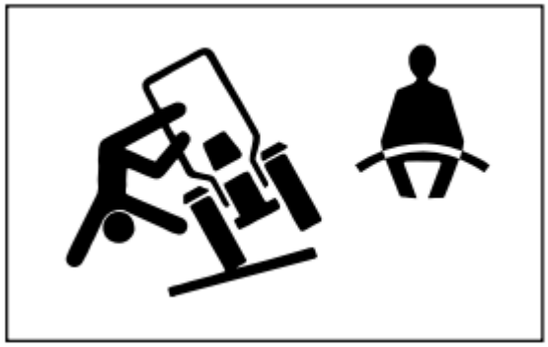

BEMÆRK: 1). Udskift hele sikkerhedsselen, hvis monteringsbeslag, spænde, sele eller retraktor viser tegn på beskadigelse.
2). Efterse sikkerhedssele og monteringsbeslag mindst en gang om året. Se efter tegn på løs hardware eller bælteskader, såsom snit, flosser, ekstremt eller usædvanligt slid, misfarvning eller slid. Udskift kun med originale dele.

KORREKT BRUG AF HÅNDHOLD OG TRIN

Når du stiger af og på traktoren, skal du altid vende dig mod traktoren. Oprethold 3-punktskontakt med trin, håndtag, gelændere. Vær ekstra forsigtig under glatte forhold på grund af mudder, sne eller fugt. Hold trin rene og fri for fedt eller olie. Hop aldrig, mens du stiger af traktoren. Monter eller afmonter aldrig en traktor i bevægelse.

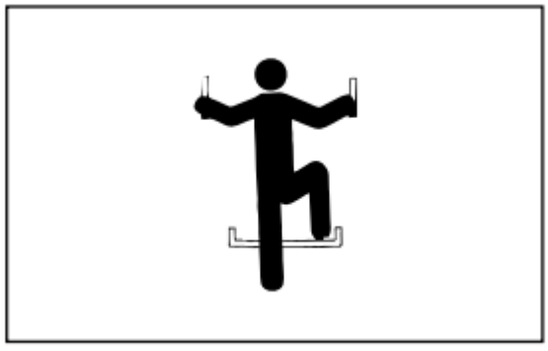

BEGRÆNSET ANVENDELSE I SKOVBRUG

Den påtænkte brug af traktorer, når de bruges i skovbrug, er begrænset til traktorspecifikke applikationer som transport, stationært arbejde som f.eks. træflækkelse, fremdrift eller betjeningsredskaber med PTO, hydrauliske eller elektriske systemer.

Det er applikationer, hvor normal drift ikke indebærer risiko for faldende eller gennemtrængende genstande. Alle skovbrugsapplikationer ud over disse applikationer, såsom fremsendelse og lastning, kræver montering af applikationsspecifikke komponenter, herunder Falling Object Protective Structure (FOPS) og/eller Operative Protective Structures (OPS).

BRUG SIKKERHEDSLYS OG ENHEDER

Forebyg kollisioner mellem andre trafikanter, langsomt kørende traktorer med redskaber eller bugseret udstyr og selvkørende maskiner på offentlig vej. Tjek ofte for trafik bagfra, især i sving, og brug blinklys.

Brug forlygter, blinkende advarselslys og blinklys dag og nat. Følg lokale regler for belysning og mærkning af udstyr. Hold belysning og markering synligt, rent og i god stand. Udskift eller reparer belysning og mærkning, der er blevet beskadiget eller mistet.

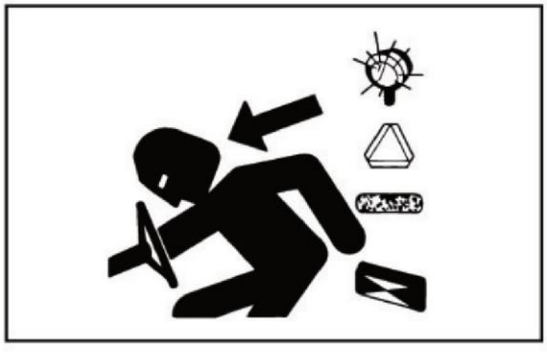

BRUG AF SIKKERHEDSKÆDE

En sikkerhedskæde hjælper med at kontrollere trukket udstyr, hvis det ved et uheld skulle skilles fra trækstangen. Brug en kæde med en styrke, der er lig med eller større end den bugserede maskines bruttovægt.

Brug de passende adapterdele til at fastgøre kæden til traktorens trækstangsstøtte eller et andet specificeret ankersted. Sørg kun for nok slæk i kæden til at tillade tuming.

Brug ikke sikkerhedskæden til bugsering.

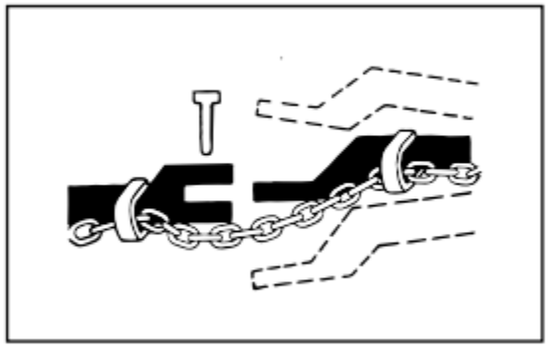

FRIGØRELSE AF EN MIRED TRAKTOR

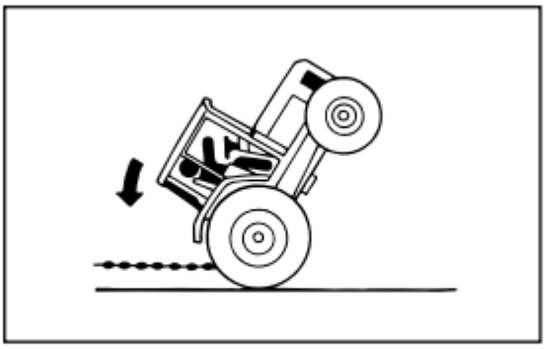

Forsøg på at frigøre en traktor med snavs kan indebære sikkerhedsrisici, såsom at traktoren vælter bagud, at den trækkende traktor vælter, og at trækkæden eller trækstangen (et kabel anbefales ikke) svigter og trækker sig tilbage fra sin strakte tilstand.

Ryg din traktor ud, hvis den bliver bundet ned i mudder. Frakoble eventuelle bugserede redskaber. Grav mudder bag baghjulene. Placer brædder bag hjulene for at give en solid base, og prøv at bakke langsomt ud. Grav om nødvendigt mudder fra forsiden af alle hjul og kør langsomt fremad.

Hvis det er nødvendigt at trække med en anden enhed, skal du bruge et anhængertræk eller en lang kæde (et kabel anbefales ikke). Undersøg kæden for fejl. Sørg for, at alle dele af bugseringsanordninger er af passende størrelse og stærke nok til at håndtere belastningen.

Tilspænd altid til trækkets trækstang. Før du flytter, skal du rydde området for personer. Tilfør strømmen jævnt for at tage slapheden op: Et pludseligt træk kan knække enhver bugseringsanordning, der får den til at piske eller trække sig farligt tilbage.

UNDGÅ KONTAKT MED LANDBRUGSKEMIKALIER

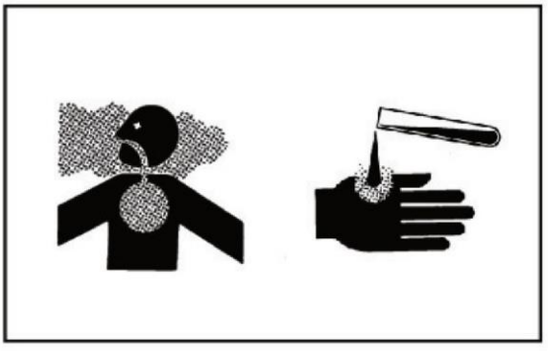

Hvis brugsanvisninger for pesticider kræver åndedrætsværn, skal du bære en passende åndedrætsværn.

Opbevar åndedrætsværnet i en lukket boks eller en anden form for lukkelig beholder, såsom en plastikpose.

UNDGÅ OPVARMNING NÆR VÆSKELEDNINGER MED TRYK

Brandfarlig spray kan dannes ved opvarmning i nærheden af tryksatte væskeledninger, hvilket resulterer i alvorlige forbrændinger på dig selv og omkringstående. Opvarm ikke ved svejsning, lodning eller brug af en brænder i nærheden af væskeledninger under tryk eller andre brændbare materialer. Tryksatte ledninger kan ved et uheld briste, når varmen går ud over det umiddelbare flammeområde.

HÅNDTER ELEKTRONISKE KOMPONENTER OG BESLAG SIKKERT

Fald under installation eller fjernelse af elektroniske komponenter monteret på udstyret kan forårsage alvorlig personskade. Brug en stige eller platform for nemt at nå hvert monteringssted. Brug solide og sikre fodfæste og håndtag. Installer eller fjern ikke komponenter under våde eller iskolde forhold.

STØT MASKINEN KORREKT

Sænk altid redskabet eller redskabet til jorden, før du arbejder på maskinen. Hvis arbejdet kræver, at tilbehøret løftes, skal du sørge for sikker støtte til dem. Hvis de efterlades i hævet position, kan hydraulisk understøttede enheder sætte sig eller lække.

Arbejd ikke under traktoren, der udelukkende understøttes af en donkraft.

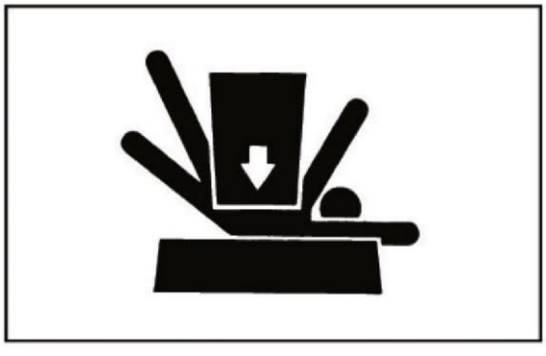

FOREBYG TRAKTOREN VÆK

Undgå mulige kvæstelser eller dødsfald på grund af traktorens løb.

Start ALDRIG motoren, mens du står på jorden. Start kun motoren fra førersædet.

TRANSPORTER TRAKTOR SIKKERT

En handicappet traktor transporteres bedst på en ladvogn. Brug kæder til at fastgøre traktoren til transportøren. Aksler og traktorrammen er egnede fastgørelsespunkter.

Før traktoren transporteres på en lavlæsser eller fladvogn skal det sikres, at motorhjelmen er sikret over traktorens motor.

Bugser aldrig en traktor med en hastighed på over 10 km/t (6 mph). En operatør skal styre og bremse traktoren under slæb.

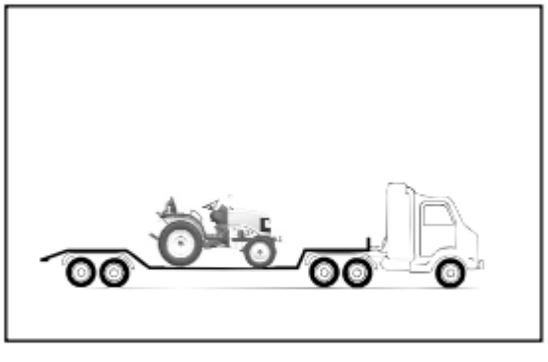

SERVICE DÆK SIKKERT

Eksplosiv adskillelse af et dæk og fælgdele kan forårsage alvorlig personskade eller død.

Forsøg ikke at montere et dæk, medmindre du har det rette udstyr og erfaring til at udføre jobbet.

Oprethold altid det korrekte dæktryk. Pump ikke dækkene op over det anbefalede tryk. Svejs eller opvarm aldrig et hjul og et dæk. Varmen kan forårsage en stigning i lufttrykket, hvilket resulterer i en dækeksplosion. Svejsning kan strukturelt svække eller deformere hjulet.

Når du pumper dæk op, skal du bruge en spændepatron og forlængerslange, der er lang nok til, at du kan stå til den ene side og IKKE foran eller over dækket. Brug et sikkerhedsbur, hvis det er tilgængeligt.

Kontroller hjulene for lavt tryk, snit, bobler, beskadigede fælge eller manglende bolte og møtrikker.

TILSTRÆMNING AF HJULBEHOLDNINGSBOLTE/MØTRIKKER

Tilspænd hjulfastholdelsesbolte/møtrikker med de intervaller, der er specificeret i afsnittet Vedligeholdelse.

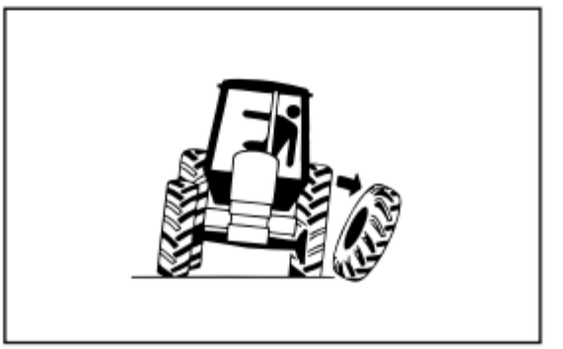

OPBEVAR TILBEHØR SIKKERT

Opbevaret redskaber såsom dobbelthjul, holderhjul og læssere kan falde ned og forårsage alvorlig personskade eller død.

Opbevar tilbehør og redskaber sikkert for at forhindre fald. Hold legende børn og omkringstående væk fra opbevaringsområdet.

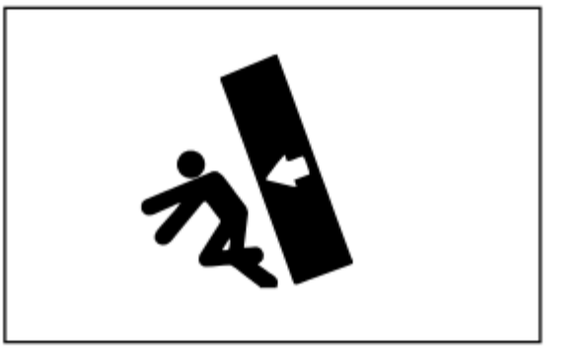

BORTSKAFF AF AFFALD KORREKT

Det er ulovligt at forurene afløb, vandløb eller jord. Brug autoriserede affaldsbortskaffelsesfaciliteter, herunder kommunale faciliteter og garager med faciliteter til bortskaffelse af brugt olie. Hvis du er i tvivl, kontakt din lokale myndighed for råd.

For at få at vide om de korrekte metoder til bortskaffelse af olier, filtre, dæk osv. kontakt din forhandler eller det lokale agentur for genbrug af affald.

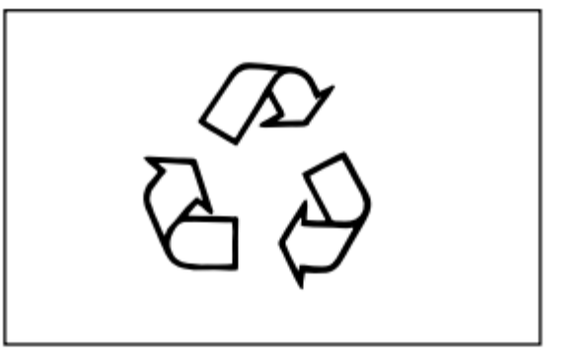

BORTSKAFFELSE AF TRAKTOREN:

Traktoren består af dele, der er underlagt regler og love til bortskaffelse. Når traktoren ikke bruges mere, skal den bortskaffes gennem autoriseret instans i henhold til disse regler. Foruren ikke miljøet med traktoren eller dens dele.

SIKKERHED UNDER BETJENING AF LÆSSERVEJLEDNING

- Udstyret må kun bruges af autoriseret og uddannet personale, som på forhånd skal læse og forstå disse instruktioner og gøre sig bekendt med udstyrets betjeningselementer og deres betjening.
- Før ibrugtagning skal du kontrollere alle funktioner i udstyret og det tilbehør, der skal bruges.
- Udstyret skal bruges af personer over 18 år, som har de egenskaber, der kræves af den nationale lovgivning.
- Før eller under arbejdet må du ikke tage alkoholiske drikkevarer, medicin eller andre stoffer, der kan ændre dine psyko-fysiske forhold og påvirke dine arbejdsevner.
- Udstyret må kun anvendes til de formål, som producenten har tiltænkt. Ukorrekt brug kan forårsage alvorlig skade og personskade.
- Kontroller altid vægten og arten af den last, der skal håndteres, og traktorens stabilitet i forhold til jordforholdene.
- Tilslut kun udstyret til traktorer, der er udstyret med tilstrækkelige væltesikringsstrukturer.
- Brug ikke udstyret på stejle skråninger.
- Før du trykker på udstyrets hydrauliske kredsløb, skal du sikre dig, at hydraulikslangerne er intakte og korrekt tilsluttet.
- Brug ikke udstyret til at løfte eller transportere personer.
- Brug ikke udstyret som arbejdsplatform.
- Transit eller stop aldrig under ophængt last eller under dele af udstyret, der udelukkende understøttes af hydrauliske donkrafte eller reb.
- Brug ikke udstyret, hvis der bemærkes problemer eller unormale vibrationer.

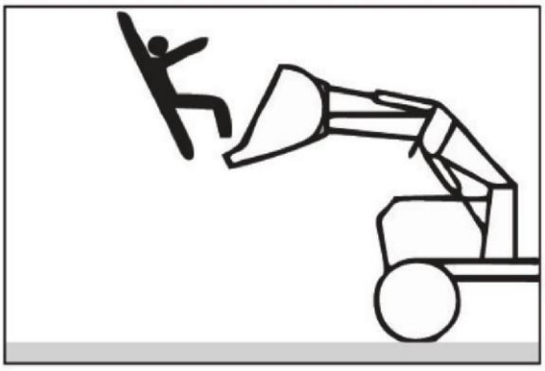

- Brug ikke udstyret til at håndtere belastninger uden at bruge et passende tilbehør; brug for eksempel ikke en spand til at løfte en rundballe. Vær meget forsigtig med hævede belastninger.

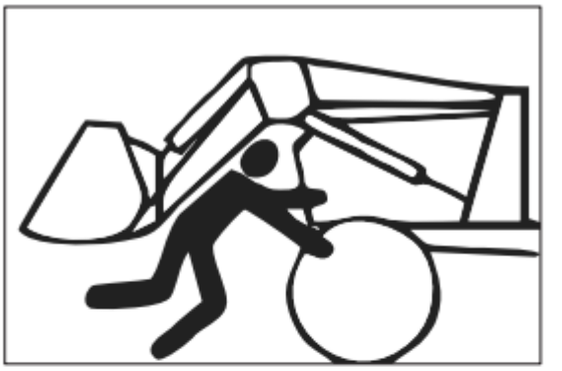

FOR INSTRUKTIONER OG SIKKERHEDSREGLER FOR BETJENING AF LÆSSER, FØLG INSTRUKTIONER TILGÆNGELIGE PÅ LÆSSERENS BETJENINGSVEJLEDNING.

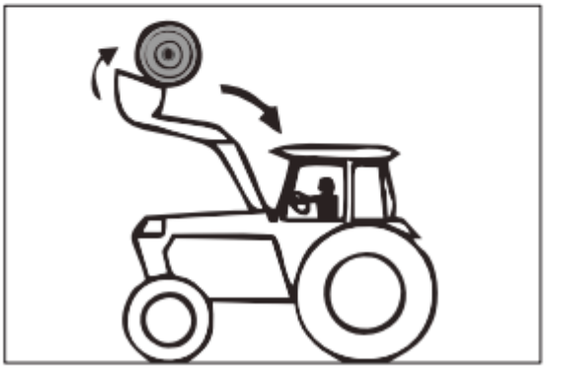

SIKKERHED FRA LYNET

FARE

Lynnedslag sårer og dræber hundredvis af mennesker hvert år. Følg disse forholdsregler for at hjælpe med at holde dig sikker, når vejret bliver dårligt:

- Så snart du hører torden, sluk og læg udstyret væk og bevæg dig indendørs. Når du er i stand til at høre torden, kan du blive ramt af lynet. Lynet kan slå ned, selv når det ikke regner.
- En robust bygning giver den bedste beskyttelse.
- Lyt til radioen for vejropdateringer og stormvarsel.

STØJ OG VIBRATIONSNIVEAU

Værdien af støjen ved operatørens øre, målt i henhold til standard 167/2013 (EU) og/eller i henhold til Europa-Parlamentets og Rådets direktiv 2009/76/EF(1) og støjen fra traktoren i bevægelse målt i henhold til bilag VI til Europa-Parlamentets og Rådets direktiv 2009/63/EF (2) og/eller 167/2013 (EU): Operatør ørehøjde:- Mindre end 86 dB. Støj ved standardniveau (når traktoren er i bevægelse og når traktoren holder stille):- Mindre end 85 dB.

Værdien af vibrationsniveauet målt i henhold til standard 167/2013 (EU) og/eller i henhold til Rådets direktiv 78/764/EEC(3) er mindre end 1,25 m/s².

2.9 Sikkerhedsadvarsler og generelle informationsmærkater på traktoren

1). Sikkerhedsskilte uden tekst på LHS Fender

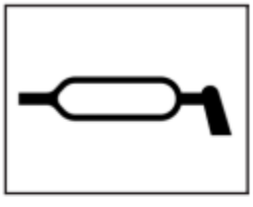

Fedt smørepunkt

Læs betjeningsvejledningen omhyggeligt før håndtering af traktoren.

Overhold instruktionerne og sikkerhedsreglerne under drift.

1.

2). Sikkerhedsmærkat på RHS Fender til ingen rytter

2.

3). Sikkerhedsmærkat på RHS Fender til ingen rytter

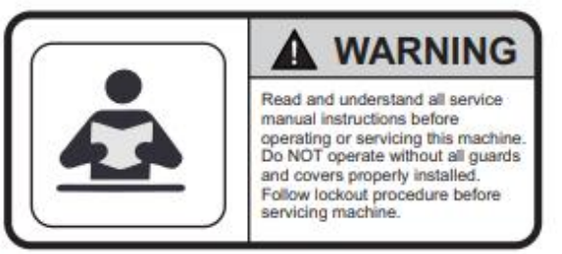

3.

4). Informationsskilte til sædejustering

Sæde - Længdejustering (for/bagud)

Sæde-vægt justering

Sædehøjdejustering (op/ned)

4.

5). Informationsmærkat på fronten til venstre på motorhjelmen, der viser placeringen af motorhjelmlåsen

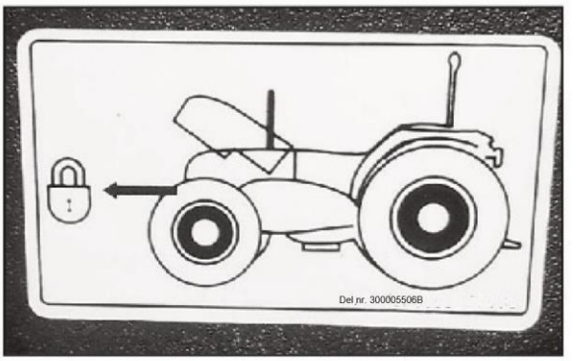

5.

6). Informationsmærkat til jack- eller støttepunktsplacering

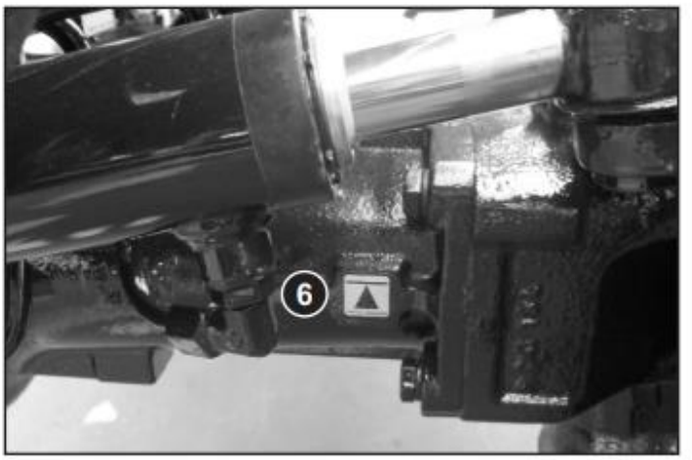

6.

3.1 Traktorstyringer

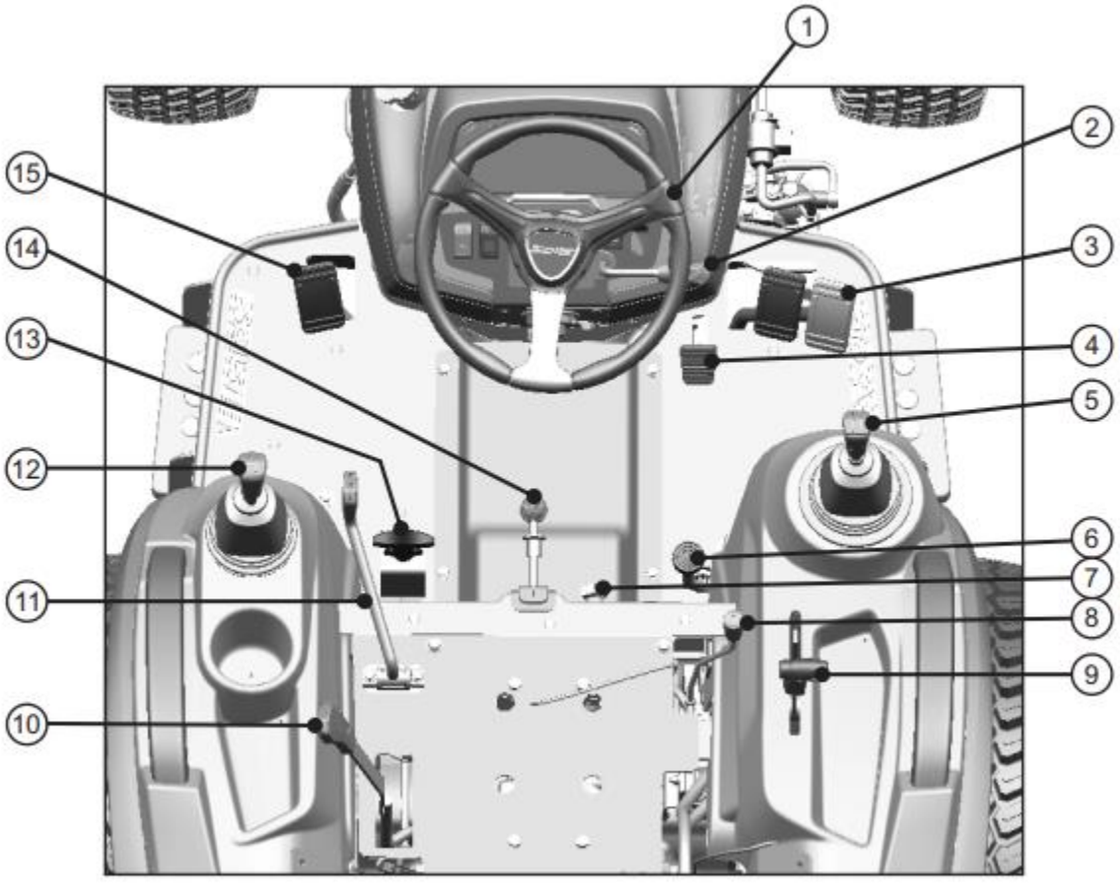

1	Rat
2	Håndgashåndtag
3	Bremsepedaler
4	Fod speederpedal
5	Hovedgears skiftegreb
6	Differentiallås
7	Reaktionsventil
8	DCV håndtag

9	Hydraulisk kontrolhåndtag
10	PTO håndtag
11 skyttehåndtag	
12	Speed Range håndtag
13 2WD & 4WD håndtag	
14 Parkeringsbremsegrebs	
15	koblingspedal

3.2. Instrumentpanel

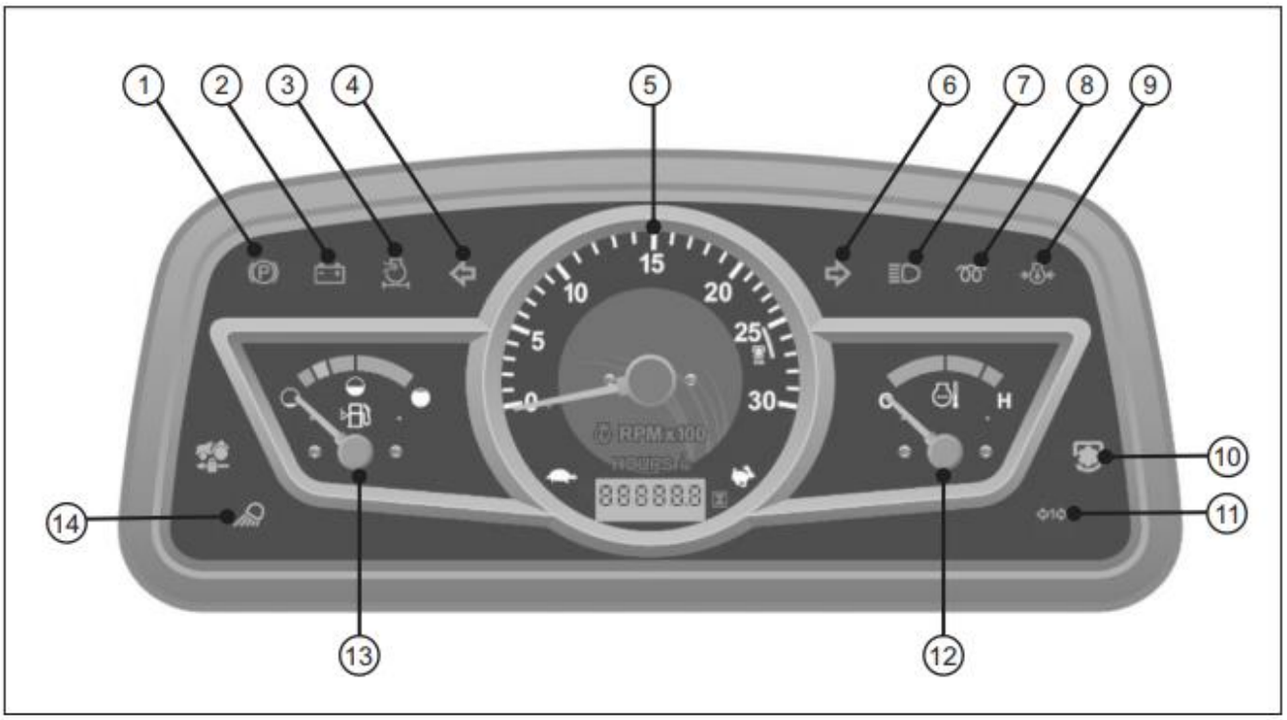

1		Parkeringsbremseindikator
2		Batteriopladningsindikator
3		Indikator for tilstopning af luftfilter
4		Venstresvingindikator
5		RPM & Timetæller
6		Højre Tum Indikator
7		Fjernlys indikator
8		Gløderørsindikator
9		Olietryksindikator
10		PTO Monitor Lampe
11		Drejevognindikator
12		Temperaturmåler
13		Brændstofmåler
14		Arbejdslampe Indikator

3.2.1 Parkeringsbremseindikator

Den lyser, når parkeringsbremsen er aktiveret.

3.2.2 Batteriopladningsindikator

Denne indikator angiver, at enten batteriet oplades eller ej.

Se nedenstående givne observationer med hensyn til forskellige forhold:

Betingelser			Batteriopladningssystemet fungerer
Tænding Kontakt	Motor	Indikator	
ON	OFF	GLOW	Okay
ON	OFF	OFF	Ladesystem/batteri er defekt, få begge ting tjekket hos elektriker
ON	Start/Running	OFF	Batteriet oplades Ladesystemet
ON	Start/Running	GLOW	er defekt / Batteriet er ved at løbe tør, få ladesystemet tjekket hos en elektriker.

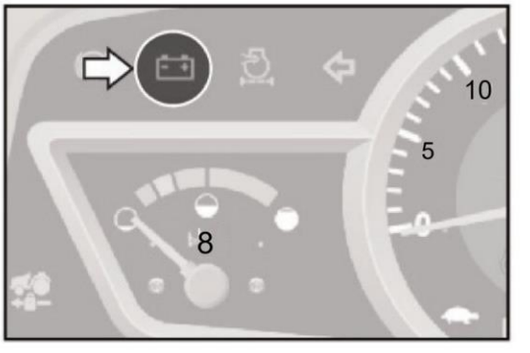

3.2.3 Luftfilterets tilstopningsindikator

Denne lampe vil lyse, når luftfilteret bliver blokeret. Rengør luftfilterelementet med det samme med lufttryk, hvis denne lampe lyser.

3.2.4 Venstresvingindikator

Den lyser, når venstre indikator er tændt.

3.2.5 Motoromdrejningstal cum timetæller

Nålen på denne måler angiver motorens hastighed i omdrejninger pr. minut, og timetælleren angiver antallet af timer, motoren har arbejdet.

Grønne zoner er driftssikre.

BEMÆRK: Timetælleren kan udskydes fra den faktiske time (Pr. ur), dette afhænger udelukkende af motorens omdrejningstal.

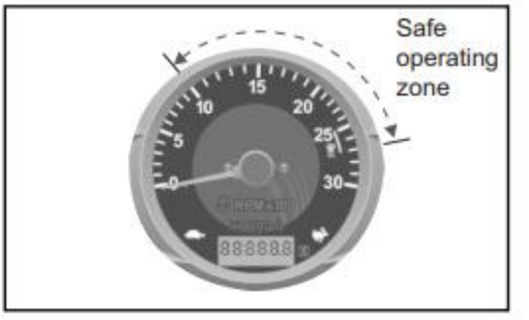

3.2.6 Højresvingsindikator

Den lyser, når højre sideindikator er tændt.

3.2.7 Fjernlysindikator

Dette lys lyser, når forlygterne er i fjernlystilstand.

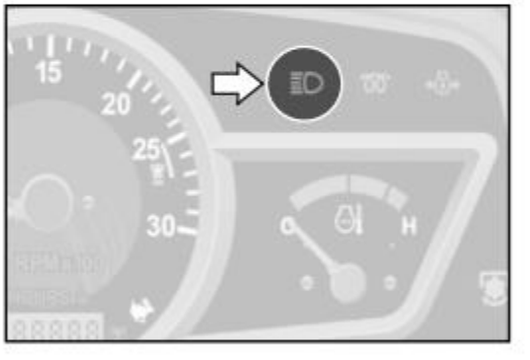

3.2.8 Koldstartindikation

Den lyser, når tændingsvarmeren er ON ved startnøglens anden position.

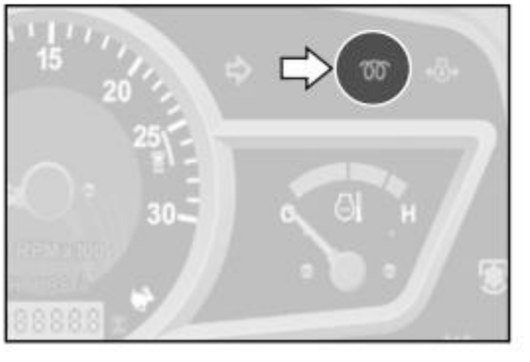

3.2.9 Olietrykindikator

Denne lampe lyser, når motorolietrykket er lavt.

3.2.10 PTO Monitor Lampe

Denne lampe tændes, når PTO er aktiveret.

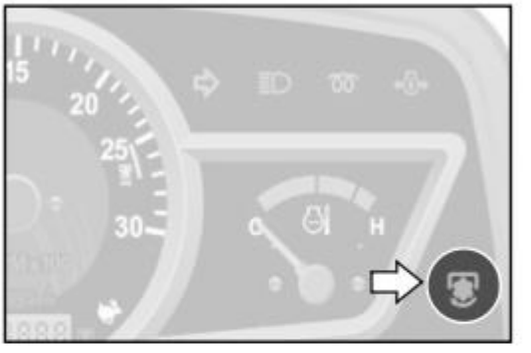

3.2.11 Drej trailerlampe

Denne lampe lyser, når anhængerlampe er monteret, og tænd/ sluk-kontakten er tændt. Lyser også hele tiden, når Hazard-kontakten er ON.

3.2.12 Temperaturmåler:

Denne måler angiver temperaturen på motorkølevæsken, GRØN zone angiver normal temperatur og RØD zone indikerer overophedning af motoren. Hvis nålen bevæger sig ud over det normale område, mod RØD zone, følg proceduren:

1. Kør sikkert ud til siden af vejen og parker din traktor. 2. Lad motoren køre i tomgang.
3. Hvis temperaturen ikke falder, sluk for motoren og lad den køle af.
4. Undersøg visuelt ventilatorremmen for løshed, brud og alle vandslangeforbindelser for lækage.
5. Hvis ventilatorremmen er i orden, og der ikke bemærkes nogen kølevæskelækage, skal du kontrollere kølevæskeniveauet.
6. Tilsæt kølevæske om nødvendigt, ellers kontakt din nærmeste forhandler.

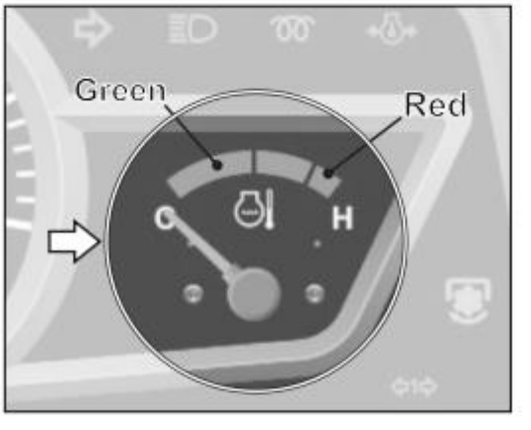

Fjern ikke kølerdækslet, når motoren og køleren er varme. Varm kølevæske og damp kan blæse ud under tryk, hvilket kan forårsage alvorlig personskade. Hætten bør kun tages af, når kølevæsketemperaturen er sænket. ADVARSEL Nødvendige forholdsregler, der skal tages, når radiatordækslet åbnes.

3.2.13 Brændstofmåler

Brændstofmåler giver en omtrentlig indikation af mængden af brændstof i brændstoftanken. Hvis nålen kommer ind i RØD zone, skal du fylde brændstoftanken på igen.

Sørg for at min. 6 liter [1,32 US Gallon] brændstof i brændstoftanken for at undgå luftlåsning.

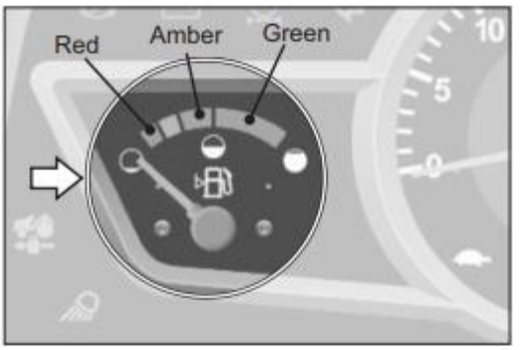

3.2.14 Arbejdslampeindikator

Dette lys lyser, når arbejdslampen eller plovlampen er tændt.

3.3 Dashboard kontrol

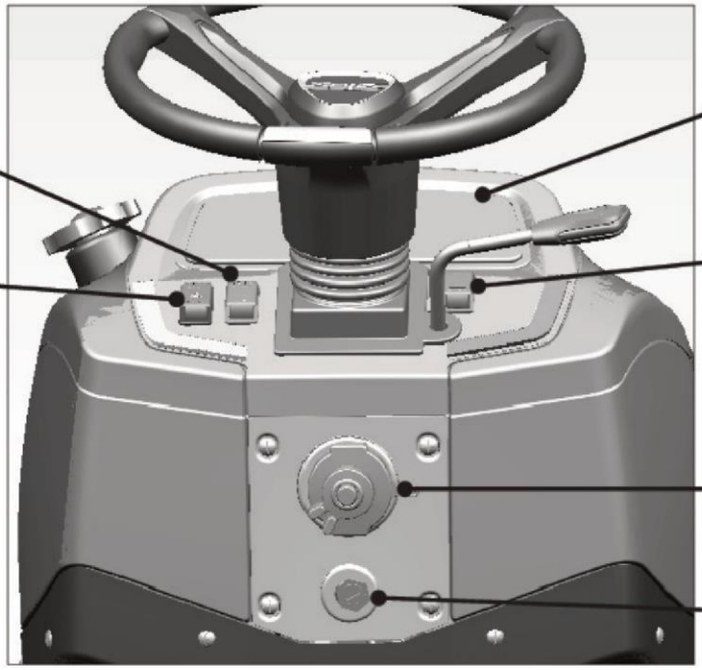

Fig. 9.6

3.3.1 Afbryder til havariblink (fig. 3.3.1):

Formål med hazard switch er som følger:

1. Alle fire blinkende lamper indikerer, at føreren ikke har kontrol på traktoren.
2. Mekaniske fejl på traktoren.

Tryk på denne kontakt for at blinke alle indikatorer i en FARE-situation for at advare andre.

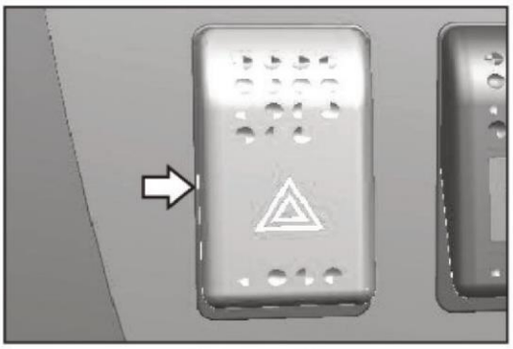

Fig. 3.3.1

3.3.2 Kombinationsafbryder (fig. 3.3.2):

Sideblinkkontakt (A):
Denne kontakt bruges til at angive køretøjets drejning. Flyt tumsignalhåndtaget til venstre for at angive venstre (L) hånddrejning eller højre (R) for højrehåndsdrejning. Indikatorlysene vil blinke iht.

Hornkontakt (B):
Tryk på denne kontakt for at blæse i hornet.

Forlygte og parkeringslyskontakt (C):
Denne kontakt tænder alle lys (parkeringslys, forlygte, Fjernlys, nærlys) med rotation med uret.

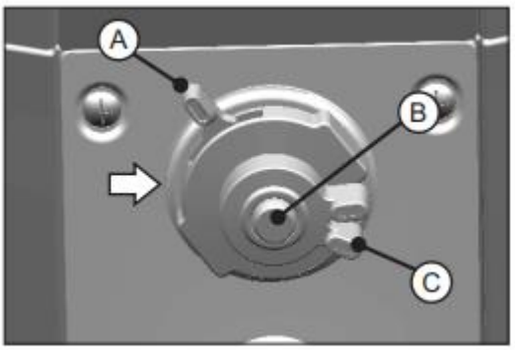

Fig. 3.3.2

OFF-position Alle lys er slukket.	1. position (med uret) Med 1. klik Stop parkeringslys, instrumentpanellys og baglygter vil lyse.	2. position (med uret): Med 2. klik Stop Forlygter (nærlys), Instrument panellys, parkeringslys og baglygter vil lyse lys vil lyse.	3. position (med uret): Med 3. klik Stop Forlygter (fjernlys) Instrumentpanellys, parkeringslys og baglygter	Horn: Tryk på kombinationskontakten for at blæse Horn.

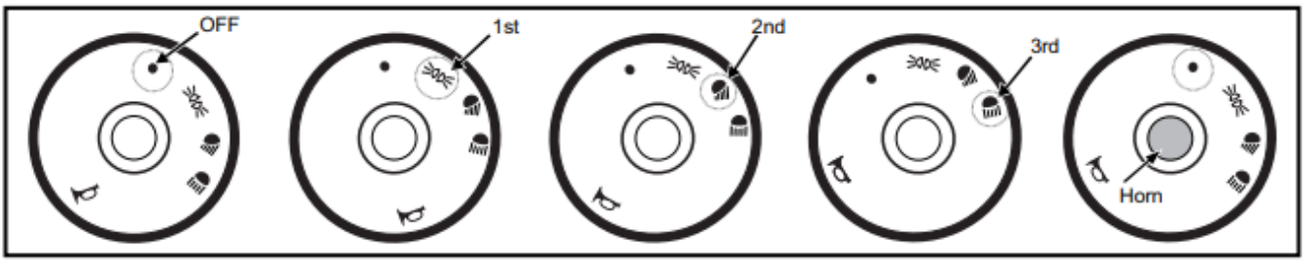

3.3.3 Startnøgle (tændingskontakt):

Funktionen af startnøglekontakten er som nedenfor:

1. position (OFF): Alle elektriske systemer forbliver frakoblet i denne position.

2. position (ON & HEATER): Advarselslamperne (batteri-, olietryksindikator vil være funktionel i denne position. Dette er normal kørestilling, efter at motoren er startet. Gløderørsindikator i instrumentgruppen vil lyse i denne position.

3. position (START): Umiddelbart efter brug af luftvarmer drej nøglen yderligere med uret til startposition for at starte motoren.

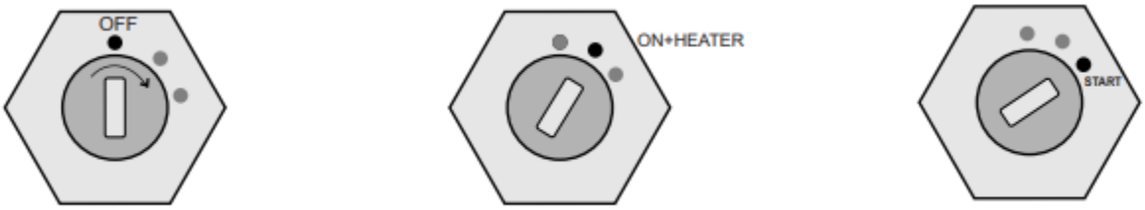

BEMÆRK: Hold ikke starteren aktiveret i mere end 5-8 sekunder. Vent i 5-10 sekunder, hvis motoren stopper/ikke starter før du sætter starteren i igen, ellers kan du beskadige den.

- Hold kontakten i OFF-tilstand, når motoren også er i OFF-tilstand.

3.3.4 Roterende lyskontakt:

Denne kontakt bruges til at tænde/slukke det monterede roterende lys på Rops.

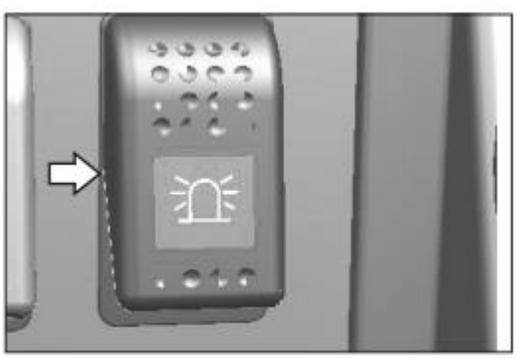

Fig. 3.3.4

3.3.5 PTO ekstern kontrolkontakt

Når denne kontakt er TIL, kan føreren rejse sig fra førersædet, efter at parkeringsbremsen er aktiveret for at bruge den stationære kraftudtagsanvendelse.

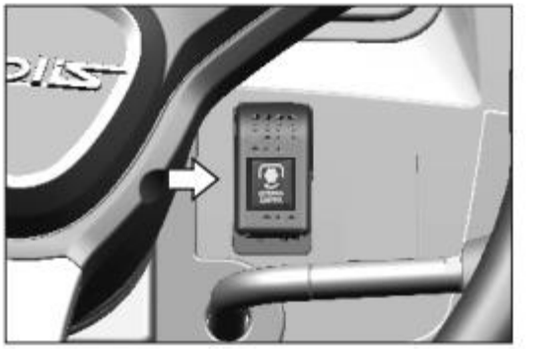

Fig. 3.3.5

3.4 Sikringsboks

Sikringsboks er monteret på det øvre radiatorbeslag (se figuren), hvis der opstår en elektrisk fejl, skal du kontrollere og udbedre problemet og udskifte den sprængte sikring med en ægte sikring med specificeret værdi.

ADVARSEL Installer aldrig en ledning i stedet for for korrekt sikring.

Se "Side nr. 79" for detaljer om sikringer.

Fig. 3.4

3.5 Batteri

Batteriet er placeret på forsiden af traktoren på forakselbeslaget. Åbn motorhjelmen for at få adgang til batteriet (se fig. 3.5a).

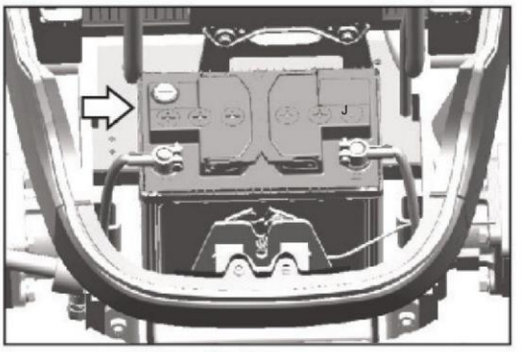

Fig. 3.5a

Batteriafbryder (fig. 3.5b):

Batteriafbryder medfølger til at tilslutte eller afbryde strømforsyningen fra batteriet. Når traktoren ikke er i brug i længere tid, drejes kontakten mod uret for at afbryde strømforsyningen.

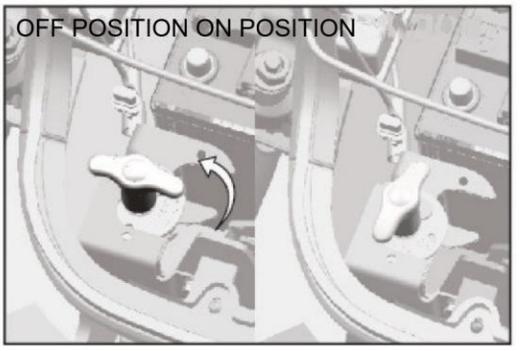

Fig. 3.5b

3.6 Syv Pin Socket:

Syv-benet stikdåse monteret på nummerplade til fastgørelse af trailerforbindelser (se fig. 3.6).

Detaljer om stik er givet under:

Pin nr	Anvendes til	Tråd farve
PIN 1	Venstresving Single	Gul
PIN 2	Tågebaglygte / Aux +ve	Blå
PIN 3	jorden	hvid
PIN 4	Højre blinklys	Grøn
PIN 5	Højre parkeringslys	Brun
PIN 6	Bremselys	Rød
PIN 7	-	-

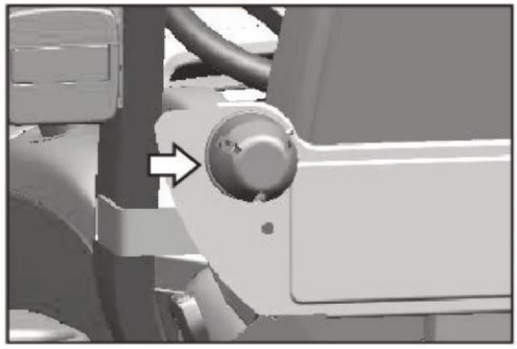

Fig. 3.6

3.7 Traktorlys

Forlygter (1): Projektorlamper leveres for bedre fokus og belysning og forbedret æstetik.

Baglygter (2): Baglygter har forskellige indikationer, dvs. lysindikation for bremser, sideblink og havariblink.

Beacon Light (3): Skal bruges i henhold til dit lands lovgivning. Denne lampe er aftagelig og kan fjernes efter behov.

Plovlygte (4): Justerbar plovlygte findes på bagsiden som vist på figuren.

Nummerpladelys (5): Nummerpladelys findes på nummerpladen på bagsiden som vist på figuren.

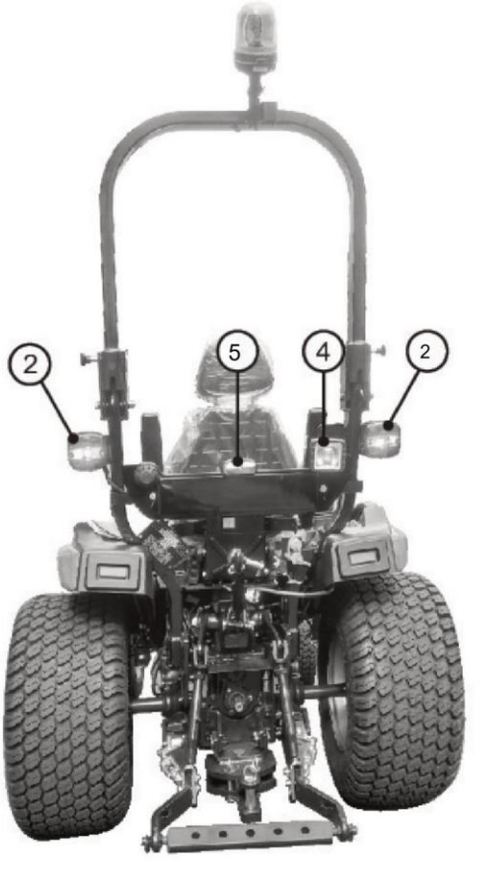

3.8 Registreringsplade

Køretøjets nummerplade eller nummerplade er monteret bagerst på traktoren som vist i figur 3.8.

Det samme skal bruges i henhold til landets regel.

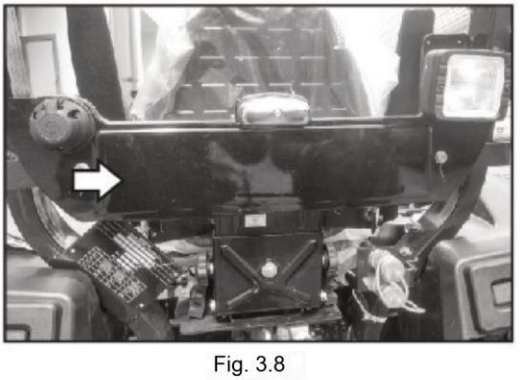

Fig. 3.8

3.9 Førersæde

Mens du sidder, skal du justere operatørens vægt med vægtjusteringsknappen på bagsiden af sædet for at være behagelig at køre og minimere vibrationer.

Skub sædet med frem- og tilbagejusteringsknappen, så du har en behagelig tilgang til alle håndtag. Anstrengelsesområdet, der kan justeres, mens du sidder på sædet, er 50-120 kgf [110,2 -264,5 lbf]

Horisontal justering

- Løft håndtaget (1, fig. 3.9a) for at flytte sædet frem og tilbage.

Lodret justering

- Brug knappen (2, fig. 3.9b) til at justere affjedringen.
- Brug knappen (3, fig. 3.9b) til at justere sædets højde lodret.
- Sikkerhedssele (4, fig. 3.9c) for sikkerhed.

Justering af armlænets hældning:

- Hæv armlænet i opadgående position.
- Drej knappen (5, fig. 3.9d) med uret for at øge armlænets hældning.
- Drej knappen (5, fig. 3.9d) mod uret for at mindske armlænets hældning.

CAUTION

For at undgå personskade

- Juster kun sædet, mens traktoren er standset.
- Sørg for, at sædet er helt sikret efter hver justering.
- Tillad ikke andre personer end operatøren at køre på traktoren.
- Brug altid sikkerhedsselen, når ROPS er monteret.
- Brug ikke sikkerhedsselen, hvis traktoren ikke er udstyret med ROPS.

3.9a

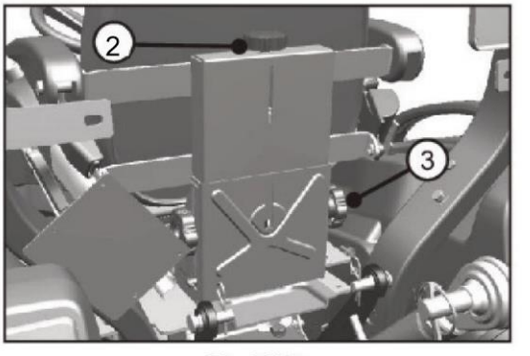

Fig. 3.9b

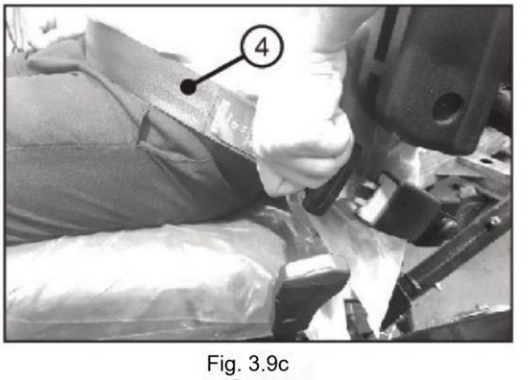

Fig. 3.9c

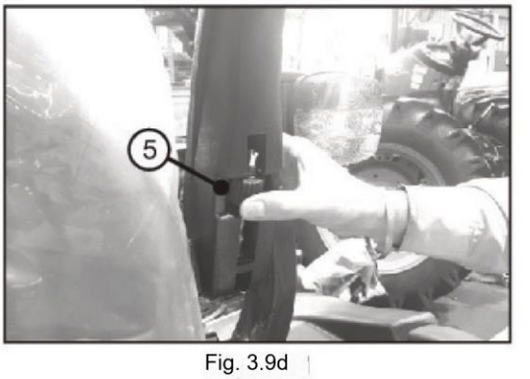

Fig. 3.9d

4.1 Operator Presence Control (OPC)

4.1.1 Parkeringsbremse OPC

Denne traktor er udstyret med en hørbar og synlig alarm, der advarer føreren, når han forlader kørepositionen uden parkeringsbremsen. Denne hørbare og synlige alarm skal aktiveres, efter at operatøren er blevet registreret ude af kørepositionen, og parkeringsbremsen ikke er aktiveret. Alarmens timeout er 5-7 sekunder. Alarmen skal deaktiveres, når operatøren registreres at være til stede igen i førerpositionen inden for dette tidsrum, eller når parkeringsbremsen aktiveres med i dette tidsrum.

4.1.2 Kraftudtag OPC

Når føreren forlader kørepositionen med PTO aktiveret, og køretøjet ikke er i bevægelse, vil motoren slukke automatisk, hvilket vil afbryde kraftudtagets drev inden for 7 sekunder. Den automatiske PTO-afbrydelse må ikke have negative virkninger på sikkerhedsrelaterede funktioner (f.eks. bremsning). En genstart af kraftudtaget er kun mulig ved en bevidst aktivering af operatøren. For at starte traktoren igen, skal føreren sætte alle håndtag i neutral position og trykke på bremsepedalen.

Traktor Tilstand	PTO Tilstand	Gear Tilstand	Sæde Tilstand	Parkeringsbremse tilstand	Summer	OPC feedback
ON	OFF	Neutral	Føreren forlader sædet	OFF	Vil blæse	Buzzeren vil konstant blæse, indtil føreren sætter sig på sædet
ON	ON	Neutral	Føreren forlader sædet	OFF	Vil blæse	Buzzeren vil blæse konstant, indtil motoren stopper efter 5-7 sekunder
ON	ON	Neutral	Føreren forlader sædet	ON	Blæser ikke	Motoren stopper efter 5-7 sekunder
ON	ON	Beskæftiget	Føreren forlader sædet	OFF	Vil blæse	Buzzeren vil blæse konstant, indtil motoren stopper efter 5-7 sekunder
ON	ON	Beskæftiget	Føreren forlader sædet	ON	Blæser ikke	Motoren stopper efter 5-7 sekunder
ON	OFF	Beskæftiget	Føreren forlader sædet	OFF	Vil blæse	Buzzeren vil blæse konstant, indtil føreren sætter sig på sædet
ON	OFF	Beskæftiget	Føreren forlader sædet	ON	Blæser ikke	Ingen summer, ingen motorstop

4.2 På- og afstigning af traktoren

Gå altid ombord på traktoren fra venstre side, hvor der er en fodstøtte, mens du skal passe på, at den anden del af kroppen ikke må smutte med håndtagene. Dette vil gøre det lettere for operatøren.

Efter at have stoppet traktoren, skal du forlade traktoren fra venstre eller højre side af traktoren.

4.3 Motor:

4.3.1 Start af motoren:

Tændingskontakten bruges til at starte motoren. Kontakten har følgende fire positioner. Se figur 4.3.1 for at forstå tændingskontaktens positioner i din traktormodel:

1. FRA: Når nøglen drejes til denne position, afbrydes strømforsyningen til de elektriske kredsløb, og nøglen kan tages ud eller indsættes i denne position.

2. ON+HEAT: Når nøglen drejes til denne position, tændes leveres til de elektriske kredsløb. Når motoren er startet, holdes nøglen i denne position.

I denne position ville gløderør blive varme og tillade let start af en kold motor.

3. START: Når nøglen drejes til denne endelige position, starter starteren motoren, og motoren starter. Når nøglen slippes, vender den automatisk tilbage til 'ON'-position.

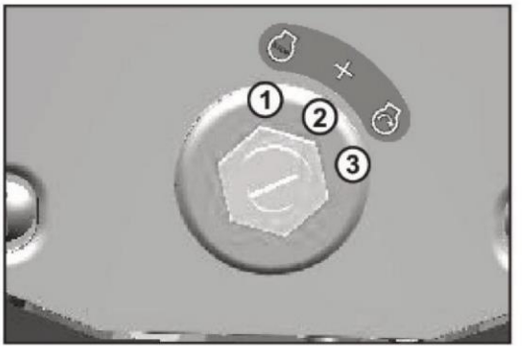

Fig. 4.3a - Tændingskontakt

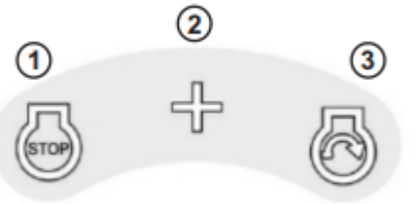

Fig. 4.3b - Tændingskontaktens positioner

Til start: -

A Kontroller, at gearvælgeren er i frigear.

B Flyt rækkeviddehåndtaget til neutral position.

C Traktoren er udstyret med koblingssikkerhedskontakt, tryk altid koblingspedalen helt ned, før motoren startes.

D Kontroller, at PTO-håndtaget er i neutral.

E Slip håndbremsen (hvis den er aktiveret).

ADVARSEL: Når motoren kører, skal du holde en sikker afstand fra kølerventilatoren.

4.3.2 Start i koldt vejr (Temperatur under 0°C eller 32°F):

Fortsæt som følger:

1 Udfør operationer Ato C som beskrevet ovenfor.

2 Drej tændingsnøglen til 'Heat'-position, og når gløderørsindikatoren slukker, drej derefter nøglen til startposition.

3 Hvis motoren ikke starter, gentag trin 2, vent i yderligere 5 til 10 sekunder og drej derefter nøglen til startposition igen.

Bemærk:

1 Hvis motoren ikke starter efter to eller tre forsøg, og der kan ses røg komme ud af udstødningen, skal du gentage startproceduren med mindre tid til gløderørsvarmeren.

2 Hold ikke nøglen drejet til startposition i mere end 5-8 sekunder ad gangen.

3 Vent mindst et minut efter hvert andet mislykkede forsøg på at starte traktoren.

VIGTIGT: Sprøjt ikke startvæsker (ether) ind for at gøre motoren nemmere at starte i koldt vejr. Traktoren er udstyret med en koldstartsanordning.

Hvis motoren ikke starter regelmæssigt og nemt, skal du ikke fortsætte, da du kan løbe tør for batteriet. Udluft enhver luft, der kan have samlet sig i brændstofsystemet, og kontroller, hvis problemet fortsætter:

1 Brændstoffiltrene er ikke blokerede.

2 Batteri- og varmestikkene fungerer effektivt.

4.3.3 Indkøring

Det er vigtigt at tage følgende forholdsregler under indkøringsperioden:

1 I denne periode må traktoren ikke udsættes for større belastninger end den, den skal håndtere i resten af dens levetid.

2 Sæt lavt gear, når du bugserer tunge byrder.

3 Ved indkøring skal du jævnligt kontrollere, at alle skruer, møtrikker og bolte er stramme.

4.3.4 Slukning af motoren:

1 Drej speederen til tomgangsposition.

2 Stop motoren ved at dreje tændingsnøglen til 'OFF'-position.

4.3.5 Standsning og parkering

- Reducer motorhastigheden ved at bruge håndgashåndtaget / speederpedal.
- Tryk på koblingspedalen og bremsepedalen for at stoppe traktoren.
- Flyt alle gearhåndtag til neutral position.
- Sænk ethvert redskab til jorden.
- Træk parkeringsbremsen.
- Drej tændingsnøglen til 'OFF'-position for at stoppe motoren.
- Fjern tændingsnøglen.

ADVARSEL

Træk altid parkeringsbremsen ved parkering. Undladelse af at gøre det kan forårsage ulykker og skader. Som en ekstra sikkerhedsforanstaltning, når du parkerer på en skråning, skal du blokere baghjulene.

4.4 Lyddæmper under hætte

Lyddæmper under motorhjelmen monteret inde i motorhjelmen for bedre æstetik, udsyn og bedre lyddæmpningsevne.

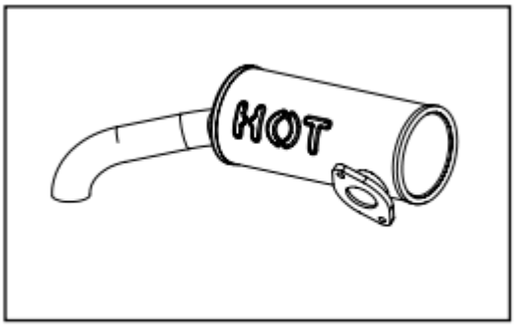

Fig. 4.4

4.5 Åbning af motorhjelmen

Træk i knappen 1 (fig. 4.5a) foran venstre side af motorhjelmen, indtil du hører en kliklyd, for at åbne motorhjelmen.

Løft motorhjelmen lidt, og den løftes automatisk op til den forudindstillede højde ved hjælp af gasfjeder.

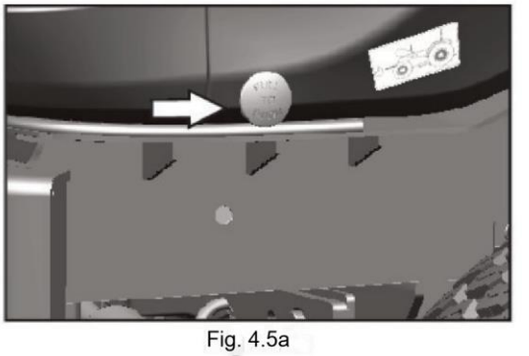

Fig. 4.5a

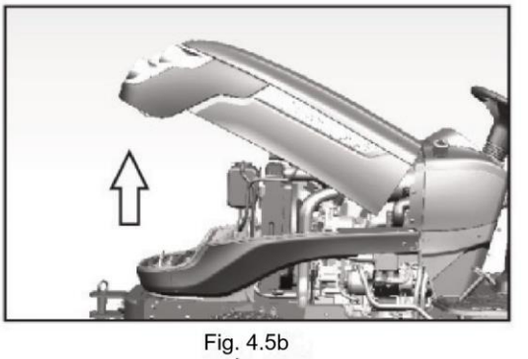

Fig. 4.5b

4.6 Gaspedaler

Gaspedalen kan overskride indstillingen af håndgashåndtaget for at accelerere motoren.

Men når du slipper pedalen, vender motoren tilbage til den hastighed, der er indstillet med håndtaget. Når du bruger gaspedalen, skal du altid sætte håndgashåndtaget i tomgangsposition.

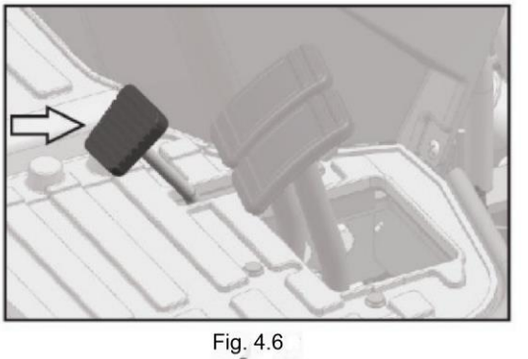

Fig. 4.6

4.7 Koblingspedal

Pedal sluppet - Kørsel indkoblet.

Pedal trykket - Drevet er frakoblet.

Vælg lavere gear i henhold til belastningstilstanden, og kør ikke over koblingen for at accelerere.

VIGTIGT: Lad aldrig din fod hvile på koblingspedalen, når du kører.

ADVARSEL

Kør aldrig ned ad skråninger med gearstangen i frigear / koblingen trykket ned i gear.

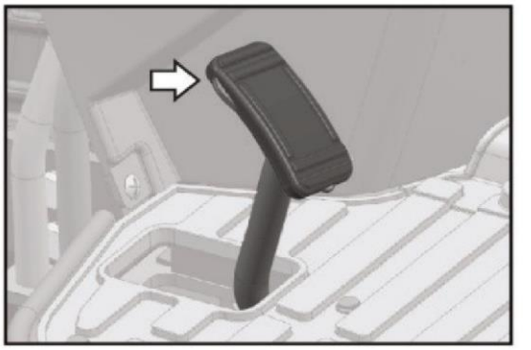

Fig. 4.7

4.8 '2WD/4WD' håndtag

Du kan køre traktoren i både 2WD- eller 4WD-tilstand. Vælg køretilstand med håndtaget som vist i figurerne (4.8).

2WD-tilstand: Ved at aktivere håndtaget i 2WD-position (nedadgående retning) overføres kraften kun til baghjulene.

4WD-tilstand: Med håndtaget i 4WD-position (opadgående retning) overføres kraften samtidigt til alle traktorens 4 hjul.

BEMÆRK: 4WD-tilstand er til markdrift og 2WD-tilstand er til vejkørsel.

2WD=Tohjulstræk, 4WD=Firehjulstræk

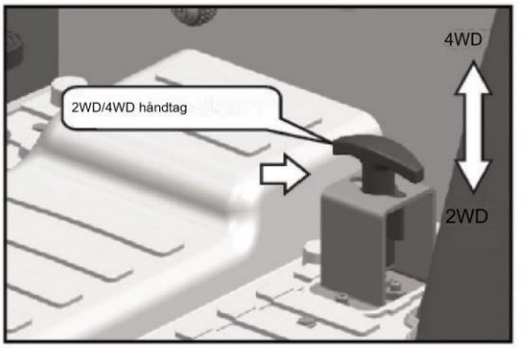

Fig. 4.8

4.9 Håndgashåndtag

Håndgashåndtag monteret på frontpanelet bruges i marken. For at øge motorens hastighed skal du trække håndtaget op, og for at mindske skal du trække håndtaget ned.

Fig. 4.9

4.10 Gearskifterhåndtag

Gearskifterhåndtaget gør det muligt at opnå den nødvendige hastighed (9 frem og 9 baglæns) ved at vælge det pågældende gear med en kombination af høj-lav gearstang.

Inden du ændrer traktorens bevægelse fra fremad til baglæns eller reserve til fremadgående retning, skal du vente på, at traktoren standser.

Slip gaspedalen, og tryk på koblingspedalen. Vælg nødvendigt udstyr, slip koblingen gradvist og accelerer motoren.

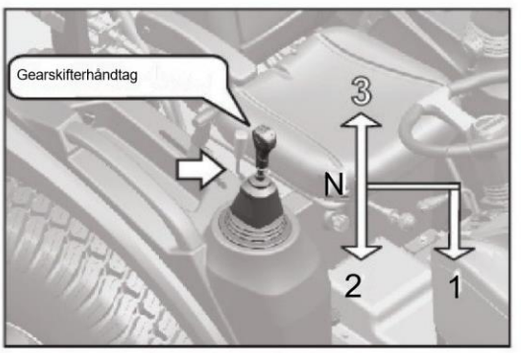

Fig. 4.10

4.11 Skifthåndtag

Håndtaget har to positioner, dvs. frem og tilbage for at flytte traktoren fremad såvel som bak uden gearskifteposition.

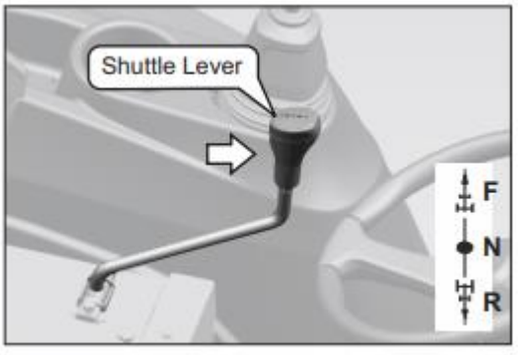

4.12 Kraftudtag (PTO)

Kraftudtaget er monteret bag på operatørens venstre side. Dette bruges til at levere strøm direkte til redskabet fra motoren.

PTO kan til- og frakobles med PTO-skifterhåndtaget. (Se fig.4.12a)

Position	PTO hastighed	Motorens omdrejningstal
PTO 1	540	2565
PTO 2	540E	2083

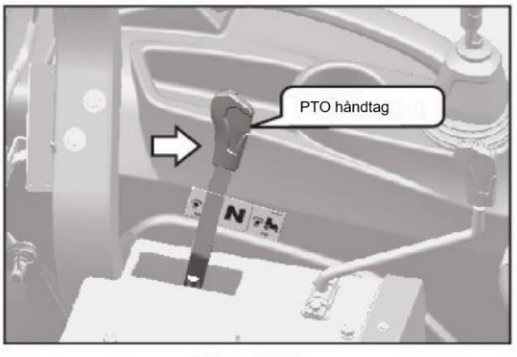

Fig. 4.12a

Bagerste PTO:

I bagerste PTO er PTO-hastigheden 540E RPM. Aktiver bagsiden PTO i henhold til følgende trin:

- Reducer motorhastigheden ved tomgangsomdrejninger.
- Sørg for, at PTO-kontakten er i OFF-position.
- Flyt PTO-håndtaget til baglæns retning.
- Tænd for PTO-kontakten.
- Øg motorhastigheden som ønsket.

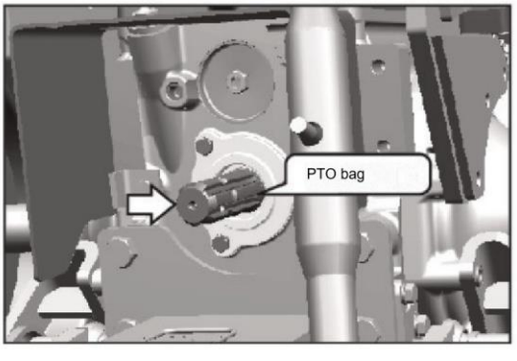

VIGTIGT: Hvis operatøren slukker for PTO-kontakten, er det bagerste PTO og det midterste PTO slukket på én gang.

VIGTIGT: Når kraftudtaget ikke er funktionsdygtigt, beskyt kraftudtagets splines med kraftudtagshætten (A).

PTO Cap beskytter personer mod skader og akslens splines mod beskadigelse.

WARNING

Før du tilslutter justering eller arbejder på redskaber, der betjenes af kraftudtaget, skal du frakoble kraftudtaget, standse motoren, fjerne nøglen fra instrumentbrættet og aktivere parkeringsbremsen. Arbejd ikke under hævede redskaber.

WARNING

Ved brug af PTO-drevet med en stationær traktor skal du ALTID sørge for, at parkeringsbremsen er trukket.

WARNING

Kontroller, at alle redskaber, der betjenes af kraftudtaget, er udstyret med de korrekte beskyttelser, er i god stand og overholder lovens bestemmelser.

WARNING

Før du kører et redskab gennem kraftudtaget, skal du ALTID sikre dig, at alle omkringstående er langt væk fra traktoren.

CAUTION

Fjern kun kraftudtagshætten (A, fig. 4.10b), når kraftudtaget skal bruges. Så snart det PTO-drevne redskab er fjernet, geninstalleres hætten over PTO-akslen igen bagefter. Der er forskellige versioner af PTO-beskyttelse, som ikke er vist her.

CAUTION

Betjen aldrig PTO, medmindre hovedskjoldet (B) er i den viste position. Sluk for kraftudtaget, før redskabet hæves.

WARNING

Inden kraftudtaget tages i brug, skal den maksimalt tilladte ledvinkel på den teleskopiske drivlinje fastslås. Under drift må der ikke være kontakt mellem PTO-beskyttelsen og den teleskopiske drivline. Dette er især vigtigt, når du drejer om hjørner.

WARNING

Sæt altid en afskærmning på den teleskopiske drivline og tag handling for at forhindre den i at dreje med akslen. Betjen ikke den teleskopiske drivline, medmindre der er installeret en beskyttelse, der dækker kraftoverføringsakslen fuldstændigt og ikke drejer med akslen.

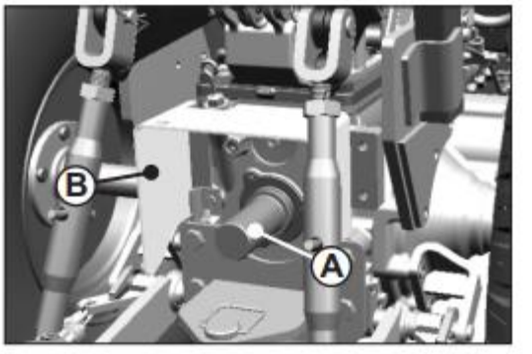

Fig. 4.12b

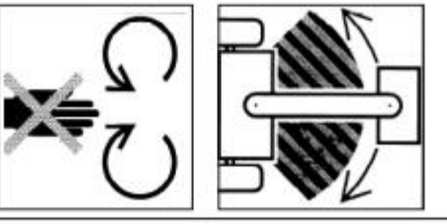

Fig. 4.12c

Fig. 4.12d

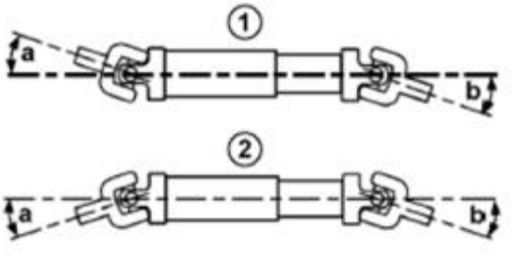

Ledning på teleskopisk drivlinje

WARNING

Hold dig væk fra området af trepunktsforbindelsen, når du kontrollerer den.

WARNING

Det påmonterede maskineri skal sænkes ned på jorden, før det forlades traktoren.

WARNING

Hold dig væk fra området mellem traktor og bugseret køretøj.

Information om brug af redskaber med kraftudtags drivaksler

CAUTION

1. Sluk for motoren, og frakobl PTO, før PTO-drevet udstyr monteres.

CAUTION

Redskaber med høj inerti går ikke i stå i det øjeblik, PTO-kontrolgrebet flyttes til frakoblet position. Nærmer dig IKKE redskabet, mens det "kører ned". Arbejd ikke på redskabet, før det er stoppet.

CAUTION

Før du forsøger at rengøre, justere eller smøre en PTO-drevet maskine, TPL, skal du altid sikre dig, at PTO er slukket og stoppet, traktorens motor er slukket og tændingsnøglen er taget ud. Drej nøglen fra for at stoppe motoren.

2. Fastgør redskabet til traktoren før tilslutning af PTO-drivledningen. Lås TPL i opadgående position, hvis den ikke skal bruges.

3. Drej PTO-skjoldet opad for at få frigang. Med motoren slukket, drej akslen lidt med hånden, hvis det er nødvendigt, for at justere splines. Tilslut drivledningen til PTO-akslen. Træk ud på akslen for at være sikker på, at drivledningen er låst til PTO-akslen. Placer PTO-skjoldet i nedadgående position.

4. Sørg for, at alle skjolde er på plads og i god stand. Betjen aldrig PTO, medmindre hovedskærmen er korrekt installeret. MED STOPPET MOTOR skal du kontrollere de integrerede skjolde på drivlinjen ved at sikre, at de roterer frit på akslen. Smør eller reparer efter behov.

5. Tjek omhyggeligt for interferens, sørg for at TPL er låst i opadgående position, hvis den ikke bruges.

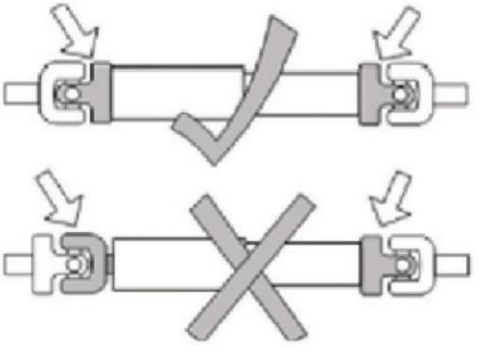

Juster gaflerne korrekt
1- Z-formet layout 2
- W-formet layout

Fig. 4.12e

Et krav om kun at bruge kraftudtags drivaksler med passende afskærmninger

Vinklerne (1) og (2) ved kardanleddene skal så vidt muligt være de samme i begge ender af den teleskopiske drivline.

I applikationer, hvor dette ikke er tilfældet (f.eks. skarpe sving med PTO indkoblet), anbefales det at bruge en drivaksel med kontinuerlig hastighed.

BEMÆRK: De to skematiske tegninger viser ingen afskærmninger på den teleskopiske drivlinje. En afskærmning er obligatorisk ved brug af teleskopiske drivliner.

VIGTIGT: Inden du bruger et PTO-drevet redskab, skal du træffe foranstaltninger for at sikre, at den teleskopiske drivlinje smøres regelmæssigt. Overhold instruktionerne i betjeningsvejledningen leveret af producenten. VIGTIGT: På multi-komponent teleskopiske drivliner skal ågene i hver ende være justeret som vist. Ågene i hver ende må IKKE være 90° i forhold til hinanden.

PTO ekstern kontrolkontakt

Hvis du ønsker at betjene et hvilket som helst PTO drevet redskab i statisk tilstand af traktoren uden at sidde på førersædet, kan det samme opnås ved hjælp af PTO ekstern kontrolkontakt. Denne kontakt er placeret i nærheden af tændingskontakten (fig. 4.12f).

Driftsmåde:

Under statisk tilstand (føreren forlader sædet og kraftudtaget er i kørende tilstand), skal du aktivere parkeringsbremsen og trykke kontakten nedad i 'ON'-tilstand. Dette forhindrer motoren i at blive slukket.

Fig. 4.12f

4.13 Hydrauliske koblingsanordninger

En dobbeltvirkende (1DA) spærretype Retningsreguleringsventil (DCV) er udstyret som standardudstyr i din traktor. DCV'en bruges ved fastgørelse af redskabet drevet af hydraulisk cylinder.

Hun-hurtigkoblingerne (QRC'er) er placeret på bagsiden af traktoren (se fig. 4.11a).

1. Sørg for, at slangeenden og koblingsbeholderne (han og hun) er i perfekt rene tilstand.
2. Fjern støvproppen fra QRC'erne.
3. For at tilslutte hankoblingen skal den skubbes fast ind i hunkoblingsstikket. Træk let for at sikre, at der var en positiv forbindelse.
4. Brug DCV-håndtaget (fig. 4.11b) til at betjene DCV.
5. Flyt DCV-håndtaget frem eller tilbage for at styre redskabet.

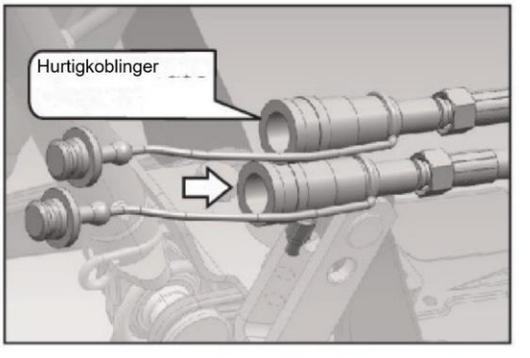

Fig. 4.13 (a)

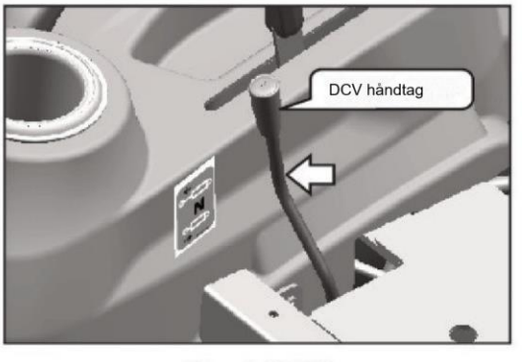

Fig. 4.13 (b)

CAUTION — Brug kun cylinderredskaber i henhold til DCV monteret i din traktor.

CAUTION — Hydraulikslanger kan svigte på grund af fysiske skader, knæk, alder og eksponering. Tjek slangerne regelmæssigt. Udskift beskadigede slanger.

CAUTION — Sørg for, at DCV-håndtaget er i neutral position, hvis DCV ikke er i brug. Manglende overholdelse af denne instruktion kan resultere i alvorlig skade på hydrauliske komponenter.

WARNING — Kobl aldrig redskaberne af, før QRC'erne fjernes.

4.14 Responsventil (Transportlås)

Brug responsventilknappen til at justere sænkehastigheden for trepunktskoblingen. Den fungerer også som en sikkerhedsanordning under transport af redskaber. Den er placeret på forsiden af det hydrauliske bagdæksel under førersædet (se fig. 4.14).
Betjening: Under transport af redskaber, løft redskabet i den ønskede højde og spænd derefter reaktionsventilen helt (med uret) for at låse den.

ADVARSEL

Reaktionsventilen skal altid være lukket under transport af redskaber.

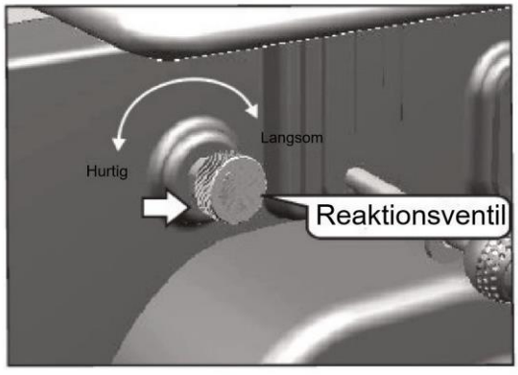

Fig. 4.14

4.15 Håndtag til hastighedsområdevælger (HML).

Dette håndtag har to positioner, dvs. Høj, Medium og Lav hastighedsområde. Hvert område er identificeret med et symbol på knappen på håndtaget.

Bemærk: Vælg hastigheden efter start af traktoren efter behov.

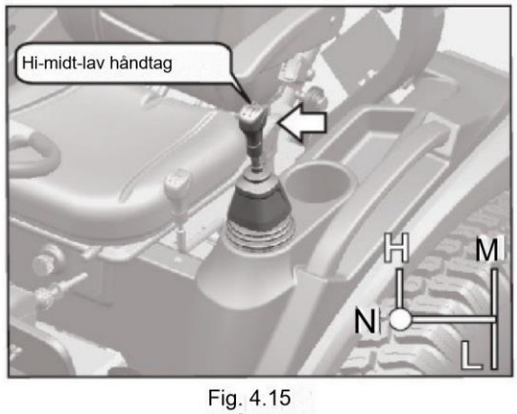

Fig. 4.15

4.16 Differentiallåsepedal

Bagakseldifferentialet er udstyret med en låseanordning, der går i indgreb, når et af baghjulene glider på grund af manglende greb.
For at låse differentialet, sænk traktoren ned og tryk differentialespærrepedalen helt ned (fig.4.16).
BEMÆRK: For de bedste resultater skal du aktivere differentialespærren, før hjulene sandsynligvis glider. Spærr ikke differentialet uden først at have trykket koblingspedalen ned.
Differentialet skal forblive låst, indtil drivhjulene genvinder deres greb. For at deaktivere låsen skal du blot fjerne din fod fra pedalen. Hvis differentialet ikke udløses, skal du bremse kraftigt på hjulene. Brems det hjul, der er ud af furen under pløjearbejde.

ADVARSEL

Anvend ikke differentialespærre, mens traktorens hastighed er mere end 6 km/t ved vending.

VIGTIGT: Differentialespærren bør kun være i lige position og bør frigøres ved drejninger for at undgå beskadigelse af differentialsamlingen.

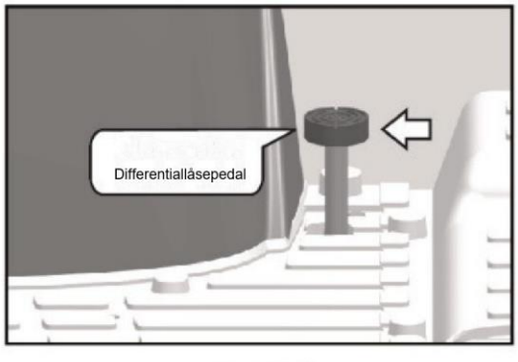

Fig. 4.16

4.17 Servostyring

Traktoren er udstyret med servostyring med en pumpe på 5,5 CC og styreenhed på 40 CC, hvilket gør det muligt for føreren at styre betjeningen nemt.

BEMÆRK: Servostyringsfunktionen slukker, når motoren er slukket.

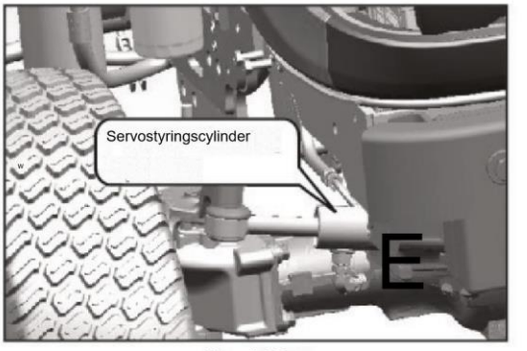

Fig. 4.17

4.18 Driftsbremse

Driftsbremsepedalen placeret på højre side af platformen.

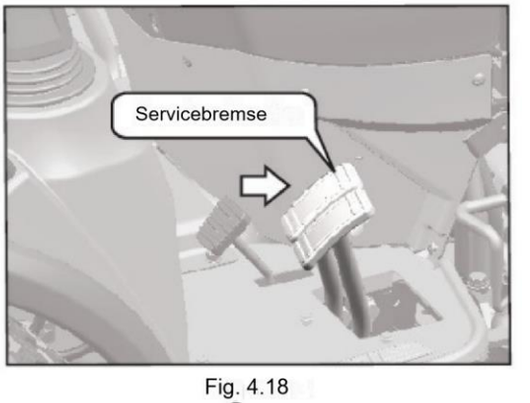

Fig. 4.18

4.19 Parkeringsbremse

Parkeringsbremsen er placeret under førersædet og aktiveres af parkeringsbremsehåndtaget, som virker på bremseskiverne ved hjælp af en mekanisk betjening.

Parkeringsbremseaktivering

- Træk parkeringsbremsehåndtaget opad for at aktivere parkeringsbremsen (fig. 4.19).

Frakobling af parkeringsbremse

- Tryk bøsningen (A, fig. 4.19) fremad, skub parkeringsbremsegrebet nedad og slip bøsningen 'A'.

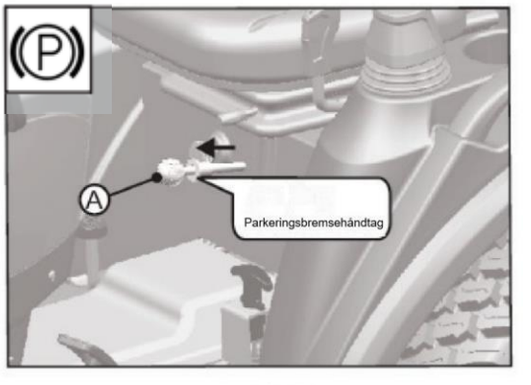

Fig. 4.19

Aktiver altid parkeringsbremsen, når traktoren bruges til arbejde i stilstand, også selvom det kun er i korte ADVARSEL-perioder.

VIGTIGT: Kørsel med traktoren med parkeringsbremsen delvist aktiveret kan forårsage beskadigelse af indvendige transmissionskomponenter. Sørg for, at bremsen er helt frakoblet under traktordrift.

4.20 Hastighedskort

Følgende angivne hastigheder er ved nominelle motoromdrejninger:

Range	Direction	Rear Tyre Size				
		8.3-20 6PR BKT Tr144/ 171 TT	280/70/R-18 114 A8/B BKT	33X15.5-16.5 10PR BKT LG306 TL	33X15.5-16.5 SPHD BKT	280/70/R16
HI	H1	8.54	7.69	7.62	7.11	7.28
	H2	13.64	12.29	12.17	11.37	11.63
	H3	19.36	17.44	17.28	16.13	16.51
MEDIUM	M1	3.46	3.11	3.08	2.88	2.95
	M2	5.52	4.98	4.93	4.60	4.71
	M3	7.83	7.06	6.99	6.53	6.68
LOW	L1	1.23	1.11	1.10	1.02	1.05
	L2	1.96	1.77	1.75	1.64	1.67
	L3	2.79	2.51	2.49	2.32	2.38

4.21 Hjul og dæk

Dæk spiller en afgørende rolle i transport- og landbrugsoperationer. Det er den vigtigste faktor i traktorens effektive ydeevne, det bør kun bruges i henhold til virksomhedens anbefaling. Her vil vi kun diskutere pneumatiske dæk.

På ethvert dæk er der en mærkning, som repræsenterer dets størrelse og kapacitet, f.eks. dækmærkning er 8,3x20, 4-lags rating dvs. 8,3 tommer er sektionsbredden, 20 tommer er vulstdiameteren. Lagvurderingen viser ikke, at det samme antal lag er indsat i dækket. Det er kun et sammenlignende mål for dækkets bæreevne (LCC). Efterhånden som flere lags rating viser mere LCC, samtidig med at LCC øges, falder stødabsorberingskapaciteten.

Generelt betragtes traktoren til to typer arbejde:

- Arbejd på blød jord, hvor der er behov for maksimal vedhæftning. I dette tilfælde vil der være brug af det laveste tryk, der er kompatibelt med den transporterede belastning.
- Arbejde på hårdt underlag og veje, bugsering osv. I dette tilfælde vil der være brug af maksimalt tryk.

I feltoperationer

Anbefalet dæktryk: For: 20-22 PSI/bag: 14-16 PSI

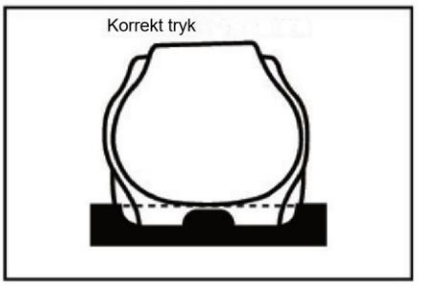

• God vedhæftning af snavsryper. •

God rengøring af slidbanen

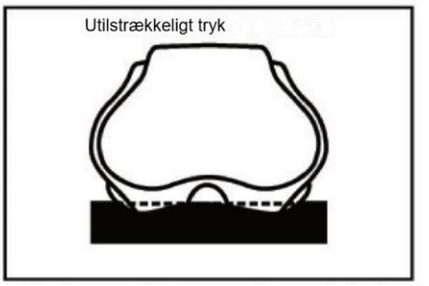

• Reducer vedhæftningen på grund af manglende dækgreb.
• Forringelse af dækhuset af trækkræfter.

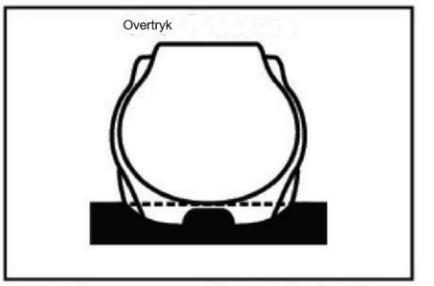

• Reducer gruppe på grund af manglende rengøring
• Forringelse på grund af komprimeret jord.

Om vognmandsdrift

Anbefalet dæktryk: For: -22~24 PSI / Bag 16-18 PSI

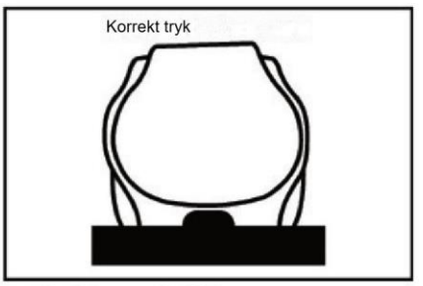

• Modstandsdygtighed over for slid

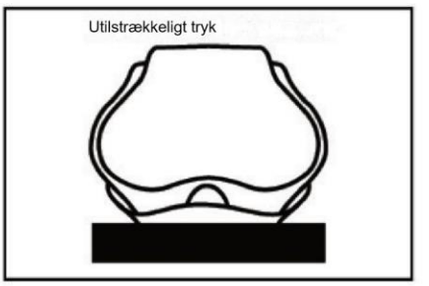

• Reducer vedhæftningen på grund af manglende dækgreb.
• Forringelse af dækhuset af trækkræfter.

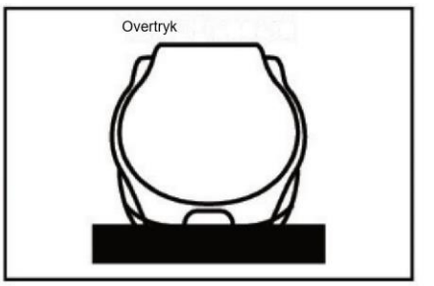

• Reducer gruppe på grund af manglende rengøring
• Forringelse på grund af komprimering jord.

Bæreevne

Dækkombination	Aksel nr	Dækdimensioner inklusive lastkapacitetsindeks og hastighedskategorisymbol	Dækbelastning pr. dæk [kg]	Maksimal tilladt masse pr. aksel [kg]	Maksimalt tilladt køretøjets tilladte masse [kg]	Maks. lodret belastning på koblingspunkt [kg]
1	1	6.00-12 & 76 A6	400	800	2220	248
	2	8.3-20 6PR & 96 A6	710	1420		
2	1	7-14 8 PR & 72 A6	685	1370	3240	
	2	8.3-24 & FARM 2000 8PR	935	1870		
3	1	6.5/80-12 & 80 A6	650	1300	3660	
	2	280/70 R18 & 114 A8	1180	2360		
4	1	23x8.5-12 & LG 306 TL	960	1920	5220	
	2	33x15.5-16.5 & LG 306 TL	1650	3300		
5	1	25x8.50-14 (LG306)	750	1500	3400	
	2	13.6x6 (LG306)	950	1900		
6	1	220/55 R12 Galaxy Pro (82A8/82B)	475	950	3190	
	2	280/70 R16 Galaxy Pro (112A8/112B)	1120	2240		
7	1	23x8.5-12 12 PR SPHD	840	1680	5580	
	2	33x15.5-16.5 12 PR SPHD	1950	3900		

4.22 Tjek hjulmøtrikbolt

Tjek hjulmøtrikken på for- og baghjulet. Tilspænd den som pr følgende specifikation:

Baghjul: 130 Nm [103 lbf-ft]

Forhjul: 72 Nm [53 lbf-ft]

4.23 Ballastering af forakslen

Korrekt ballast er en vigtig faktor for traktorens ydeevne. For bedre ydeevne af traktoren kan traktorens vægt reduceres efter behov. Maksimal produktivitet kan kun opnås, hvis traktorens vægt er passende til jobbet. Ballast er påkrævet for trækkraft og stabilitet. Traktoren er udstyret med aftagelig forreste tåkrog. Følgende faktorer bestemmer mængden af ballast. Jordoverfladen er løs eller fast

-
- Type redskab
- Kørehastighed og traktoreffekt delvis eller fuld last.

Som standard udstyret med 2 frontvægte på hver 15 kg, dvs. 30 kg [66,14 pund].

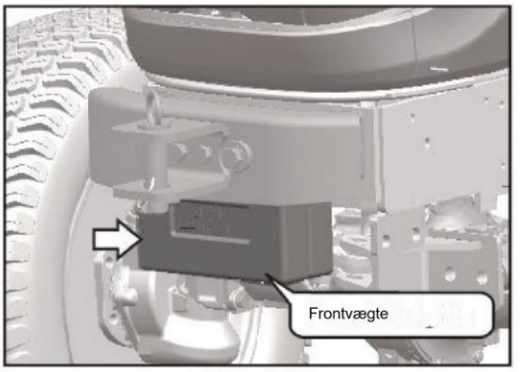

Fig. 4.23

4.24 Hydraulisk kontrolhåndtag

Dette sorte håndtag er monteret på højre side af førersædet, hvilket gør det muligt at hæve eller sænke liften.

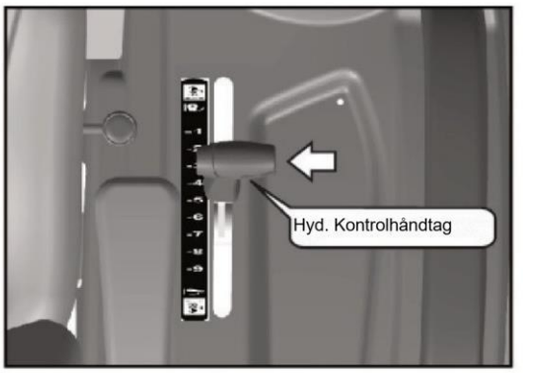

Fig. 4.24

4.25 Trepunktsforbindelse

Trepunktsophæng bruges til at montere redskabet, som er fuldt monteret, eller semi-monteret og bruges til forskellig markdrift. Trepunktsophænget styres af hydraulisk håndtag. I denne findes to trækarme, hvoraf den ene side af trækstangen er fastgjort med differentialehus og den anden bruges til at spænde redskabets nederste stift. Løftestænger er monteret på løftearm, der betjenes gennem rockshaft. Løs side af topstangen bruges til at fastgøre redskabets øvre trækstift. Topstangen er justerbar for korrekt indstilling af redskabet og lethed på tidspunktet for sammenføjning.

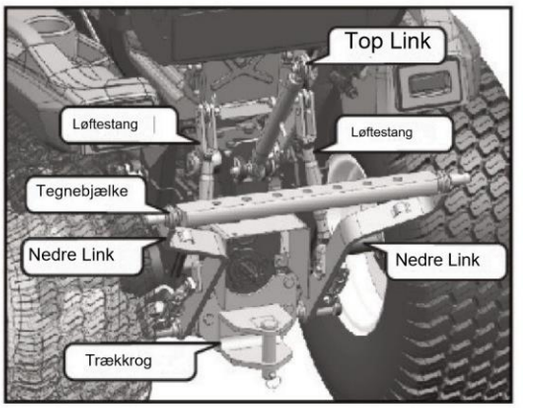

Fig. 4.25

Justerbare løftestænger

Løftestængerne kan justeres mekanisk for at få underarmene i vater og på linje med hinanden. Dette vil afhænge af den type redskab, der anvendes, og det arbejde, der skal udføres.

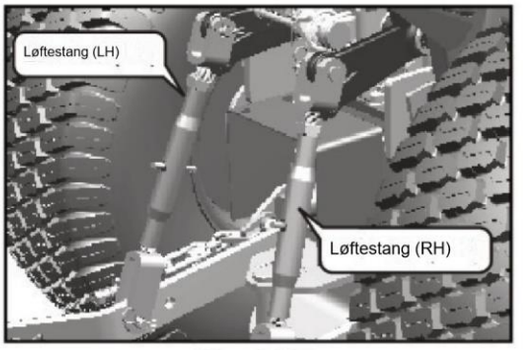

Fig. 4.25b

Top Link

Til længdejustering af topstangen skal du fastgøre topstangen i den anden ende og dreje håndtaget for at øge eller formindske længden. Under markdrift låses røret for at undgå unødvendig drejning.

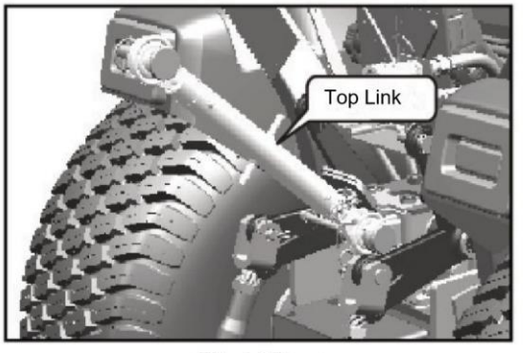

Fig. 4.25c

Nedre Links

Nedre led er tilvejebragt til at tilkoble redskabet.

Fastgøring af redskab til 3-punktskobling

Placer traktoren, så den flugter det tilsvarende træk med redskabernes trækpunkter. Hold redskabet på en hård og jævn overflade og fastgør som beskrevet nedenfor:

- Fastgør først med venstre trækstang og højre trækstang
- Fastgør til sidst med topstang

Hold dig væk fra området med trepunktsforbindelser, mens du vedhæftet fil og adskillelse af redskaber.

BEMÆRK: Maksimal tilladt lodret belastning på bagerste træk er 248 Kg-f [0,55 pund-kraft].

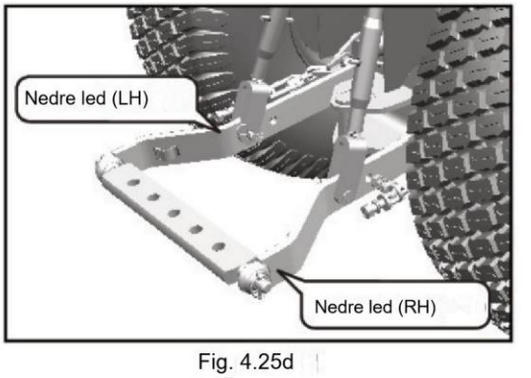

Fig. 4.25d

4.26 Sikkerhedsramme: Roll Over Protection Structure (ROPS)

En sikkerhedsramme og sikkerhedssele er monteret som standardudstyr på platformstraktoren på tidspunktet for fabriksmontering. Hvis sikkerhedsrammen blev slettet af den oprindelige køber eller er blevet fjernet, anbefales det, at du udstyrer din traktor med en sikkerhedsramme og en sikkerhedssele. Sikkerhedsrammer er effektive til at reducere skader under overtumsulykker.

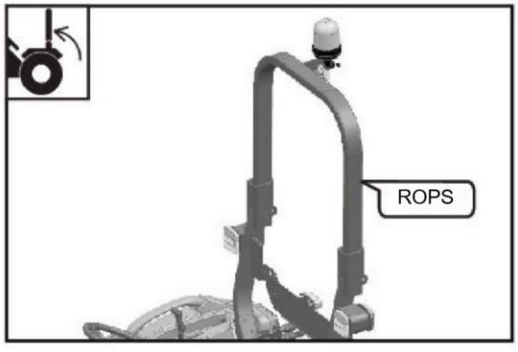

Fig. 4.26a

ADVARSEL: En traktor, der vælter uden sikkerhedsramme, kan resultere i alvorlig personskade eller død.

Operation:

- Før traktoren tages i brug, skal det sikres, at sikkerhedsrammen ikke er beskadiget, og at den er forsvarligt fastgjort til traktoren.
- Hvis sikkerhedsrammen er blevet fjernet fra traktoren, skal den omgående monteres eller opstilles med det rette beslag og med det anbefalede drejningsmoment. FASTSÆT
- IKKE kæder, reb eller kabler til sikkerhedsrammen for at trække; dette vil få traktoren til at tippe baglæns. Træk altid fra traktorens trækstang. Bær altid din sikkerhedssele-
- justeret stramt, undtagen når sikkerhedsrammen er blevet fjernet.
- Tjek sikkerhedsselen for skader. En beskadiget sikkerhedssele skal udskiftes, fig. 4.26b.

Fig. 4.26b

Vedligeholdelse og inspektion:

ROPS er blevet certificeret i henhold til industri- og/eller regeringsstandarder. Enhver beskadigelse eller ændring af ROPS, monteringsbeslag eller sikkerhedssele annullerer certificeringen og vil reducere eller eliminere beskyttelsen for operatøren i tilfælde af en rul-over.

VIGTIGT: Sikkerhedsrammen må ikke svejses, bores, bøjes eller rettes.

ROPS, monteringsbeslag og sikkerhedssele bør kontrolleres ved hver service for tegn på skader eller revner.

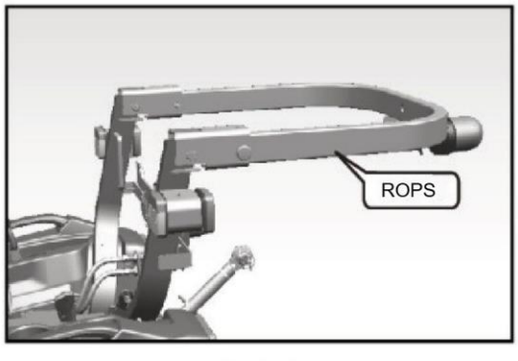

Fig. 4.26c

Normal driftsposition

Til normal drift, inklusive transport, skal du altid bruge styrtbøjlen i oprejst position med fastspændt sikkerhedssele for fuld beskyttelse mod væltning (fig. 4.27a).

Betjening Foldbare ROPS

- Skru sekskantskruen M10 af (1, Fig. 4.27c) - 2 stk.
- Fjern låseringen (2,4.27d) - 2 stk.
- Fjern stiften (3, 4.27d) - 2 stk. fra ROPS beslag.

Når du hæver eller folder styrtbøjlen, skal du aktivere parkeringsbremsen, standse motoren og fjerne nøglen.

FORSIGTIG Udfør altid funktionen fra en stabil position bag på traktoren. Fold kun styrtbøjlen ned, når det er absolut nødvendigt, og fold det op og lås det igen så hurtigt som muligt.

Hold styrtbøjlen fast med begge hænder for at undgå personskade

FORSIGTIG fold ROPS langsomt og forsigtigt.

5.1 Vedligeholdelsesplan

Overhold følgende vedligeholdelsesplan. Denne vedligeholdelsesplan gælder for traktorer, der køres under normale forhold. Når din traktor ofte køres på mudrede steder, skal smøring udføres hyppigere, og når traktoren ofte køres på støvede steder, rengør luftfilterelementet og brændstoffilteret oftere. Ekstra service skal udføres afhængigt af den særlige situation.

Parameters	**1st Service 50 Hours**	**2nd Service 250 Hours**	**3rd Service 500 Hours**	**4th Service 750 Hours**	**5th Service 1000 Hours**	**6th Service 1250 Hours**	**7th Service 1500 Hours**
General							
Washing	W	W	W	W	W	W	W
Greasing	G	G	G	G	G	G	G
Re-tighten All Fasteners	CT	CT	CT	CT	CT	CT	CT
Rear View Mirror Holder	CT	CT	CT	CT	CT	CT	CT
Safety Frame (ROPS)	C	C	C	C	C	C	C
Engine							
Engine Oil	R	R	R	R	R	R	R
Engine Oil Filter	R	R	R	R	R	R	R
Tappet Clearance	CA	CA	CA	CA	CA	CA	CA
Fuel Filter Element	R	R	R	R	R	R	R
Fan Belt Tension	CT	CT	CT	CT	CT	CT	CT
Radiator Coolant Level	CP	CP	CP	CP	CP	CP	CP
Air Cleaner Element	CL	CL	CL	R	CL	CL	CL
Clutch							
Clutch Pedal Free Play	CA	CA	CA	CA	CA	CA	CA
Transmission / Hydraulic							
Transmission Oil	C	C	C	C	R	C	C
Transmission Breather Assy	CL	CL	CL	CL	CL	CL	CL
Operation of Hydraulic Lift	C	C	C	C	C	C	C
Hydraulic Oil Strainer	CL	CL	CL	R	CL	CL	R

Parameters	50 hrs/ 1st Service	250 hrs/ 2nd Service	500 hrs/ 3rd Service	750 hrs/ 4th Service	1000 hrs/ 5th Service	1250 hrs/ 6th Service	1500 hrs/ 7th Service
Brakes							
Operation of Brakes	C	C	C	C	C	C	C
Brake Pedal Free Play	CA	CA	CA	CA	CA	CA	CA
Steering							
Steering Operation	C	C	C	C	C	C	C
Front Axle 4x4							
Front Axle Differential Oil	R	C	R	C	R	C	R
Breather Assy	CL	CL	CL	CL	CL	CL	CL
Front Axle Pivot	C	C	CA	C	CA	C	CA
Wheels and Tyres							
Front Wheel Bolts	CT	CT	CT	CT	CT	CT	CT
Rear Wheel Nuts	CT	CT	CT	CT	CT	CT	CT
Tyre Inflation Pressure	CA	CA	CA	CA	CA	CA	CA
Battery							
Battery Electrolyte Level	C	C	C	C	C	C	C
Battery Terminals	CL	CL	CL	CL	CL	CL	CL
Electrical							
Functioning of All Gauges & Meters	C	C	C	C	C	C	C
Functioning of Alternator & Starter	C	C	C	C	C	C	C

Forklaringer: R-Replace, C-Check, CT-Check & Tight, CA-Check & Adjust, CL-Clean

Ud over 1500 timer, gentag cyklussen hver 250 timer.

VIGTIG:

- Motoroliekvalitet skal vælges i henhold til driftstemperaturforhold.
- Antifrost bør anvendes i omgivelsestemperaturer under nul.
- Clean Air Cleaner-system efter behov i henhold til markdriftsforholdene.

5.2.1 Brændstoftankpåfyldning

ADVARSEL

Overhold følgende instruktioner, når du arbejder med dieselolie:

1. Ryg ikke, mens du fylder brændstoftanken, da diesel er brandfarlig væske og let antændes.
2. Blandinger af diesel og alkohol er ikke godkendt, da den resulterende smøring af brændstofindsprøjtningssystemet er utilstrækkelig.
3. Rengør området omkring påfyldningsstudsen, hvor brændstoffet hældes.
4. Fyld tanken sidst på dagen for at forhindre dannelse af kondensvand natten over.
5. Fjern aldrig stikket eller brændstof til traktoren, mens motoren kører. Hold styr på pumpedysen, mens tanken fyldes.
6. Tanken må ikke være helt fyldt. Giv plads til en stigning i volumen. Hvis den originale tankprop går tabt, skal den udskiftes med en original reserve, som skal spændes helt.
7. Tør straks brændstofspild op.

5.2.2 Brændstofbehov

Det er vigtigt at bruge brændstof af god kvalitet for motorens lange levetid og gode ydeevne. Brændstofferne skal være rene, velraffinerede og ikke-ætsende for brændstofsystemets komponenter. Sørg for at bruge brændstof af kendt kvalitet og pålidelig oprindelse.

5.2.3 Tankning

Før du brænder på traktoren, skal du rense området omkring påfyldningsstudsen for at forhindre fremmedlegemer i at trænge ind i tanken. Efter påfyldning spændes proppen ordentligt.

5.2.4 Brændstofopbevaring

Tag alle nødvendige forholdsregler for at sikre, at lagret brændstof ikke bliver forurenet med snavs, vand eller andre stoffer.

Opbevar brændstof i sorte jerndunke. Opbevar det ikke i galvaniserede dåser, da galvaniseringsbehandlingen ville reagere med brændstoffet og danne forbindelser, der ville ødelægge indsprøjtningspumpen og injektorerne.

Brændstoftankkapacitet: 29 ±3 liter (7,66 ±0,79 amerikanske gallons)

- Opbevar brændstofdåser væk fra direkte sollys og let skråtstillet, så eventuel sediment indeni fjernes gennem udløbsrøret.

• For at gøre slam og vandkondensering nemmere at fjerne; der skal være en udledningsprop (c), i det laveste punkt, på den modsatte side af afløbsrøret. Hvis brændstoffet ikke er filtreret fra opbevaringsbeholderen,

- skal du bruge en tragt med finmasket net over brændstoftankens påfyldningsprop-indløb, når du fylder brændstof på.

. Planlæg dine brændstofkøb, så sommerbrændstoffer ikke opbevares for længe og bruges om vinteren.

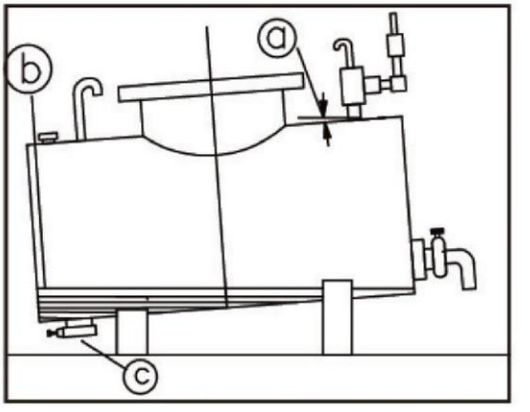

Fig. 5.2a

Opsætning af en tank til brændstofopbevaring og dekantering.

en. Slop 25 %

b. Kondensvand. c. Slamaftapningsprop.

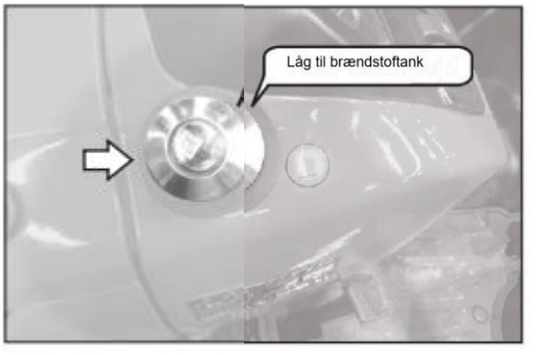

Fig. 5.2b: Brændstoftankdæksel

5.3.1 Kontrol af motoroliestand

Før du kontrollerer oliestanden, skal du sikre dig, at traktoren er parkeret på et jævnt underlag. Stop motoren og vent et stykke tid, da al olie skulle vende tilbage til bundkarret.

Kontroller oliestanden ved at skrue oliepinden af (placeret på højre side af motoren). Fyld olieniveauet op, hvis niveauet er under minimumsmærket. Fyld ikke for meget end mærket med maksimalt niveau. Oliestanden skal være mellem maksimum- og minimumsmærkerne (se fig. 5.3a).

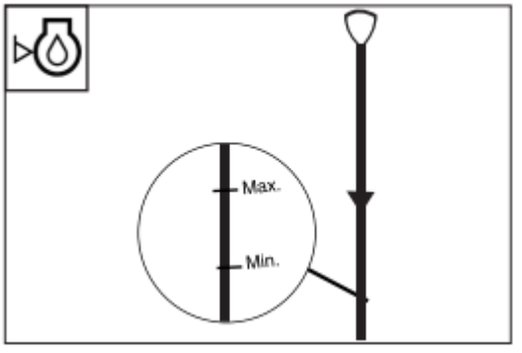

Fig. 5.3a: Målepindemærker

5.3.2 Udskiftning af oliefilter og motorolieskifteoliefilter:

1. Fjern oliefilteret ved at dreje det mod uret med hånden eller med filternøglen.
2. Tag et nyt oliefilter og kontroller, at pakningen sidder ordentligt fast.
3. Påfør ren motorolie på pakningen på det nye oliefilter.
4. Monter oliefilteret. Når filterpakningen kommer i kontakt med filterets monteringsflade, stram det nye oliefilter.

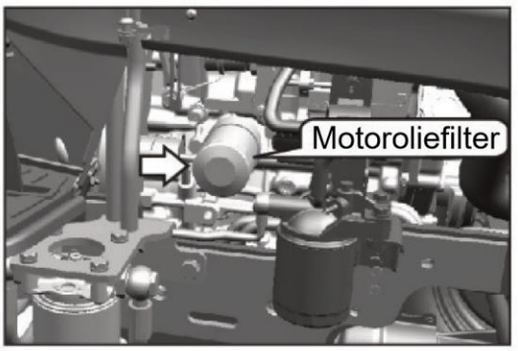

Fig. 5.3b

Påfyldning af motorolie:

1. Monter aftapningsproppen igen, og fjern oliepåfyldningsdækslet.
2. Fyld motorolien med den specificerede motorolie til det specificerede niveau for at samle kapaciteten fra oliepåfyldningsdækslet (fig. 5.3c & 5.3d).
3. Indsæt i oliestandsmålerens styre, og træk derefter måleren ud igen.
4. Sørg for, at oliestanden skal være mellem MAX. & MIN. mærker på oliepinden. Hvis mindre, så hæld olien for at bringe den til det specificerede niveau.
5. Monter oliepåfyldningsdækslet efter efterfyldning.
6. Kontroller oliepanden og andre dele for olielækage.
7. Start motoren, lad den køre i tomgang og kør ikke med det samme.

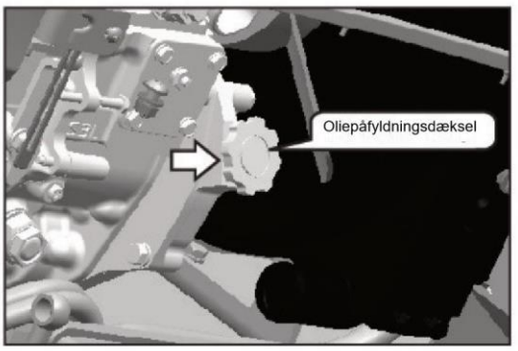

Fig. 5.3c

Anbefalet kvalitet af motorolie:

SAE-10W40 (kolde lande)
SAE-15W40 (varme lande)

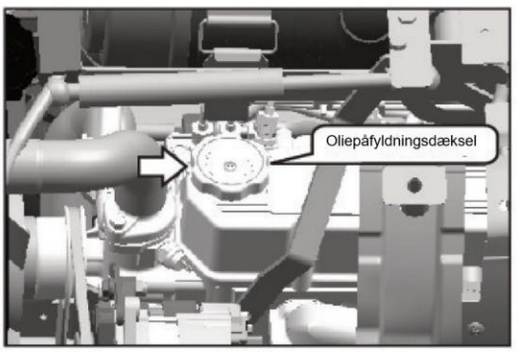

Fig. 5.3d

5.4 Udskiftning af brændstoffilter

1. Sluk tændingskontakten.
2. Fjern filteret ved at dreje det mod uret med hånden eller en specialnøgle.
3. Tag et nyt filter og kontroller, at pakningen sidder ordentligt fast.
4. Påfør ren motorolie på pakningen på det nye brændstoffilter. 5. Installer brændstoffilteret, når filterpakningen kommer i kontakt med filterets monteringsflade, stram filteret og sørg for, at der ikke er lækage.

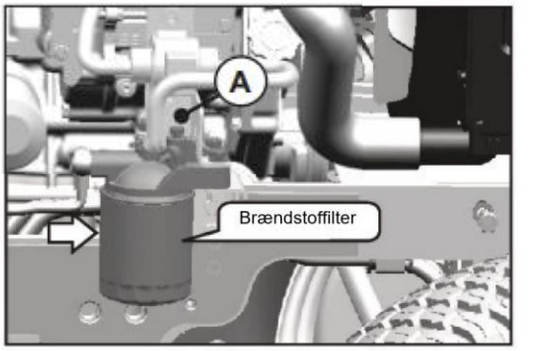

Fig. 5.4a

5.5 Udluftning af brændstofsystem

Efter skift af brændstoffilter skal systemet udluftes på følgende måde:

1. Tænd tændingsnøglen for at starte den elektriske pumpe, indtil udluftningsprocessen er afsluttet.
2. Løsn udluftningsproppen (A) øverst på brændstoffilterhuset.
3. Spænd udluftningsproppen (A), indtil det boblefrie brændstof strømmer fra hullet til udluftningsproppen.
4. Løsn udluftningsproppen (B) på FIP, og lad luften strømme ud af systemet.
5. Spænd udluftningsproppen (B), indtil det boblefrie brændstof strømmer fra returventilen.

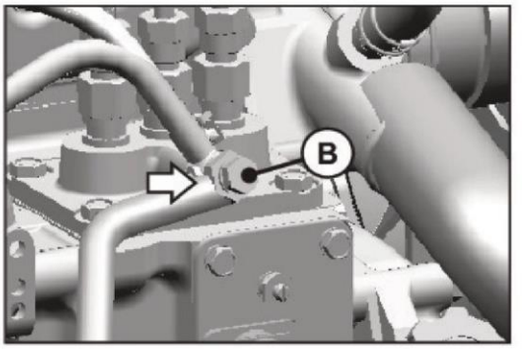

Fig. 5.4b

5.6 Radiator

5.6.1 Kølevæskeniveau i køleren (når det er varmt)

Åbn langsomt kølerdækslet (1, fig. 5.6a) op til sikkerhedsspærren (ca. 1/3 omgang). Vent, så dampen kan slippe ud. Fortsæt med at åbne hætten, tryk den hårdt ned for at frigøre sikkerhedslåsen. Niveauet af kølevæske skal lige røre ved tappen i påfyldningstuden.

Hvis niveauet er faldet, skal du kontrollere hele kølesystemet for lækage (radiator, slanger osv.). Hvis der ikke er lækage, påfyldes kølevæske.

Fyld reservetanken (2, fig. 5.6a) med kølevæske op til mærket FULL for kølevæske.

Kølevæske er en blanding af vand og antirust-/antifrysemiddel i et anbefalet forhold.
I klimaforhold under minusgrader, brug Glysantin G40 frostvæske sammen med vand i følgende forhold (tabel 5.6.1):

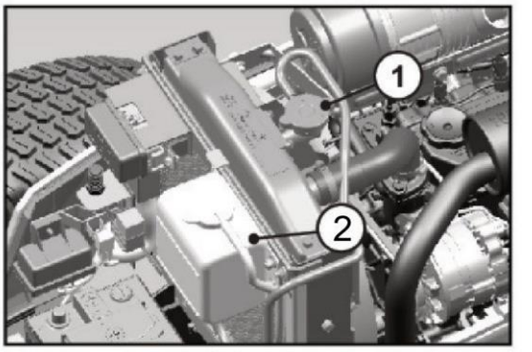

Fig. 5.6a

Temperature Range °C [°F]	0 to -3 [32 to 26.6]	-3 to -8 [26.6 to 17.6]	-8 to -16 [17.6 to 3.2]	-16 to -25 [3.2 to -13]	-25 to -37 [-13 to -34.6]	-37 to -55 [-34.6 to -67]
Antifreeze (%)	10	20	30	40	50	60

5.6.2 Radiatortømning og -skylning (når den er kold)

1. Fjern kølerdækslet og aftapningsproppen (fig. 5.5b).
2. Lad kølevæsken løbe ud. Luk aftapningshanen og propperne. Skyl kølesystemet med vand / rengøringsopløsning i 15 minutter, og dræn derefter rengøringsopløsningen.
3. Sæt aftapningsproppen på igen, og fyld kølevæsken på igen (blanding af vand, anti-afkalkningsmiddel, frostvæske).
4. Kør motoren med kølerdækslet åbent og accelerer 2-3 gange og fyld kølervæske på, hvis det er nødvendigt.
5. Sæt kølerhætten på igen, og sørg for, at alle forbindelser er tætte for enhver lækage.

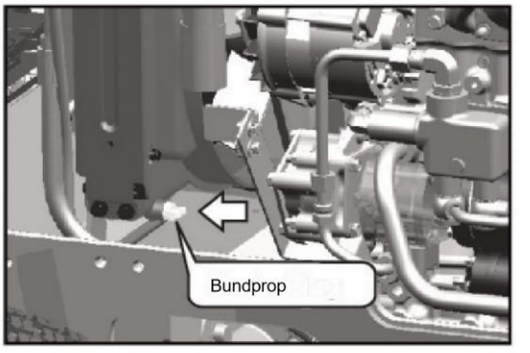

Fig. 5.6b

5.6.3 Rengøring af radiatorfinner (fig. 5.6c)

1. Kontroller radiatorfinnerne for huller eller revner for tilstopning.
2. For at rense køleren blæses trykluft fra motorsiden til ydersiden.

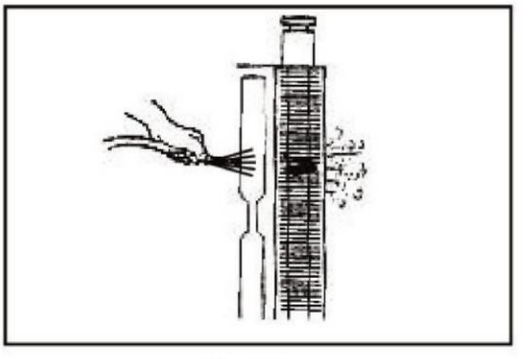

Fig. 5.6c

5.6.4 Rengøring af radiatornet (fig. 5.6d)

1. Løft motorhjelmen.
2. Træk radiatornettet ud.
3. Rengør halm og støv fra radiatornettet.

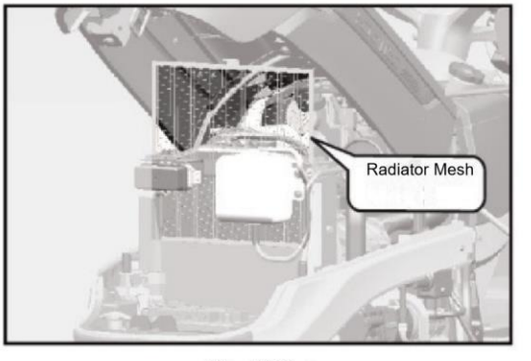

Fig. 5.6d

5.6.5 Kølerhætte (fig. 5.6e)

Kølesystemet er et lukket tryksystem, så betjen ikke traktoren uden kølerhætte eller hætte med beskadigede gummitætninger (A) / defekt udløserventil for at undgå vandtab og overophedning af motoren.

Brug kun ægte kølerhætte.

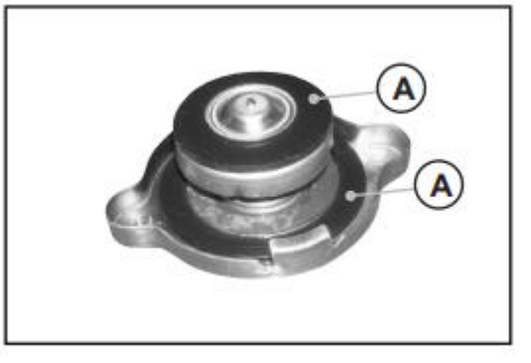

Fig. 5.6d

5.7 Eftersyn af slanger

Kontroller/udskift slanger

- Kontroller slangerne regelmæssigt på hver service/inden traktoren starter efter langvarig tomgang - for utætheder, knæk, snit, rifter, gnidninger, buler, korrosion, blotlagt stof og andre tegn på slid og skader.
- Udskift slidte eller beskadigede slanger med det samme.
- Udskiftningsslanger fås hos din forhandler.

BEMÆRK: Se vedligeholdelsesplan for inspektionsinterval af slanger.

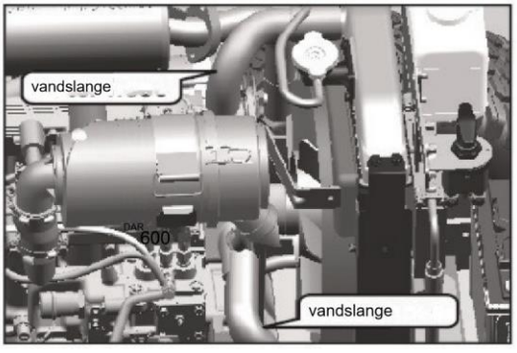

Fig. 5.7

5.8 Vedligeholdelse af luftfilter

Luftrenserkomponenter (fig. 5.8a,b,c)

(1) Luftfilterhus

(2) Klemme

(3) Dæksel

(4) Gummiventil

(5) Luftrenserelement

(6) Tilstopningssensor

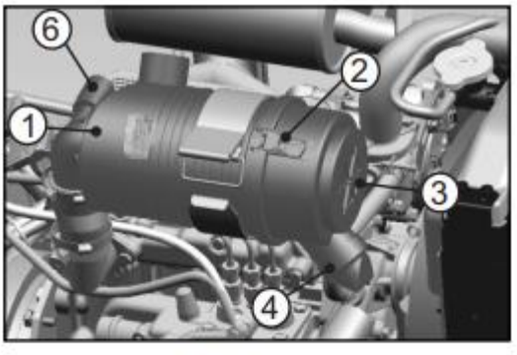

Fig. 5.8a

Vigtige instruktioner:

- Rengør luftfilterelementet efter de første 50 timer og derefter efter hver 250 timers drift, eller hver gang chokerindikatoren lyser på instrumentbrættet.
- Rengør filterelementet ved at blæse luft indefra. Det maksimale tryk bør ikke overstige 1,6 bar (23 PSI).
- Brug en ren klud til at tørre tætningsområder af elementet af.
- Efter udskiftning af det nye filterelement skal du sikre, at (mærket ◄) på dækslet med mærket () på luftfilterhuset passer.
- Sørg for, at filteret sidder korrekt i huset, før dækslet låses. Brug ikke låse på dækslet til at tvinge filteret ind i luftfilteret, hvilket kan forårsage skade på huset og vil ugyldiggøre garantien.
- Sørg for, at alle gummiringe sidder korrekt. Udskift de beskadigede.

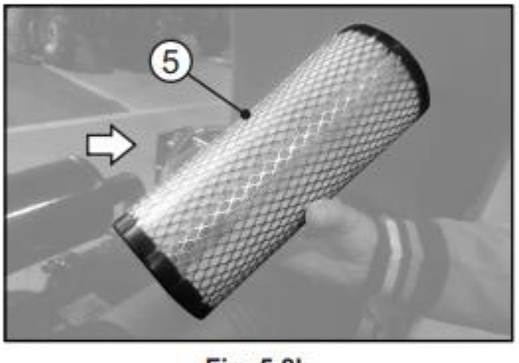

Fig. 5.8b

Udskift luftfilterelementet efter tre rengøringsoperationer eller for hver 750 timer, alt efter hvad der er først.

VIGTIGT: Forsøg ALDRIG at rense filterelementet med udstødningsgas fra motoren. Brug ALDRIG olie på tørt filter. Brug ALDRIG olie, diesel, paraffin eller opløsningsmidler til at rense filterelementet.

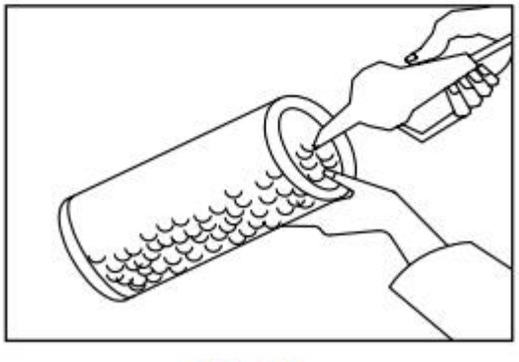

Fig. 5.8c

5.9 Koblingspedal

Ved at trykke på koblingspedalen vil bevægelsen og kraften eller motoren blive koblet fra gearkassen. Slip langsomt koblingspedalen for at overføre motorkraften til gearkassen.

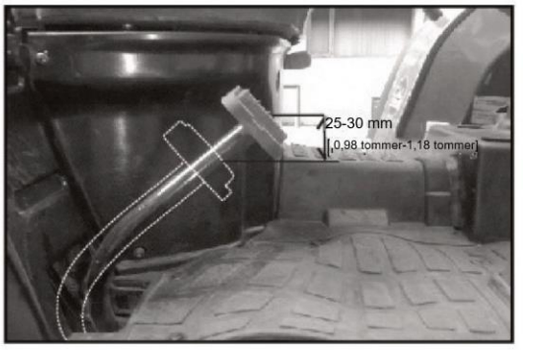

Fig. 5.9

5.10 Metode til at kontrollere koblingspedalens frie spil

Tryk koblingspedalen ned og mål pedalens frie spil som vist på figuren. Afstanden skal være 25 til 30 mm [0,98 tommer til 1,18 tommer]. Hvis afstanden er mindre end 25 mm [0,98 tommer] eller højere end 30 mm [1,18 tommer], så få den justeret.

VIGTIGT: Hold ikke foden på koblingspedalen, mens traktoren er i kørende tilstand. Det kan forårsage for stort slid på koblingen og koblingsfald før dens levetid.

5.11 Bremsepedal

Bremsepedalen er placeret i venstre side af platformen (se fig. 5.9). Traktorens bevægelse styres ved gradvist at træde på bremsepedalen efter behov.

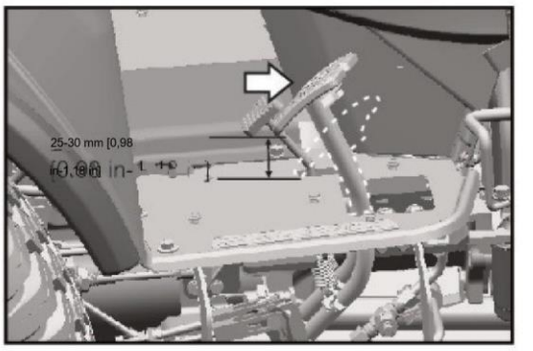

Fig. 5.9

5.12 Bremsepedal frit spil

Tryk på bremsepedalen, indtil du mærker begrænsningen, og mål pedalens frie spil som vist på figuren. Afstanden skal være 25 til 30 mm [0,98 tommer til 1,18 tommer]. Hvis afstanden er mindre end 25 mm [0,98 tommer] eller højere end 30 mm [1,18 tommer], så få den justeret.

VIGTIGT: Hold ikke foden på bremsepedalen, mens traktoren er i kørende tilstand. Det kan forårsage for stort slid på bremsebelægningen og bremsefald før dens levetid.

5.13 Styrecylinders knogleled

Få møtrikkerne efterset af et autoriseret servicecenter efter de første 50 timer og derefter ved hver service.

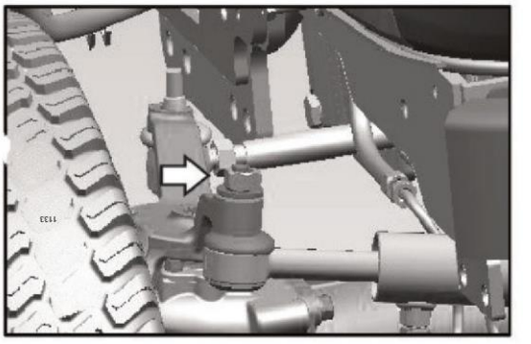

Fig. 5.11

5.14 Olieniveaukontrol i 4WD-foraksel

Oliepåfyldningsprop findes på venstre side af forakslen (som vist i fig.). Åbn proppen og kontroller oliestanden. Det nederste punkt på proppen skal nedsænkes i olien.

Foraksel oliekapacitet: 2,7 liter [0,71 US Gallons] Oliekvalitet: EP-80

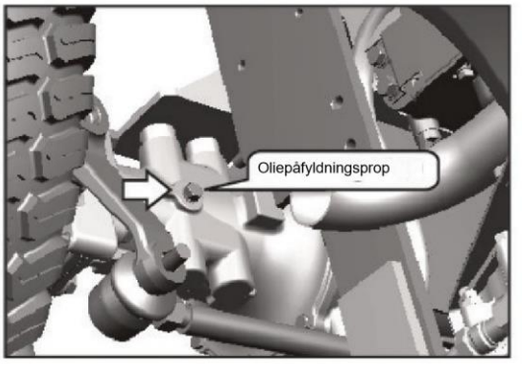

Fig. 5.14

5.15 Olieskift til transmission, bagende slutdrev og hydrauliske kredsløb med kraftløft

BEMÆRK: Når du tømmer og påfylder olie og kontrollerer oliestanden, skal du sørge for, at transmissionen er i vandret position.

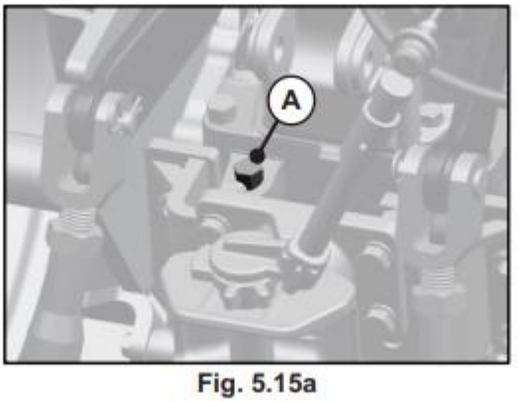

Fig. 5.15a

Olie dræning

1. Sænk løftearmene til jorden.
2. Skru alle propper af
3. Placer beholderen under alle transmissionsdrænpropper hus for at opsamle olien, når den løber ud.
4. Fjern propperne og dræn olien ud. 5. Rengør propperne og sæt dem på igen.

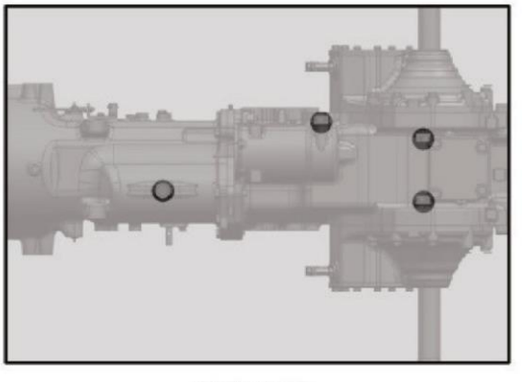

Fig. 5.15a

ADVARSEL

Pas på kraftige oliestråler. Følg alle sikkerhedsregler.

Påfyldning af transmissionen

1. Fyld transmissionsolie på fra påfyldningsskruen (A) åbning til mærket for maksimalt niveau på målepinden.
2. Lad den køre i tomgang, indtil olien når en temperatur på over 25 °C [77 °F].
3. Kontroller, at gearolien når det påkrævede niveaumærke på målepinden.
4. Fyld om nødvendigt op til det korrekte niveau.

BEMÆRK: Lad olien stabilisere sig, før du kontrollerer dens niveau.

BEMÆRK: Hvis det anvendte redskab kræver en større mængde olie, skal du sørge for, at transmissionen indeholder nok olie til enhver arbejdstilstand. Fyld op efter behov.

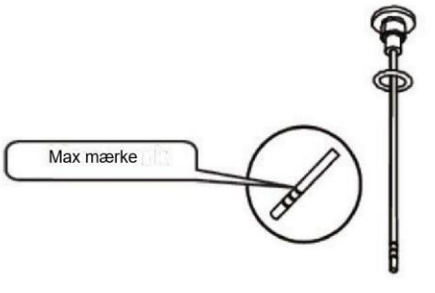

5.16 Anbefalet oliekvalitet og anvendelsesområde Vi anbefaler

brug af SAE-80W oliekvalitet til transmission og oliebremser.

Gearoliekapacitet: 23 liter

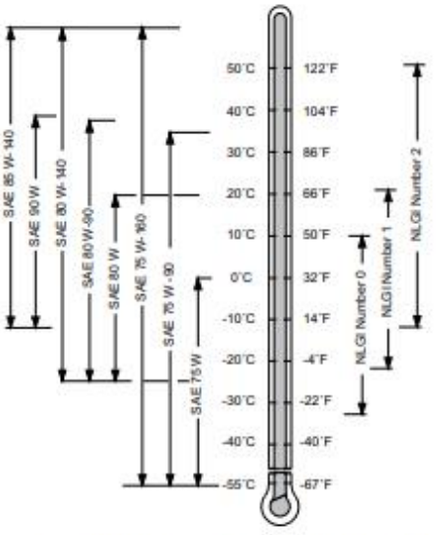

Recommended oil viscosity according to air temperature

5.17 Rengøring af sugesi (fig. 5.17a)

Ved hver service rengøres sugesien grundigt ved at vaske med let olie eller petroleum.

Manglende overholdelse af dette vil resultere i en omfattende forkortelse af det hydrauliske systems levetid.

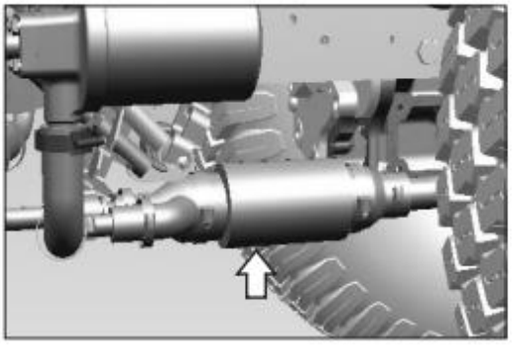

Fig. 5.17a

Rengøringsprocedure for sugesi (fig. 5.17b,c,d): (1) Fjern alle varme slangeklemmer (1).

(2) Adskil slangerørene (2) fra Strainer Assy.

(3) Hold silenheden i venstre hånd, og fjern trådklemmen (5) og den magnetiske si (4) fra huset (3) ved hjælp af højre hånds fingre.

(4) Skru møtrikken (6) af og fjern støtteskålen (7). Efter adskillelse af understøtningsskålen fjernes hylsteret (8) med jernholdigt støv ved at skubbe det ved hjælp af plastikstøtten (10).

(5) Rengør kappen for jernholdigt støv ved hjælp af en blød klud og genmonter den.

(6) Saml støtteskålen og spænd møtrikken.

(7) Saml den magnetiske si i sihuset og lås den med wireklemmen.

(8) Fastgør slangerørene og spænd de varme slangeklemmer.

Fig. 5.17b

Udskiftning: Udskift den magnetiske si hver 750. time.

VIGTIGT: Afmonter ikke magneterne (9), da disse er samlet i polaritetsrækkefølge, og de må ikke forstyrres (fig. 5.17d).

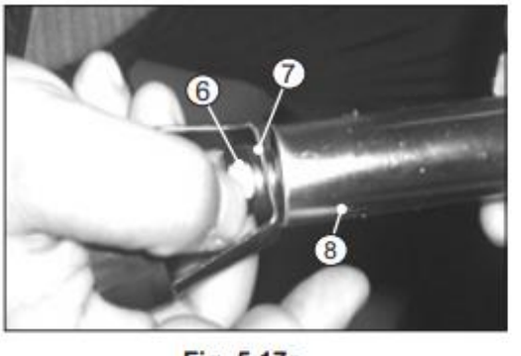

Fig. 5.17c

Fig. 5.17c

5.18 Generel vedligeholdelse af elektrisk system

- Lapp aldrig de elektriske kredsløb.
- Udskift aldrig en sprunget sikring med en sikring med højere kapacitet. Det kan forårsage brand.
- Arbejd aldrig på komponenter såsom generatoren eller startmotoren, når motoren kører.
- Når du rengør traktoren og bruger tryksprayen, skal du til sidst passe på ikke at beskadige forbindelserne på de forskellige elektriske kabler.

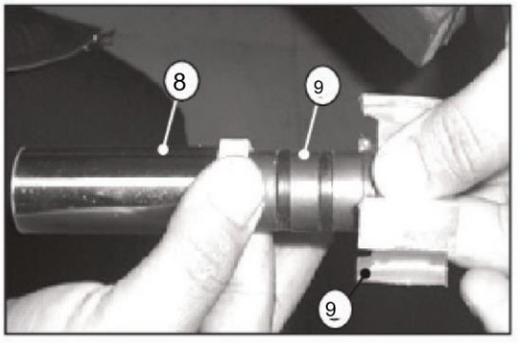

Fig. 5.17d

5.19 Batteri og dets vedligeholdelse

Procedure for fjernelse af batteri

Batteriet er placeret foran traktoren som vist på figuren, følg nedenstående procedure for at få adgang til batteriet:

1. Åbn motorhjelmen.
2. Fjern fluemøtrikken ved at dreje den mod uret.
3. Afmonter henholdsvis (-)ve & (+)ve terminalerne (5.19a).

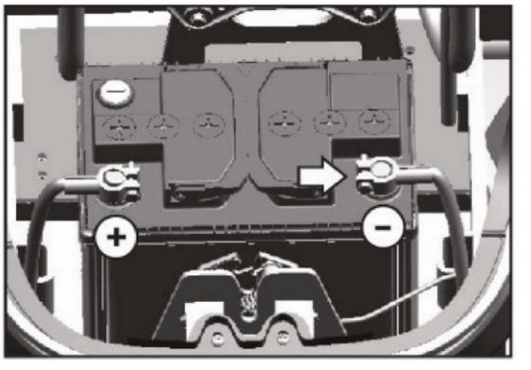

Fig. 5.19a

Tjek elektrolytniveauet

Det skal være i overensstemmelse med anbefaling fra batteriproducenten. Efterfyld om nødvendigt med destilleret vand ved blot at røre ved 'Max'-mærket på batteriet (fig. 5.19b). Elektrolytniveauet bør aldrig være under 'Min'-mærket. Tilsæt aldrig syre.

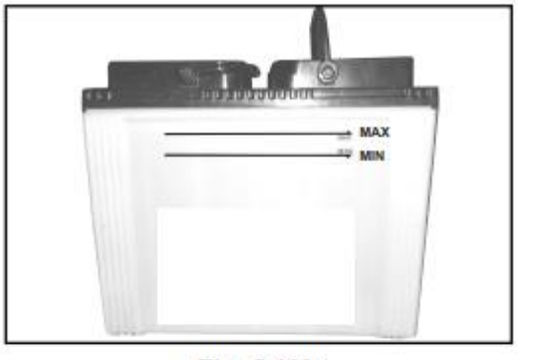

Fig. 5.19b

Kontroller omhyggeligt batteriopladning

Beskyt mod frysning. Sørg for, at terminalerne er rene og tætte.

Kontroller batteriets vægtfylde ved hjælp af et batterihydrometer (fig. 5.19c). Vægtfylden for et fuldt opladet batteri er 1,265±0,005 ved 27 °C [80,6 °F].

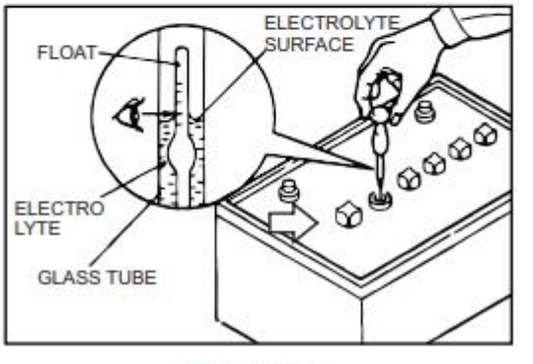

Fig. 5.19c

ADVARSEL

Batteripoler, terminaler og relateret tilbehør indeholder bly og blyforbindelser, kemikalier, som staten Californien kender til at forårsage kræft og reproduktionsskade. Vask hænder efter håndtering.

ADVARSEL

Husk at frakoble kablerne, før du genoplader batteriet. Det er tilrådeligt at fjerne batteriet fra dets placering og genoplade det langt væk fra traktoren. Batteriopladningsstedet skal være godt ventileret.

5.20 Startmotor

Startmotor er monteret på venstre side af motoren. Startmotoren roterer motorens krumtapaksel til start.

Kontroller visuelt starteren for skader. Hvis starteren er støvet, blæs støv af med trykluft.

Bemærk: Hvis der findes defekter i starteren, skal du kontakte din forhandler.

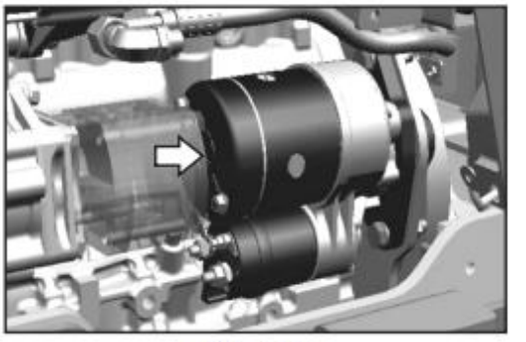

Fig. 5.20

5.21 Generator

Generator er monteret på venstre side af motoren og genererer strøm, som oplader batteriet for sund elektrisk backup.

Kontroller visuelt generatoren for skader. Hvis generatoren er støvet, blæs støv af med trykluft.

Fjern kileremmen, og drej remskiven med hænderne for at sikre, at den roterer jævnt.

BEMÆRK: Hvis der findes defekter i generatoren, skal du kontakte din forhandler.

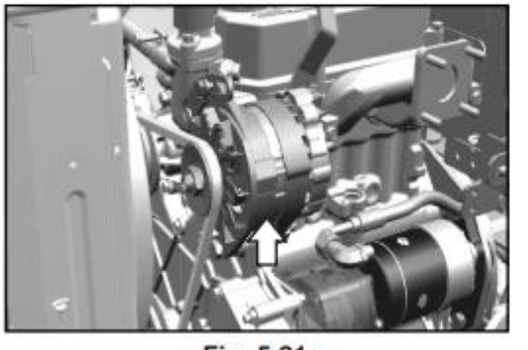

Fig. 5.21a

Kontrol af kilerem

1.Sørg for, at kilerem er fri for defekter såsom slitage, snit eller overfladeadskillelser, ellers udskiftes med en ægte specificeret rem.

2. Efterse remspændingen ved at skubbe remmen nedad med ca. 98N (10kgf) (22lbf) kraft midt mellem remskiver. Hvis afbøjningen er 10 til 12 mm [0,39 til 0,47 tommer], er spændingen korrekt. Hvis spændingen ud af den angivne værdi, skal du justere remspændingen.

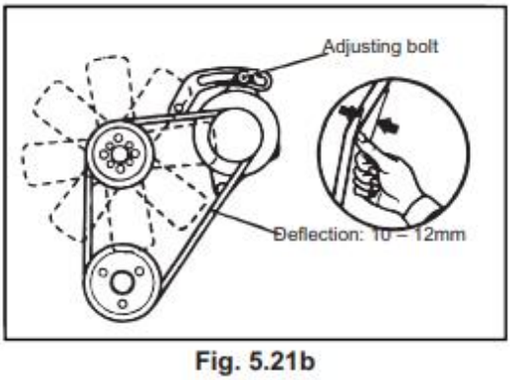

Fig. 5.21b

Justering af kileremsspænding

1. Løsn alle holdebolte på generatoren og justeringspladen.

2. Indsæt en stang mellem generatoren og cylinderblokken, og brug gearstangen til at flytte generatoren for at få korrekt kileremsspænding.

3. Mens kileremsspændingen er passende, efterspændes alle holdeboltene på generatoren og justeringspladen.

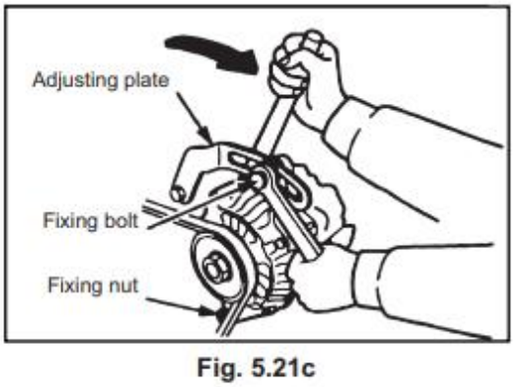

Fig. 5.21c

5.22 Sikringer i sikringsboks (fig. 5.22)

Sikringer mod kortslutninger og for stort strømforbrug beskytter traktorens elektriske system. Antallet af sikringer i det elektriske system afhænger af traktormodellen.

BEMÆRK: Før du udskifter en sprunget sikring med en ny, ækvivalent ohm, skal årsagen til fejlen fastslås og fjernes.

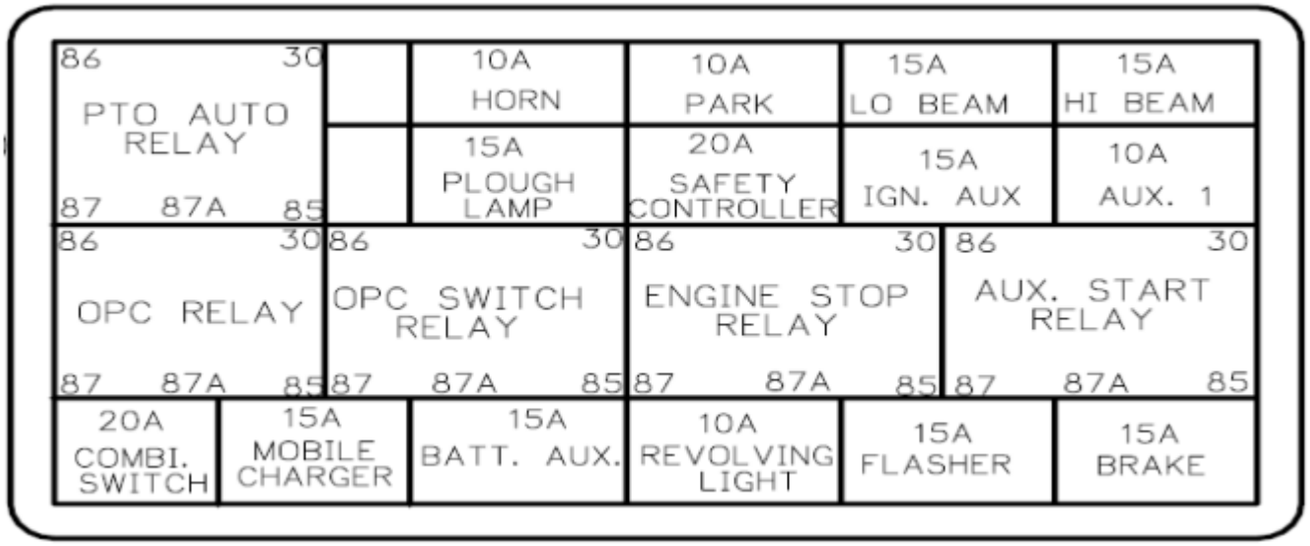

Fig. 5.22: Sikringsboks

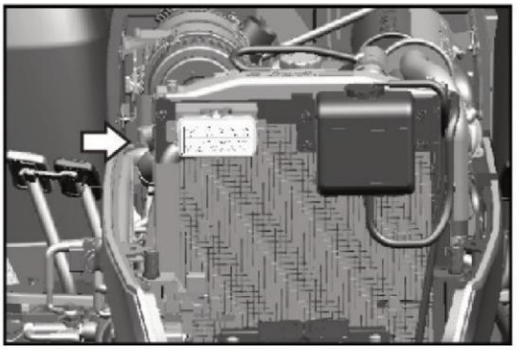

5.23 Lang inaktiv periode

Tag følgende forholdsregler, når din traktor ikke skal bruges i længere tid.

• Parker traktoren på et tørt, beskyttet sted.

• Tøm kølevæsken fra køleren og motoren.

• Smør alle punkter forsynet med smørenipler. Fjern

- injektorerne og sprøjt en lille mængde motorolie ind i cylindrene. Vend motoren med hånden, og sæt derefter injektorerne på plads igen.
- Rengør generelt traktoren, især karrosseriets komponenter. Beskyt de malede dele ved at påføre siliciumvoks og de umalede metaldele ved at påføre beskyttende smøremiddel. Parker traktoren på et tørt, læ og eventuelt ventileret sted. • Sørg for, at alle

betjeningsgreb er i neutral (inklusive de elektriske kontakter og parkeringsbremsebetjening).

• Tag tændingsnøglen ud af tændingslåsen.

. Sørg for, at cylinderstammerne (på servostyringen, servoløftesystemet osv.) er placeret.

- Tøm brændstoftanken og fyld den med ny diesel, indtil det maksimale niveau er nået.

• Fjern batteriet, rengør dækslet og spred vaseline på pol- og terminalhætterne. Tilslut nu batteriet på det ventilerede sted, hvor temperaturen ikke er tilbøjelig til at falde til under 10, og hvor det ikke udsættes for direkte sollys.

- Kontroller batteriopladningen med et voltmeter som beskrevet i batteridelen af dette afsnit Genoplad, hvis det er nødvendigt.

• Placer stativer eller andre understøtninger under akslerne for at tage vægten af hjulene. Når traktoren hæves på denne måde, er det tilrådeligt at tømme dækkene. Hvis dette ikke er muligt, skal dæktrykket kontrolleres med jævne mellemrum.

- Dæk traktoren til med en presenning (ikke plastik eller vandtæt).

ADVARSEL

I slutningen af tomgangsperioden. Når du starter motoren igen, skal du være særlig opmærksom på instruktionerne om start af motoren i kapitlet om drift.

5.24 Smørepunkter

1. Koblingsaktuatoraksel	- 2 point
2. Bremsepedalaksel (LH og RH)	- 2 point
3. Løftestænger (LH og RH)	- 2 point
4. Foraksel drejestift	- 1 point
5. Servostyringscylinder 6. Styrestang	- 1 point
	- 2 point

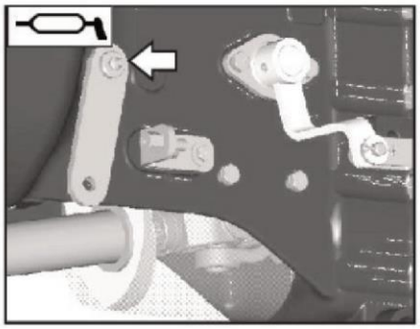

1. CA Aksel

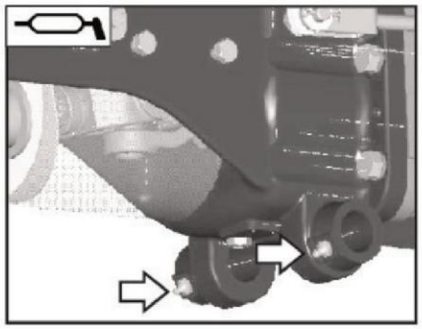

2. Bremsepedalaksel

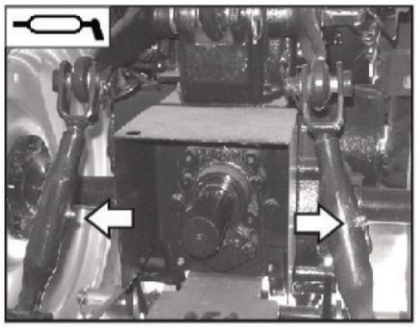

3. Løftestænger

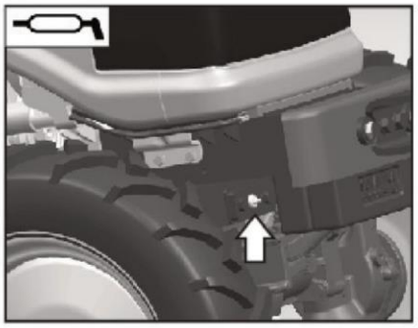

4. Foraksel drejestift

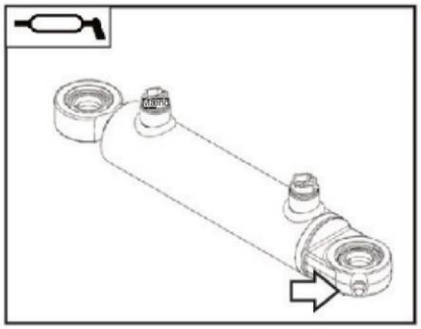

5. Servostyringscylinder (på monteringsbeslag)

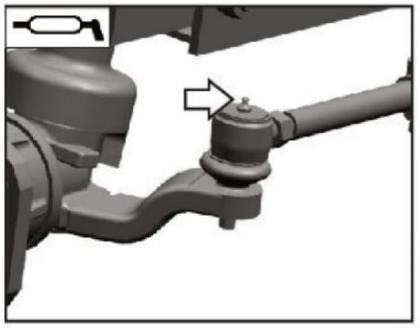

6. Trækstang

5.25 Træk traktoren op - løftepunkter

Illustrationerne viser de anbefalede løftepunkter til opløftning af traktoren. Brug en stabil donkraft med tilstrækkelig løftekraft.

A- Hæv højre ende af aksel, f.eks. for at fjerne højre forhjul.

B- Hæv akslens midte (Brug træklier for at forhindre akslen i at vippe).

C- Hæv venstre ende af aksel, f.eks. for at fjerne venstre forhjul.

D- Hæv traktorens bagende, f.eks. for at fjerne baghjulet

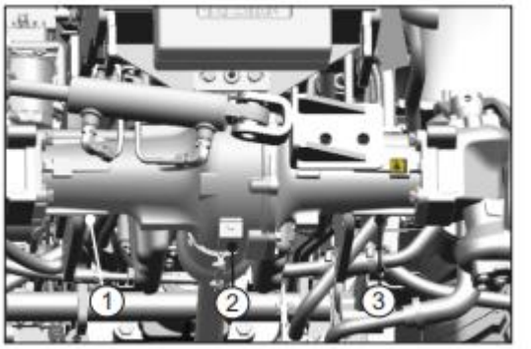

Fig. 5.25a - Hæv traktorens front

CAUTION ARSEL

Brug kun godkendt løfteudstyr.

Hæld traktoren kun på fast, jævnt underlag.

- Inden der udføres yderligere arbejde på traktoren, skal den først sikres med egnede støtteben.

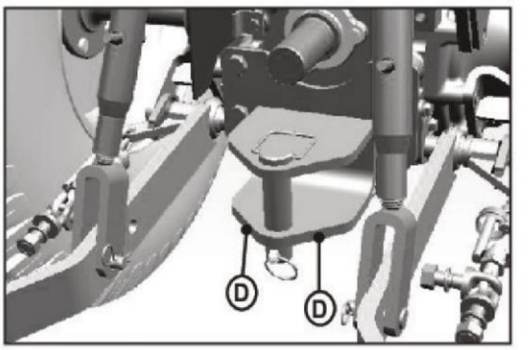

Fig. 5.25b - Hæv traktorens bagende

5.26 Olie- og smøreskema

Samlet	Kapacitet	Anbefalet karakter
Motorolie	4,2 liter [1,11 amerikanske gallons]	SAE-10W40
Transmissionsolie	23 liter [4,75 amerikanske gallons]	SAE-80W
4x4 foraksel olie	2,7 liter [0,71 amerikanske gallons]	EP-80
Brændstof	29 ± 3 liter [7,66 ± 0,79 amerikanske gallons]	Højhastighedsdiesel i overensstemmelse med IS: 1460-2000 Densitet 0,840 g/cm²

Tabel 5.26

MOTOR	Model		Model: Solis 26 (9+9)
	Lave		Mitsubishi Heavy Industries, Ltd.
	Motortype		3-cylindret, 4-takts, naturligt aspireret vandkølet, lodret overliggende ventil MVS3L2
	Model og identifikation		
	Bore x Slag		78 mm x 92 mm
	Affyringsordre		1-3-2
	Forskydning (cc)		1318
	Kompressions forhold		22:1
	Injektionstidspunkt		Trin III: 17° BTDC, Trin V: 15° BTDC
	Motorens nominelle hastighed (rpm)		Trin III: 2700, Trin V: 2500
	Lav tomgang		Trin III: 1000 ± 30, Trin V: 1000 ± 50
	Ventilafstand Indtag (mm) / Udstødning (mm) 0,25 mm [0,0098 in.] / 0,25 mm [0,0098 in.]. Max		
HYDRAULIK	Iøftekapacitet af Hyd. Løfte op		600 kg [1322,8 lbs.]
SMITTE	Type kobling		Enkelt kobling, mekanisk
	Type gearkasse		konstant mesh synkroniseret
BREMSER	Type		Olie nedsænkede bremser
	Minimum diameter af drejecirkel med bremser (m)		5,14 (LHS) / 5,09 (RHS)
STYRESYSTEM Mekanisk / Power			Servostyring
PTO	Kraftudtag	Type	ÿÿÿÿ-ÿ
		PTO hastigheder	540@2565 ERPM, 540@2083 ERPM
DÆK	Fordæk størrelse		6,00 x 12
	Bagdækstørrelse		8,30 x 20
OVERORDNEDE DIMENSIONER (mm)	Hjulbase		1570 mm
	Forhjulsskinne (med agri-dæk)		880-990 mm
	Baghjulsspor (med agri-dæk)		920-970 mm
	Længde		2945 mm
	bredde		1245 mm
	Højde op til ROPS		2442 mm
	Frihøjde (med standarddæk) Totalvægt		240 mm
	med fører (for/bag)		1120 Kg (Frt: 425 Kg, Bag: 580 Kg)

Tabel 6.1

Bemærk: Alle dimensioner og specifikationer er kun vejledende og kan ændres uden forudgående varsel.

6.2 MATCHING REDSKAB FOR 9+9

Sr. Nr.	Redskaber	Parameter	Størrelse	ERPM
1.	Rotavator	Maksimalt antal. af klinger-Lblade,Jblade 20,28		2000-2100
		Maksimal bredde L eller J klinge - cm (in)	105 (41,3)	540 PTO RPM
		Længde på et L-blad - cm (in)	7 (2,8)	@ 2565 ERPM
		Højde på et L-blad - cm (in)	0,6 (0,23)	
		Maksimal vægt - kg (lbs.)	150 (330)	
2.	Kultivator (Fjederbelastet)	Maximun nr. af tynes	7	2100-2500
		Maksimal højde af kultivator fra jorden - cm (in)	45 (17,7)	
		Maksimal bredde - cm(in)	145 (57)	
		Bredde på en tand - cm(in)	5 (1,9)	
		Højde på en tand - cm(in) Maksimalt	8,5 (3,3)	
3.	Skiveharve	antal. af diske Maksimal	5x5	2100-2500
		bredde - cm (in)	83 (33)	
		Skivediameter - cm (in)	46 (18)	
		Maksimal vægt - kg (lbs.)	130 (286)	
4.	Sprøjte	Maksimal tankkapacitet - Lts (US gals)	600 (160)	2000-2100
				540 PTO RPM
				@ 2565 ERPM
5.	Anhænger	Mål på vogn (LXBXH) - cm (in) 180x90x50	(70,9 x 35,4 x 19,7)	I henhold til kundepraksis
		Højde på vogn fra jord, med trolleydækstørrelse-105/80R14 - cm (in)	180 (70,9)	
		Maksimal bruttovægt - kg (lbs.)	2000 (4400)	

Bemærk: Redskabsstørrelse/ERPM (Engine RPM) kan variere afhængigt af geografiske forhold.

Tabel 6.2

Sr. Nr.	Redskaber	Parameter	Størrelse	ERPM
6.	Plæneklipper bagtil	Maksimal klippebredde - cm (in) Maksimal vægt - kg (lbs.)	122 (48) 130 (286)	2000-2300
7.	slagleklipper	Maksimal klippebredde - cm (in)	110 (43,3)	2000-2300
8.	Roterende skærer	Maksimal klippebredde - cm (in) Maksimal vægt - kg (lbs.)	110 (43,3) 130 (286)	2000-2100 540 PTO RPM @ 2565 ERPM
9.	Box Blade 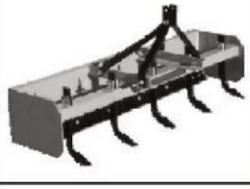	Maksimal klippebredde - cm (in) Maksimal vægt - kg (lbs.)	125 (49,2) 150 (330)	2000-2300
10.	Bundplov	Maksimal størrelse - in	14x1	2000-2300

Tabel 6.2

GØRE

MOTOR

Generel

1. Slip startnøglen, når motoren er startet. 2. Kontroller, at olietryksmåleren og batteriopladningsindikatoren fungerer korrekt, når motoren er startet. 3. Få tjekket tætheden af topstykke og manifoldmøtrikker regelmæssigt.

Luftindtagssystem

1. Undersøg om nødvendigt luftelementet rent.
2. Kontroller indløbsslange og klemmer regelmæssigt.

Brændstofsystem

1. Dræn sedimenter fra brændstoftanken med jævne mellemrum
2. Rengør brændstoftanken grundigt hver 500 timer.
3. Skift filter regelmæssigt i henhold til anbefalet serviceplan.
4. Fyld diesel i tanken efter dagens arbejde for at undgå kondens.

Vandkølesystem

1. Sørg for, at radiatoren altid er fyldt med rent (blødt) vand og at kølerhætten er tæt.
2. Rengør kølergrillen for at sikre fri luftstrøm, når motoren kører.
3. Sørg for korrekt spænding af ventilatorremmen. Afbøjningen bør ikke være mere end 10 mm (0,39 tomme), når der påføres tryk mellem blæserremskiven og krumtapakselremskiven.

Smøresystem

1. Udskift motorolie efter de første 50 timers drift, derefter skal motorolien udskiftes hver 250. arbejdstimer.
2. Kontroller oliestanden dagligt med traktoren parkeret på et plant underlag.
3. Udskift smøremiddel. oliefilterelement hver 250 arbejdstimer, efter 1. udskiftning ved 50 timer.
4. Fjern svinghjulshusets bundproppen og kontroller for oliespor.

GØR IKKE

MOTOR

Generel

1. Bliv ikke ved med at starte motoren konstant med startnøglen. Det vil forkorte batteriets og starterens levetid.
2. Kør ikke motoren i frigear eller på tidspunktet for start.

Luftindtagssystem

1. Kør ikke traktoren, hvis luftrenserenheden er defekt, da dette vil føre til indsugning af uren luft og som følge heraf for stort slid på foringer og stempelringe.

Brændstofsystem

1. Opbevar ikke brændstoftanken uden en ordentlig dæksel.
2. Brug ikke forurenet brændstof, da det kan påvirke driften af brændstofindsprøjtningspumpen og indsprøjtningerne.
3. Brug ikke falske filtre af dårlig kvalitet som erstatning.
4. Tillad ikke lækage gennem brændstofrørsamlinger.

Vandkølesystem

1. Kør ikke traktoren med kølerhætten fjernet/ ikke-virkende kølerhætte.
2. Kør ikke traktoren, når kølerslangerne er utætte, da det vil føre til eller opvarme motoren.
3. Fjern ikke termostaten, da det vil påvirke motorens ydeevne.
4. Træk ikke remmen stramt, da det vil føre til for tidlig svigt af vandpumpe og generatorleje.
5. Kør ikke bæltet løst, da det vil føre til ineffektiv afkøling og forkert opladning af batteriet.

Smøresystem

1. Brug ikke en forkert kvalitet af smøreolie. 2. Bland ikke forskellige mærker af motorolie.

Udstødningssystem

1. Sørg for, at udstødningspassagen ikke er blokeret.

GØRE

KOBLING

1. Sørg for, at pedalen spiller frit.
2. Sørg for, at koblingspedalen slippes langsomt, mens traktoren flyttes.

SMITTE

1. Skift gearolien efter hver 1000 timers drift.
2. Kontroller med jævne mellemrum tilstanden af gummibeskyttelsesbælgene på gearstangene, da de forhindrer indtrængning af vand og støv i gearkassen.

HYDRAULIKSYSTEM & FORBINDELSE

1. Sørg for, at begge hydrauliske kontrolhåndtag er i nedadgående position, mens transmissionsolien drænes.
2. Sørg for, at den hydrauliske si er rengjort ved hver tidsplan.
3. Juster topstangen til den rigtige længde.
4. Sørg for, at løftedækslets bolte altid er stramme.
5. Hold liftarmene i løftet position, når traktoren kører uden et redskab monteret på den.
6. Hold kugleleddene på top- og underled rene og tørre. Smør dem ikke.
7. Sørg for, at redskaberne hæves og sænkes kun ved hjælp af positionskontrolgrebet og ikke trækkontrolhåndtaget.

BREMSESYSTEM

1. Hold bremsepedalerne låst med låselås, når traktoren ikke bruges i marken.
2. Brug parkeringsbremser, når køretøjet holder stille. 3. Kontroller løse forbindelser i forbindelsesmekanismen. 4. Smør bremsepedalbøsningen, bremsebeslagets forbindelser.

FORAKSEL & STYREMEKANISME

1. Smør bøsninger og styreled med jævne mellemrum. 2. Få justeret toe-in af et autoriseret servicecenter med jævne mellemrum.
3. Kontroller stramheden af for- og baghjuls anbefalede drejningsmoment.
4. Skyl olie en gang om året eller 1000 timer, alt efter hvad der er tidligere. Hvis traktoren ikke er i drift.

DÆK

1. Betjen traktoren med korrekt dæktryk. Dette vil føre til bedre trækkraft, længere dæklevetid og bedre brændstofforbrug.

GØR IKKE

KOBLING

1. Lad ikke foden hvile på koblingspedalen.
2. Bearbejd ikke traktoren ved at glide og sætte koblingen i igen.
3. Kør ikke ned ad stejle skråninger med traktoren i frigear/ med koblingspedalen trykket ned.

SMITTE

1. Brug ikke topgear med lavt motoromdrejningstal.

HYDRAULIKSYSTEM & FORBINDELSE

1. Flyt ikke driftskontrolområdet til hurtig reaktion, mens traktoren står på en hård overflade som beton, da redskabet vil styrte ned og blive beskadiget.
2. Forsøg ikke at trække eller slæbe noget fra topstangforbindelsen. Det er farligt.
3. Brug ikke bolte i stedet for låsestifter.
4. Bak ikke traktoren med PTO-drevet redskab påsat, og PTO-håndtaget i jord-PTO-positionen kan blive beskadiget i bakgear.

BREMSESYSTEM

1. Forsøg ikke at dreje skarpt med uafhængige bremser, når du kører med høj hastighed. Dette kan få traktoren til at vælte.
2. Lad ikke foden hvile på bremsepedalen.

FORAKSEL & STYREMEKANISME

1. Brug ikke forkert oliekvalitet til smøring af styregearkassen.

DÆK

1. Lad ikke olie, fedt og noget afgrødespray indeholdende betydelige mængder syre og baser forurene dækket. Disse kan forårsage betydelig skade på dækket, hvis de trænger ind i lag gennem små huller eller spalter.
2. Betjen ikke traktoren med for højt dæktryk.

GØRE

ELEKTRISK

1. Sørg for, at batteripolerne holdes rene.
2. Sørg for, at terminalbunden er smurt med vaseline. 3.
Jorder traktoren ved at vikle en kæde rundt om forakslen, og tab den ene ende af kæden på jorden.

SPAR DIESEL

Lad os slå hinanden sammen

- Sluk motoren, når traktoren ikke er i drift. Undgå unødvendig tomgang.
- Kør med optimal hastighed og korrekt gear.
- Oprethold det anbefalede dæktryk for brændstofeffektiv drift og lang levetid for dækkene. Tjek dagligt.
- Brug matchende trailer til transport. Sørg for korrekt tilslutning. Overlæs aldrig traileren.
- Hold din traktor i god stand.
- Udskift originale dele fra autoriserede forhandlere.

For bedre ydeevne

- Sørg for, at sikkerhedsskærme er på plads og i god stand.
- Læs alle betjeningsvejledninger, før du begynder at betjene traktoren.
- Hold luftrenseren ren.
- Monter nye tætningsringe, når filterelementerne udskiftes.
- Hold øje med olietryksmåleren eller advarselslampen, og undersøg omgående enhver unormalitet.
- Sørg for, at transmissionen er i frigear, før motoren startes.
- Opbevar alt brændstof på et rent lager, og brug et filter, når du fylder tanken.
- Sørg for mindre justeringer og reparationer, så snart det er nødvendigt.
- Lad motoren køle af, før du fjerner kølerpåfyldningsdækslet og tilsætter vand. Fjern kølerdækslet langsomt.
- Skift til lavt gear, når du kører ned ad stejle bakker.
- Lås bremsepedalerne sammen, når du kører på en motorvej.
- Hold trækhåndtaget helt nede, når det ikke er i brug.

Sørg for daglig pleje af din traktor for at undgå nedbrud.

GØR IKKE

ELEKTRISK

1. Skift ikke ledninger på batteripolerne, da dette vil føre til svigt af elektriske komponenter.
2. Lad ikke batterikablerne være i tilsluttet position, hvis traktoren ikke skal bruges i længere tid.
3. Overfyld ikke batteriet med destilleret vand. Niveauet skal være lige nok til at nedsænke batteripladerne.
4. Foretag ikke svejsning i traktoren uden at afbryde batteriklemmerne.

HVER Dråbe tæller for at spare olie

- Lad ikke brændstof eller olie lække. Sørg for, at samlingerne er tilstrækkeligt tætte.
- Spild ikke brændstof eller olie under påfyldning eller påfyldning. Brug tragt.
- Overfyld ikke motorolie, da dette kan forårsage for stort olieforbrug og olielækager.
- Kør ikke på koblingen eller bremsepedalen.
- Lad ikke baghjulet glide. Brug evt. ballast.
- Brug ikke slidte dæk.
- Brug ikke smøremidler af ringere kvalitet, brug kun anbefalet kvalitet.

For sikker drift

- Kør ikke motoren med luftfilteret afbrudt.
- Start ikke traktoren i en lukket bygning, medmindre døre og vinduer er åbne for korrekt ventilation.
- Betjen ikke traktoren eller motoren under smøring eller rengøring.
- Temperer ikke med brændstofindsprøjtningspumpen, (hvis forseglingen er brudt) bortfalder garantien.
- Lad ikke motoren gå i tomgang i længere tid.
- Brug ikke de uafhængige bremser til at lave sving på motorvejen eller ved høje hastigheder.
- Tank ikke traktoren med motoren i gang.
- Brug ikke trækhåndtaget til løft af redskaber.
- Start ikke motoren med PTO tilkoblet.

Følg omhyggeligt og følg de øvrige instruktioner i DO's og DO's and DON'T's vedligeholdelseshæftet for at sikre maksimal oliebesparelse.

PROBLEM	MULIG ÅRSAG	AFHJÆLPE
	MOTOR	
Motor starter ikke	Forkert måde at starte motoren på. Ingen	Brug den rigtige måde at starte på
	brændstof	Tjek brændstofniveauet
	Luft fanget i brændstofsystemet	Udluft brændstofsystemet
	Kontrol af brændstofsystem	Kontakt din forhandler
	Brændstofinjektor defekt	Erstatte
	Træk til håndtaget i trækkende tilstand	Sæt den tilbage i den rigtige position
	Brændstoffilter choker	Udskift filtre
Motor kører ikke ind	Brændstoffilter choker	Udskift filtre
rigtige vej	Lav kvalitet af olie	Tøm diesel fra tanken og fyld ren diesel
	Kvælning af brændstofsystem	Tjek brændstofsystemet
	Brændstofinjektorer defekte	Udskift brændstofinjektor
Mere olie	Olieniveauet er mere end det maksimale niveau	Hold oliestanden op til mærket
forbrug	Oliekvaliteten er ikke god	Brug ægte olie
	Lækage af olie	Tjek og reparer
	Kraftig belastning af motoren	Reducer belastningen eller skift i lavt gear
	Luftfilter snavset Brændstoffilterchoker	Ren luftrenser
Motor giver ikke		Udskift filter
maksimal effekt	Motor overophedning	Tjek kølesystemet
	Motorens driftstemperatur er mindre. Ventilspillet	Tjek termostaten
	er ikke korrekt	Juster gennem autoriseret forhandler.
	Gasspjældsystemet fungerer ikke korrekt Olieniveauet	Tjek og reparer gennem autoriseret forhandler. Fyld
Unormal motorstøj	er lavere	op
	Olietryk mindre Motoren	Tjek gennem autoriseret forhandler
	er overophedet Forkert ventillæfteindstilling	Tjek og find årsagen
	Olieniveauet er lavere	Juster gennem autoriseret forhandler
Olietryksindikator viser		Fyld olie op til niveau
advarsel	Oliekvaliteten er ikke god	Brug ægte motorolie
	Oliepumpe virker ikke Kølerdæksel	Kontroller og reparer gennem autoriseret forhandler
	defekt Kvalte køleribber	Udskift med en ny
	Motoren bliver overbelastet	Rens den
		Reducer belastningen eller skift til lavt gear
	Olieniveauet er lavere	Fyld op til niveau
Overophedning	Kølevæskeniveauet er lavere	Kontroller niveau og lækage af systemet og efterfyld
af motor	Udskridning af ventilatorrem	Tjek remspændingen
	Termostat defekt	Erstatte
	Kvælning af kølesystem	Rengør kølesystemet
	Vandtemp. Måler virker ikke	Tjek gennem forhandler og udskift defekt

PROBLEM	MULIG ÅRSAG	AFHJÆLPE
	MOTOR	
Mere brændstofforbrug	Luftrenseren er snavset / chokeret	Ren luftrenser
	Overbelastning af motoren	Reducer belastningen eller skift til lavt gear
	Forkert ventilspillerum Rødskabsindstilling	Tjek og juster
	forkert Mindre motortemp.	Juster det, og tag instrumentet fra forhandleren til højre
		Tjek injektorer og service
	Brændstofindsprøjtningsdyse defekt	Tjek og service gennem forhandler
	HYDRAULIK	
Overdreven opvarmning af olie	Forkert oppustningstryk Olieniveauet	Kontroller og juster i henhold til specificeret
	er højt eller mindre Hydraulisk	Kontroller og oprethold korrekt niveau
	si chokeret Mekanisk kobling	Rengør/udskift
	kan være defekt bøsningstæt	Kontakt din autoriserede forhandler
Forbindelse går Langsomt nedad		Kontakt din autoriserede forhandler Kontakt
	Indstilling af reaktionsventil er forkert Forkert	din autoriserede forhandler Kontakt
kobling ikke løftes helt	indstilling af løftearm	din autoriserede forhandler
	Forkert intern justering Linkageforbindelsen	Kontakt din autoriserede forhandler
TPL reagerer ikke på Løft under betjening Hydraulisk håndtag Hydraulisk	er ikke forbundet korrekt Tung belastning	Kontakt din autoriserede forhandler Kontakt
	af liften	din autoriserede forhandler
System ikke Arbejder Ordentligt	Reaktionsventilindstilling meget lav Olieniveau	Kontraventil hos din forhandler.
	lavt	Tjek og fyld op
	Hydraulisk si kvalt	Rengør/udskift
	Hydrauliksystem defekt	Tjek gennem autoriseret forhandler Kontakt
	Hydraulikpumpe virker ikke	din autoriserede forhandler
	BREMSER	
Støj under bremser	Forkert justering af bremser	Marker
Traktoren går i den ene side	Begge bremser er ikke indstillet korrekt	Juster
Bremser virker Når den er helt trykket	Forkert justering af bremsepedalen	Tjek og juster.
	ELEKTRISK	
Elektrisk System fungerer ikke Mindre vægtfylde	Batteriterminal løs eller rust på terminal	Rengør og stram terminalerne Udskift
		eller fyld elektrolytten op til niveau
Startmotor virker ikke.	Batteripol løs / Batteri afladet Defekt	Stramt / Genoplad eller udskift batteri
	startmotor	Kontakt din forhandler for reparation
Batteri oplader ikke	Løse eller rustne terminaler	Ren og tæt terminal
	Bælte løst	Tjek remspændingen
	Defekt batteri	Erstatte

CH. INGEN. _____ MOTOR NR. _____

S. NEJ. TIMER	DATO/	FORHANDLER KODE	KORT JOBBESKRIVELSE	FORETAGET HANDLING	FORHANDLER SKILT

Ballastering af forakslen. 64
Tjek hjulmøtrikbolt.. Differentiallåsepedal 63
Gearskifterhåndtag 59
. 54
Håndgashåndtag 54
Hydraulisk kontrolhåndtag 64
Hydrauliske koblingsanordninger 58
Instrumentpanel 39
Håndbremse. 60
Servostyring. 60
Kraftudtag (PTO) 55
Responsventil (Transportlås). 59
Sikkerhedsramme: Roll Over Protection Structure (ROPS). 66
Servicebremse 60
Shuttle håndtag. 55
Hastighedsdiagram. 61
Håndtag til hastighedsområdevælger (HML). 59
Trepunktsforbindelse 64
Hjul og dæk 62
'2WD/4WD' håndtag 54
Gaspedal 53
Justering af kileremsspænding.. 78
Udluftning af brændstofsystem 78 71 73 40
Vedligeholdelse af luftrenser . . . . . .
Luftrenser tilstopningsindikator.. 40
Generator.. 78
Batteri. 46
Batteri og dets vedligeholdelse 77
Batteriopladningsindikator 43
Påstigning og forlader traktoren. 51
Bremse... 74
Bremsepedal frit spil. 74
Bremsepedal frit spil.. 74
Chassis serienummer 14
Kontrol af motoroliestand.. 70
Kontrol af kilerem 78
Rengøring af sugefilter 76
Koblingspedal 54
Koblingspedal 74
Starter koldt vejr 51
Koldstartindikation 41
Kølevæskeniveau i radiator (når det er varmt). 71
Dashboard kontrol. 44
GØR OG GØR IKKE 86
Førersæde 49
Motor 51
Motorens serienummer. 14
Motoromdrejningstal cum timetæller 41
Brændstofbehov 69
Opbevaring af brændstof 69
Brændstoftank påfyldning. 69
Brændstofmåler 43
Tankning... 69
Sikringsboks 46
Sikringer i sikringsboks.. 79
Generel vedligeholdelse af el-anlæg 77
Smørepunkter 81
Retningslinjer om sikkerhedsskilt 18
Fjernlys indikator 41
Hvis du flytter 17
Eftersyn af slanger. 73
Introduktion 16
Jack Up the Tractor - Løftepunkter 82
Venstresvingindikator 40
Lang inaktiv periode.. 80
Vedligeholdelsesplan 67
Matchende redskaber. 84
Støj- og vibrationsniveauer 34
Olie og smøreskema.. 82
Olieskift til transmission, bagende slutdrev og hydrauliske kredsløb
med kraftløft... . . . . .
Olieskift i 4WD foraksel. . . . . .
Olietryksindikator . . . . . .
Åbning af motorhjelmen. . . . . .
Operator Presence Control (OPC). . . . . .
Parkeringsbremseindikator . . . . . .
Advarsel om dele . . . . . .
PTO Monitor Lampe. . . . . .
Radiator.. . . . . .
Kølerhætte 72
Radiatortømning og -skylning (når den er kold) Rengøring 72
af radiatorfinner 72
Rengøring af radiatornet 72
Anbefalede oliekvaliteter og anvendelsesområde 76
Registreringsplade 48
Udskiftning af brændstoffilter. 71
Udskiftning af oliefilter og motorolie 70
Højre svingindikator. 41
ROPS certifikatplade 14
Løber ind. 52
Sikkerhed mod lynnedslag 34
Sikkerhedsbemærkninger. 18-37
Sikkerhed under betjening af læssertilbehør. 33
Sikkerhed: Forbered dig på sikker drift 19
Service efter garanti. 17
Servicejournal 91
Syv-bens fatning 47
Startmotor 78
Start af motoren 51
Lovpligtig plade 14
Styrecylinder-knogleled. 74
Standsning og parkering 52
Tekniske specifikationer. 83
Temperaturmåler.. 42
Traktor kontrol. 38
Traktor lys. 48
Fejlfinding. 89
Slukning af motoren 52
Drej trailerlampe.. 42
Under hætte lyddæmper. 53
Universelle symboler. 15
Brug af betjeningsvejledning 13
Garantiprocedure. 17
Garanti, før levering og installation 16
Arbejdslampe Indikator 43