OPERATOR MANUAL

- **60N**
- **75N**
- **90N**

Narrowtrac Series Tractors

INTERNATIONAL TRACTORS LIMITED

HOSHIARPUR (INDIA)

Phone: +91-1882-302-525/526

E-mail: exports@sonalika.com

Part No. : 10013160AA

Publication No. : S6090N/O17/07
Rev. No. 002, Rev. Date: August-20

FORORD

Kære kunde,

Vi byder dig velkommen med stor glæde for at slutte dig til ITL-familien og tak for troen og tilliden, du har vist i det omhyggelige udvalg af din traktor.

Vi er sikre på, at vores forhandler skal have passet godt på under leveringen af traktoren til din tilfredshed.

Før traktoren tages i brug, anbefales det at læse denne manual grundigt. Enhver person, der bruger traktoren, bør også rådes til at læse disse instruktioner.

Daglige og rutinemæssige vedligeholdelsesoperationer kan nemt udføres ved brug af denne manual. For at få den bedste og problemfrie ydeevne fra din traktor. Sørg for periodisk vedligeholdelse i henhold til den anbefalede tidsplan i brugervejledningen hos en autoriseret forhandler.

Brug kun originale ITL-reservedele fra forhandler/forhandler for pålidelig og holdbar ydeevne.

Oplysningerne i denne betjeningsvejledning er nøjagtige på udskrivningstidspunktet. Forbedringer og modifikationer er en kontinuerlig proces hos International Tractors Limited (ITL), og derfor forbeholder ITL sig retten til ændringer til enhver tid uden forudgående varsel.

For enhver hjælp/support er du velkommen til at ringe til vores forhandler med traktordetaljer som motornummer og stelnummer.

International Business (IB)

INTERNATIONAL TRACTORS LIMITED

Vill.-Chak Gujran, P.O. Piplanwala 146022

Jalandhar Road, Hoshiarpur, Punjab, India.

Telefon: +91-1882-302-525/526

E-mail: exports@sonalika.com

Denne publikation er skrevet i overensstemmelse med International Standard ISO 3600 'Guide for information, indhold og præsentation af betjenings- og vedligeholdelsesmanualer, der leveres med traktorer og maskiner til landbrug og skovbrug.

EJERSKAB OG TRAKTORDETALJER

EJERS NAVN OG ADRESSE	.... TLF.NR. .....

Model:	Leveringsdato:
Stel nr.:	Regning nr./dato:
Motor nr.:	Generatorfabrikat / Sr. Nr. :
Batterimærke / Sr. Nr.:	Startermotormærke / Sr. Nr.:
FIP Sr. Nr.:	Hydraulikpumpe mærke / Sr. nr.:

Dæk	Lave	Størrelse	Sr. Nr.
Foran (venstre)			
Foran (Højre)			
Bag (Venstre)			
Bag (højre)			

Jeg har forstået alle vilkår og betingelser for vedligeholdelse af traktoren, garantibetingelser, systemer, planlagte serviceydelser & forstået drift af traktor i marken og andre operationer. Modtaget en ny defektfri traktor Chassis nr..... .....

Motor nr. ..... og fuldt ud tilfreds med handlen.

EJERS UNDERSKRIF	FORHANDLER STEMPE & UNDERSKRIF
	PH. INGEN. ..... DATO: .....

* VIGTIG INFORMATION TIL KUNDEN: Kontakt venligst vores autoriserede forhandler eller autoriserede servicecenter for at få hjælp til vores produkt.

KUNDEKOPI

EJERSKAB OG TRAKTORDETALJER

EJERS NAVN & ADRESSE	.... TLF.NR. .....

Model:	Leveringsdato:
Stel nr.:	Regning nr./dato:
Motor nr.:	Generatorfabrikat / Sr. Nr. :
Batterimærke / Sr. Nr.:	Startermotormærke / Sr. Nr.:
FIP Sr. Nr.:	Hydraulikpumpe mærke / Sr. nr.:

Dæk	Lave	Størrelse	Sr. Nr.
Foran (venstre)			
Foran (højre)			
Bag (venstre)			
Bag (højre)			

Jeg har forstået alle vilkår og betingelser for vedligeholdelse af traktoren, garantibetingelser, systemer, planlagte serviceydelser & forstået drift af traktor i marken og andre operationer. Modtaget en ny defektfri traktor Chassis nr..... .....

Motor nr. ..... og fuldt ud tilfreds med handlen.

EJERS UNDERSKRIF	FORHANDLER STEMPE & UNDERSKRIF
	PH. INGEN. ..... DATO: .....

* VIGTIG INFORMATION TIL KUNDEN: Kontakt venligst vores autoriserede forhandler eller autoriserede servicecenter for at få hjælp til vores produkt.

FORHANDLER KOPI

INDEKS

Side nr.

KAPITEL 1: INTRODUKTION & IDENTIFIKATION

1.1 Indledning 13
1.2 Chassis serienummer 14
1.3 Motorens serienummer 14
1.4 Lovpligtig plade 14
1,5 ROPS plade... 15
1.6 Typegodkendelsesskilt 16
1.7 Universelle symboler. 17

KAPITEL 2: GARANTI OG SIKKERHEDSBEMÆRKNINGER

2.1 Indledning 18
2.2 Garanti, forudgående levering og installation 18
2.3 Garantiprocedure. 19
2.4 Advarsel om dele 19
2.5 Hvis du flytter 19
2.6 Service efter garanti. 19
2.7 Sikkerhed. 19
2.8 Sikkerhedsadvarselssymboler og vilkår 20
2.9 Sikkerhed: Introduktion..... 20
2.10 Sikkerhed: Et ord til operatøren. 20
2.11 Sikkerhed: Fare, advarsel og forsigtighed. 21
2.12 Sikkerhed: Mærkater..... 21
2.13 Sikkerhed: Følg et sikkerhedsprogram 21
2.14 Sikkerhedsramme 22
2.15 Sikkerhed: Forbered dig på sikker drift.. 23
2.16 Kend dit udstyr..... 24
2.17 Brug alle tilgængelige beskyttelsesanordninger. 25
2.18 Tjek traktoren..... 25
2.19 Rengør traktoren 26
2.20 Beskyt miljøet 27
2.21 Sikkerhed: Vedligeholdelse af traktoren. 27
2.22 Sikkerhed: Start 28
2.23 Følg den anbefalede startprocedure 29
2.24 Sikkerhed: Arbejdssikkerhed. 29
2.25 Foretag de rigtige bevægelser 29
2.26 Følg sikker driftspraksis. 30
2.27 Pas på andre.. 30
2.28 Risiko for at vælte. 31
2.29 For at undgå sidevæltning 31
2.30 For at undgå væltning bagtil. 33
2.31 Generelle driftsfarer. 35

INDEKS

Side nr.

2.32 Vejtransport. 36
2.33 Vejbestemmelser 37
2.34 Sikkerhed efter drift. 37
2.35 Risici som følge af eksponering for støj 37
2.36 Sikker håndtering af batterier... 39
2.37 Håndter brændstof med forsigtighed 40
2.38 Undgå varm udstødning.. 40
2.39 PTO Sikkerhed 40
2.40 Sikkerhed under betjening Læssertilbehør.. 42
2.41 Undgå kontakt med landbrugskemikalier. 43
2.42 Begrænset anvendelse i skovdrift. 44
2.43 Sikkerhed mod lynnedslag... 44
2.44 Støj- og vibrationsniveauer. 44
2.45 Sikkerhedsmærker dens placering på traktoren. 45

KAPITEL 3: INSTRUMENTER OG KONTROL

3.1.1 Instrumenter og betjeningselementer (platformstraktor). 3.1.2 51
Instrumenter og betjeningselementer (kabinetraktor).. 52
3.2.1 Instrumentpanel (almindelig traktor)... 53
3.2.2 Instrumentpanel (CRDi-motor). 54
3.3 Dashboard kontrol. 61
3.4 Sikringsbokse. 64
3.5 batteri..... 65
3.6.1 '7'-benet bagstik til trailer 66
3.6.2 '3'-bens sokkel 66
3.7.1 Traktorlys (platformstraktor). 67
3.7.2 Traktorlys (kabinetraktor). 68
3.8 Justering af rathøjden 69
3.9 Registreringsplade.. 70
3.10 Førersæde 71
3.11 Værktøjskasse..... 71

KAPITEL 4: BETJENING

4.1 Operator Presence Control (OPC). 72
4.2 Påstigning af traktoren 72
4.3 Forlader traktoren 72
4.4 Åbning af motorhjelmen. 72
4.5 motor.... 73
4.6 turbomotor..... 73
4.7 Starter koldt vejr.. 73
4.8 Indkøring..... 73
4.9 Marching the Tractor. 74

INDEKS

Side nr.

4.10 Accelerationskontrol. 74
4.11 Standsning af traktoren. 75
4.12 Slukning af motoren.. 75
4.13.1 Lydpotte under hætte.. 75
4.13.2 Katalysator 76
4.14 Kobling.. 76
4.15 Gearskiftehåndtag.. 77
4.16 Gearskiftehåndtag 77
4.17 Hastighedsområdevælgerhåndtag.. 77
4.18 Shuttlehåndtag. 77
4.19 PTO håndtag... 77
4.20 Kraftudtag. 78
4.21 Driftsbremse.. 81
4.22 Parkeringsbremse 81
4.23 Hydraulisk anhængerbremse (ekstraudstyr). 82
4.24 Differentiallås 83
4,25 hastigheder.. 84
4.26 Frontdrev, Firehjulstræk (4WD).. 85
4.27 Justering af den maksimale styrevinkel for 4WD-aksel 85
4.28 Justering af forreste sporvidde..... 86
4.29 Justering af bageste sporvidde 86
4.30 Hjul og dæk 87
4.31 Ballastering af forakslen 88
4.32 Ballastering med vand til baghjul... 89
4.33 Ballastering med CI-vægte til baghjul 89
4.34 Trepunktsforbindelse..... 90
4.35 Til- og frakobling af redskaber 91
4.36 Hydrauliske kontroloperationer. 92
4.37 Topled af den mekaniske kraftløft 93
4.38 Hjælpekredsløb (dobbelt DCV)... 93
4,39 Cabriolet hjælpehydraulik 2DA/2SA. 94
4.40 Hydraulisk ventiljustering. 94
4.41 Roll Over Protection Safety Structure (ROPS). 95
4.42 Traktortransport.. 96
4.43 Hæft traktoren - løftepunkter.. 97

KAPITEL 5: VEDLIGEHOLDELSE

5.1 Rutinevedligeholdelsestabel 98
5.2 Brændstoftankpåfyldning... 100
5.3 Rengøring af luftrenser. 101
5.4 Motoroliestand..... 103

INDEKS

Side nr.

5.5 Udskiftning af oliefilter og motorolie 103
5.6 Udskiftning af brændstoffiltre, udluftning og vandudskiller. 105
5.7 Radiator 107
5.8 Servostyringsbeholder oliestand 108
5.9 Transmission / Hydraulikoliefilter 108
5.10 Koblingspedal.. 109
5.11 Fodbremsepedaler..... 109
5.12 Olieskift i 4WD-foraksel 110
5.13 Olieskift til transmission, bagende slutdrev og hydrauliske kredsløb med kraftløft 111
5.14 Rengøring af sugesi 112
5.15 Inspektion af slanger..... 113
5.16 Generel vedligeholdelse af elektrisk system 113
5.17 Batteri og dets vedligeholdelse. 113
5.18 Startmotor 114
5.19 Generator.. 114
5.20 Sikringer i sikringsboks 115
5.21 Lang inaktiv periode. 117
5.22 Smørepunkter. 119
5.23 Olie- og smøreskema. 120

KAPITEL 6: TEKNISKE SPECIFIKATIONER

Tekniske specifikationer..... .....
Matchende redskabsspecifikationer.. 121,124

KAPITEL 7: GØR OG GØR IKKE. 126
KAPITEL 8: FEJLFINDING, SERVICEOPTAGELSE OG ALFABETISK INDEKS 129-133

INTRODUKTION & IDENTIFIKATION

1.1 Brug af denne betjeningsvejledning

Denne manual er en vigtig del af din traktor, og den bør opbevares sammen med traktoren, selv når du sælger den.

Læsning af denne manual vil hjælpe dig og andre med at undgå personskade eller beskadigelse af traktoren. Oplysningerne i denne manual vil hjælpe dig med at bruge traktoren på den sikreste og effektive måde.

Hvis du har et redskab, skal du bruge sikkerheds- og betjeningsoplysningerne i redskabets betjeningsvejledning sammen med traktorens betjeningsvejledning for at betjene redskabet sikkert og korrekt.

Denne manual og sikkerhedsskiltene på din traktor er muligvis også tilgængelige på andre sprog (kontakt din forhandler for mere information).

Den traktor, der er vist i denne vejledning, kan afvige en smule fra din traktor, men vil være ens nok til at hjælpe dig med at forstå vores instruktioner.

Gennem hele denne manual skal brugen af termerne Venstre Side, Højre Side, Forside og Bagside forstås for at undgå enhver forvirring, når du følger disse instruktioner. Venstre og højre betyder venstre og højre side af traktoren, når den vender i fremadgående retning, henvisning til forsiden angiver traktorens kølerende, mens den bagerste angiver trækstangsenden.
Angiv altid traktorens chassis og motorens serienumre ved bestilling af reservedele. Dette vil lette korrekt og hurtigere levering af nødvendige dele. For nem reference foreslår vi, at du noterer disse numre i det rum, der er angivet på siden 'Ejerskab og traktordetaljer' før dette kapitel.

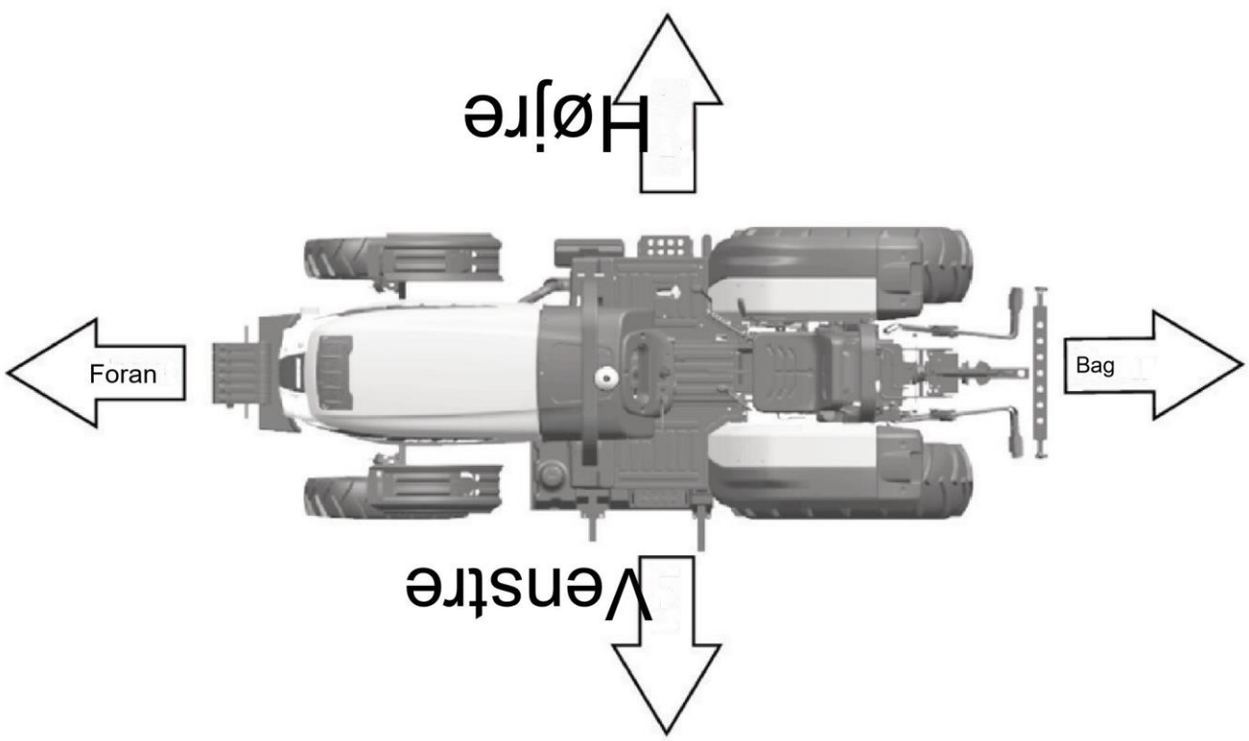

INTRODUKTION & IDENTIFIKATION

1.2 Chassis serienummer

Chassis- og/eller motorserienumre bruges til at registrere køretøjerne. De bruges også til at hjælpe din forhandler, når du bestiller eller henviser til særlige serviceoplysninger. Når du har lejlighed til at kontakte din forhandler, skal du huske at identificere dit køretøj med dette nummer. Chassisnummeret er udstanset på højre side af traktorens forakselbeslag (se fig.1.2). Skulle du finde nummeret svært at læse, vil du også finde det på Lovpligtsskiltet.

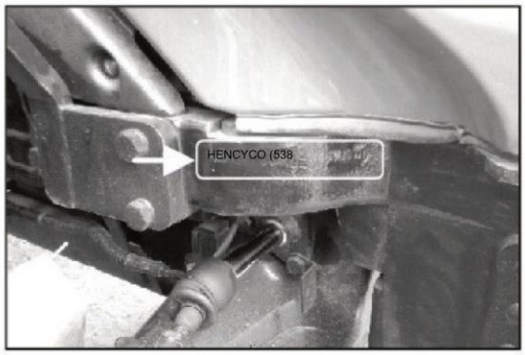

Fig.1.2

1.3 Motorens serienummer

Motorens serienummer er stemplet på cylinderblokken som vist i fig. 1.3.

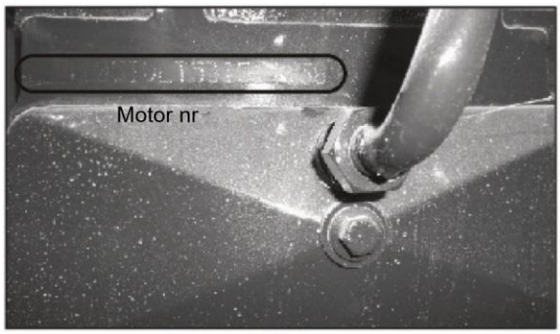

Fig.1.3

1.4.1 Lovpligtig plade (platformstraktor)

Chassisnummer er også indgraveret på lovpligtig plade (Fig.1.4), som er klistret på batteridækplade på forakselbeslaget.

Oplysninger om stelnummer og motornummer er nyttige, når du bestiller reservedele for at få de rigtige dele på det rigtige tidspunkt.

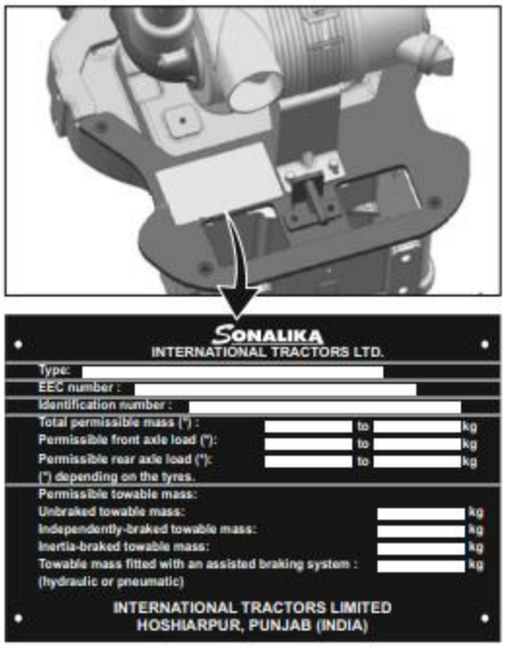

Fig.1.4.1

1.4.2 Lovpligtig plade (kabinetraktor)

I kabinemodeller er den lovpligtige plade nittet på traktorens bagside som vist i fig. 1.4.2.

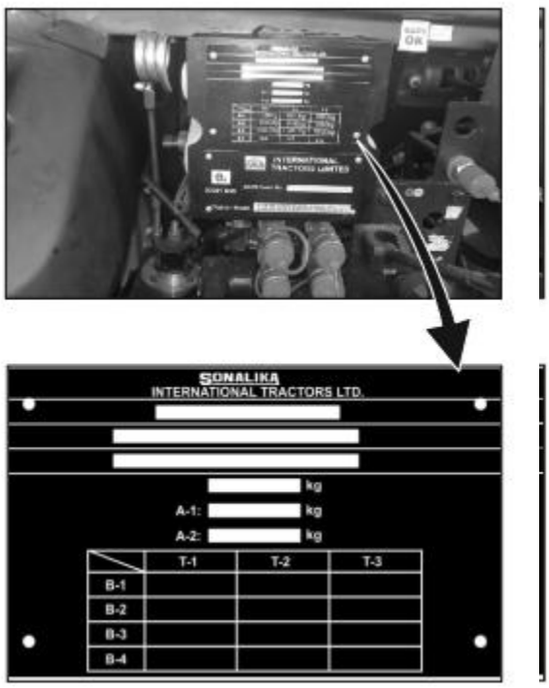

Fig. 1.4.2 Lovpligtig plade (EEC)

1.5.1 ROPS-plade (platformstraktor)

ROPS-certifikatpladen er nittet på bagsiden af traktoren som vist i figur 1.6. Oplysninger om ROPS serienummer og traktormodel er indgraveret på ROPS plade.

Fig.1.5.1 ROPS Plade

1.5.2 ROPS-plade (kabinetraktor)

ROPS-certifikatpladen er nittet på traktorens bagside som vist i figur 1.5.2. Oplysninger om ROPS serienummer og traktormodel er indgraveret på ROPS plade.

Fig.1.5.2 ROPS Plate

1.6 Typegodkendelsesskilt

Typegodkendelsesplade er nittet på traktorens forside på batteridækslet.

Fig.1.6

1.7 Universelle symboler

Som en guide til betjeningen af din traktor er der brugt forskellige universelle symboler på instrumenter, betjeningselementer og andre steder på traktoren. Symbolerne er vist nedenfor med en indikation af deres betydning.

- Læs betjeningsvejledningen
- Sikkerhedsadvarselssymbol
- Brændstofniveau
- Motorens omdrejningstal
- Håndbremse
- Luftrenser tilstopningssensor
- Batteriopladningstilstand
- Motorolietryk
- Blinklys
- Kraftudtag Koblingskontrol-sluk
- Kraftudtag Koblingskontrol-On-position
- Advarselsblink
- Hovedbelysningskontakt
- Indikation af parkeringsbremse
- lygte-nærlys
- Forlygte-fjernlys
- Akustisk advarselsenhed
- Firehjulstræk-på
- Firehjulstræk-off
- Hurtig
- Langsom
- Motorkølevæske-temperatur
- PTO 540
- PTO 540 Økonomi
- Differentiallås
- Hydraulisk kontrol-sænket position
- Hydraulisk kontrol-hævet position
- Motorhastighedskontrol
- Fjernbetjent cylinder-tilbagetrækning
- Fjernbetjent Cylinder-Extend
- Motorstop

GARANTI

BEMÆRK: GARANTI VIL BLIVE TILBAGEBETALT I HENHOLD TIL GARANTIPOLITIKKEN, KONTAKT FORHANDLER/DISTRIBUTØR I NÆRHEDEN.

BEMÆRK: E-mærkede indikerede komponenter gælder for lande, der overholder Det Europæiske Økonomiske Fællesskab (EEC).

2.1 Indledning

BEMÆRK: Denne bog er udgivet til verdensomspændende distribution, og tilgængeligheden af udstyr, der vises enten som grundlæggende eller tilbehør, kan variere afhængigt af det område, hvor traktoren skal betjenes. Alle detaljer om udstyr, der er tilgængeligt i dit område, kan fås hos din forhandler.

Formålet med denne bog er at sætte ejeren og føreren i stand til at betjene traktoren på en sikker måde. Forudsat at instruktionerne følges omhyggeligt, vil traktoren give mange års service i vores tradition. Installationen af produktet af forhandleren giver mulighed for at sikre, at betjenings- og vedligeholdelsesvejledningen er forstået. Kontakt altid din forhandler, hvis du ikke forstår nogen del af denne bog. Det er vigtigt, at disse instruktioner forstås og overholdes. Daglig vedligeholdelse bør blive en rutine, og der bør føres en registrering af timer i drift.

Når der er behov for nye dele, er det vigtigt, at der kun bruges originale servicedele. Vores autoriserede forhandlere leverer originale dele og kan give råd om montering og brug. Der kan opstå omfattende skader som følge af montering af dele af ringere kvalitet. Kunder rådes til kun at købe deres servicedele hos en autoriseret forhandler.

På grund af store variationer i driftsforhold er det umuligt for virksomheden at komme med omfattende eller endelige udsagn i sine publikationer vedrørende ydeevne eller metoder til brug af sine maskiner eller at påtage sig ansvar for tab eller skader, der måtte opstå som følge af disse udsagn, eller fra eventuelle fejl eller udeladelser. Hvis traktoren skal bruges til unormale forhold, som kan være skadelige (f.eks. dybt vand eller rismarker), skal du kontakte din forhandler for særlige instruktioner, ellers kan garantien bortfalde. Disse traktorer er udelukkende designet til brug i almindelige landbrugsoperationer (tilsigtet brug). Brug på anden måde anses for at være i strid med anvendelsesformål. Traktorproducenten påtager sig intet ansvar for skader eller kvæstelser som følge af forkert brug, og disse risici må udelukkende bæres af brugeren. Overholdelse af og nøje overholdelse af drifts-, service- og reparationsbetingelserne som specificeret af fabrikanten udgør også væsentlige elementer for den påtænkte anvendelse.

Disse traktorer bør kun betjenes, serviceres og repareres af personer, der er fortrolige med alle deres særlige egenskaber, og som er bekendt med de relevante sikkerhedsregler (ulykkesforebyggelse). Kunder rådes kraftigt til at bruge en officiel autoriseret forhandler i forbindelse med eventuelle serviceproblemer og justeringer, der måtte opstå.

2.2 Garanti, forudgående levering og installation

Virksomheden giver ved salg af nye varer til deres Forhandlere en garanti, der på visse betingelser garanterer, at varerne er fri for fejl i materiale og fabrikation. Da denne bog er udgivet til verdensomspændende cirkulation, er det umuligt at detaljere de nøjagtige vilkår og betingelser for garanti, der gælder for en detailkunde i et bestemt land. Købere af nyt udstyr bør anmode om alle detaljer fra deres leverede forhandler.

I overensstemmelse med virksomhedens politik om løbende forbedringer af dets maskiner, kan ændringer i maskinspecifikationerne til enhver tid foretages uden varsel. Virksomheden påtager sig intet ansvar for uoverensstemmelser, der kan opstå mellem specifikationerne for dets maskiner og beskrivelserne heraf indeholdt i dets publikationer.

En forhandler er forpligtet til at udføre visse aktiviteter ved levering af en ny traktor. Disse består af et komplet eftersyn før levering for at sikre, at den leverede traktor er klar til øjeblikkelig brug, og fuld instruktion i de grundlæggende principper for drift og vedligeholdelse af traktoren. Disse instruktioner vil dække instrumenter og kontroller, rutinemæssig vedligeholdelse og sikkerhedsforanstaltninger. Alle personer, der vil beskæftige sig med betjening og vedligeholdelse af maskinen, bør være til stede for denne vejledning.

BEMÆRK: Traktorproducenten påtager sig intet ansvar for krav som følge af montering af ikke-godkendte dele eller tilbehør, eller uautoriseret modifikation eller ændring.

2.3 Garantiprocedure

Korrekt installation, kombineret med regelmæssig vedligeholdelse, vil gøre meget for at forhindre nedbrud. Hvis der imidlertid opstår driftsproblemer i garantiperioden, skal følgende procedure følges:-

Underret øjeblikkeligt den forhandler, hvorfra du har købt traktoren, med angivelse af model- og serienummer. Det er meget vigtigt, at der ikke bør være nogen forsinkelse, og du skal være klar over, at selv hvor den oprindelige fejl er dækket af garantien. Hvis fejlen ikke repareres med det samme, gælder garantidækningen muligvis ikke.

Giv din forhandler så mange baggrundsoplysninger som du kan. Det vil hjælpe ham med at vide, hvor mange timers tjeneste der er opnået, hvilken type arbejde du er engageret i og symptomerne på problemerne.

Det skal bemærkes, at normal vedligeholdelse såsom tuning, bremse/koblingsjusteringer og levering af materialer, der bruges til at servicere traktoren (olie, filtre, brændstof og frostvæske), ikke er dækket af garantibetingelserne.

2.4 Advarsel om dele

Montering af uoriginale dele kan resultere i, at en del af substandard kvalitet bliver brugt. Traktorproducenten påtager sig ikke ansvaret for tab, skader eller ansvar som følge af monteringen af sådanne dele, og hvis monteret inden for den normale garantiperiode, kan producentens garanti blive ugyldig.

2.5 Hvis du flytter

Kun den officielle forhandler, hvorfra du køber traktoren, er ansvarlig for den beskyttelse, som din garanti giver, og hvor det er muligt, bør du altid aflevere traktoren til ham til reparation. Hvis derimod. du flytter til et andet område, eller hvis din traktor skulle arbejde midlertidigt i en vis afstand fra forhandleren, hvorfra den blev købt, anbefales det at indhente navn og adresse på forhandleren nærmest dit nye sted fra den oprindelige forhandler. ordninger, der skal træffes for, at udestående servicegarantiforpligtelser overføres til sidstnævnte. Hvis du har forladt det område, hvor den oprindelige forhandler opererer og ikke har truffet aftaler med din ny forhandler, vil sidstnævnte let yde assistance i nødstilfælde, men du vil blive opkrævet efter normale takster for alt udført arbejde, medmindre:

en. Du gør det klart, at garantien ikke er udløbet og

b. Du giver den reparerende forhandler mulighed for at træffe passende aftaler med detailforhandleren.

2.6 Service efter garanti

I løbet af garantiperioden bør du få alle dine reparationer og vedligeholdelse udført af din forhandler. Dette sikrer, at der holdes en detaljeret kontrol af din nye traktors fremskridt og ydeevne.

For at opnå de bedste resultater fra din traktor er det vigtigt, at regelmæssig vedligeholdelse og serviceeftersyn fortsætter efter garantiperiodens udløb. Gør brug af din lokale forhandler til alle større traktortjenester; en uddannet ingeniør vil opdage eventuelle problemer mellem servicen og den næste.

Mekanikerne bliver løbende uddannet og opdateret på produktet, serviceteknikker og brugen af moderne serviceværktøj og diagnoseudstyr. De modtager regelmæssige servicebulletiner; have alle værkstedsmanualer og andre sådanne tekniske oplysninger for at sikre, at reparationen eller servicen er til den krævede standard.

2.7 Sikkerhed

Sikkerheden for føreren er en af de vigtigste bekymringer ved design og udvikling af en ny traktor. Designere indbygger så mange sikkerhedsfunktioner som muligt. Men hvert år sker der mange ulykker, som kunne have været undgået ved et par sekunders eftertanke og en mere omhyggelig tilgang til håndtering af landbrugsmaskiner og redskaber.

Læs og implementer sikkerhedsinstruktionerne beskrevet i næste afsnit af denne bog.

ADVARSEL: I nogle af de illustrationer, der bruges i denne brugervejledning, kan paneler eller afskærmninger være blevet fjernet for overskuelighedens skyld. Betjen aldrig traktoren uden disse komponenter på plads. Hvis det er nødvendigt at fjerne paneler eller afskærmninger for at udføre en reparation, SKAL de udskiftes før brug

2.8 Sikkerhedsadvarselssymboler og vilkår

Dette sikkerhedsadvarselssymbol betyder OBS! BLIV ALERT! DIN SIKKERHED ER INDRIVET!

Sikkerhedsadvarselssymbolet identificerer vigtige sikkerhedsmeddelelser på maskiner, sikkerhedsskilte, i manualer eller andre steder. Når du ser dette symbol, skal du være opmærksom på muligheden for personskade eller død.

Hvorfor er SIKKERHED vigtig for dig? *ULYKKE DEAKTIVERER OG DRÆB*

* ULYKKER er DYRE ** ULYKKER kan UNDGÅS* SIKKERHED:

TRAKTOR og REDSKAB

- Traktoren er en kraftkilde: Både mekanisk og hydraulisk.
- I sig selv har traktoren ringe praktisk værdi. Kun når den bruges sammen med et redskab eller andet tilbehør, bliver det en arbejdsenhed.
- Denne instruktionsbog er udarbejdet for at dække de sikre arbejdsmetoder, der er forbundet med den grundlæggende traktordrift.
- Den dækker ikke alle betjenings- og sikkerhedsinstruktioner, der er relevante for alle kendte redskaber og redskaber, der kan være monteret på tidspunktet for traktorens levering eller på et senere tidspunkt.
- Det er vigtigt, at operatører bruger og forstår den relevante instruktionsmanual for sådanne redskaber og tilbehør.

2.9 Sikkerhed: Introduktion

Dette sikkerhedsafsnit i din brugervejledning er beregnet til at pege på nogle af de grundlæggende sikkerhedssituationer, der kan opstå under normal drift og vedligeholdelse, og at foreslå mulige måder at håndtere disse situationer på. Dette afsnit er IKKE en erstatning for andre sikkerhedsforanstaltninger, der er omtalt i andre afsnit af denne bog.

Yderligere forholdsregler kan være nødvendige afhængigt af det anvendte tilbehør og forholdene på arbejdsstedet eller i serviceområdet. Traktorproducenten har ingen direkte kontrol over traktorens anvendelse, drift, inspektion, smøring eller vedligeholdelse. Derfor er det DIT ansvar at bruge god sikkerhedspraksis på disse områder.

2.10 Sikkerhed: Et ord til operatøren

Det er DIT ansvar at læse og forstå sikkerhedsafsnittet i denne manual, før du betjener din traktor. Du skal følge disse sikkerhedsinstruktioner, der fører dig trin for trin gennem din arbejdsdag.

Når du læser dette afsnit, vil du bemærke, at illustrationer er blevet brugt til at fremhæve bestemte situationer. Hver illustration er nummereret, og det samme nummer står i teksten i parentes. Dette nummer er placeret i slutningen af den skrevne tekst, der refererer til illustrationen og består af to cifre, adskilt af en prik: det første ciffer angiver kapitlet, det andet af figurnummeret i det kapitel (f.eks. Fig. 2.34 i kapitel 2).

Husk at DU er nøglen til sikkerhed. God sikkerhedspraksis beskytter ikke kun dig, men også de mennesker omkring dig. Studer funktionerne i denne vejledning og gør dem til en fungerende del af dit sikkerhedsprogram.

Husk, at dette sikkerhedsafsnit kun er skrevet til denne type maskine. Udfør alle andre sædvanlige og sædvanlige sikkerhedsforanstaltninger, og frem for alt.

HUSK: SIKKERHED ER DIT ANSVAR. DU KAN FOREBYGGE ALVORLIG SKADE.

2.11 Sikkerhed: Fare, advarsel og forsigtighed

Når du har ordene og symbolerne vist nedenfor, brugt i denne bog og på mærkater, SKAL du notere deres instruktioner, da de vedrører personlig sikkerhed.

FARE: Symbolet og ordet FARE angiver en overhængende farlig situation, som, hvis den ikke undgås, vil resultere i DØD ELLER MEGET ALVORLIG SKADE.

ADVARSEL: Symbolet og ordet ADVARSEL angiver en potentielt farlig situation. hvis instruktionerne eller "procedurerne ikke følges korrekt, kan det resultere i DØD ELLER ALVORLIG SKADE.

FORSIGTIG: Symbolet og ordet FORSIGTIG angiver en "potentielt farlig situation, som, hvis den ikke undgås, kan resultere i MINDRE SKADE.

VIGTIGT: Ordet VIGTIGT bruges til at identificere særlige instruktioner eller procedurer, som, hvis de ikke overholdes nøje, kan resultere i beskadigelse eller ødelæggelse af maskinen, processen eller dens omgivelser.

BEMÆRK: Ordet BEMÆRK bruges til at angive punkt af særlig interesse for mere effektiv og bekvem reparation eller betjening.

2.12 Sikkerhed: Mærkater

ADVARSEL: Fjern eller tilslør IKKE fare-, advarsels-, forsigtig- eller instruktionsmærkater.

Udskift eventuelle fare-, advarsels-, forsigtig- eller instruktionsmærkater, der ikke kan læses eller mangler. Udskiftningsmærkater fås hos din forhandler i tilfælde af tab eller beskadigelse. Den faktiske placering af disse sikkerhedsmærkater er illustration i slutningen af dette afsnit.

Hvis der er købt en brugt traktor, henvises til illustrationen i slutningen af dette afsnit for at sikre, at alle sikkerhedsadvarselsmærkater er i den korrekte position og kan læses.

2.13 Sikkerhed: Følg et sikkerhedsprogram For sikker betjening:

For sikker drift af en landbrugstraktor skal du være en kvalificeret og autoriseret operatør. For at være kvalificeret skal du forstå de skriftlige instruktioner i denne brugervejledning, have uddannelse og kende sikkerhedsreglerne og reglerne for jobbet. Nogle regler specificerer f.eks., at ingen under 18 år (i henhold til europæiske regler) må betjene elektriske maskiner. Dette inkluderer traktor, det er dit ansvar at vide, hvad disse regler er, og overholde dem, i situationens driftsområde.

Disse vil omfatte, men er ikke begrænset til, følgende instruktioner for sikker traktordrift:

ADVARSEL: En operatør bør ikke bruge alkohol eller stoffer, som kan ændre hans/hendes årvågenhed eller koordination. En operatør på recept eller "håndkøbsmedicin" har brug for lægehjælp om, hvorvidt han eller hun kan betjene maskiner korrekt eller ej.

Overhold følgende forholdsregler:

- Tillad ALDRIG børn eller ukvalificerede personer at betjene din traktor. Hold andre væk fra dit arbejdsområde.
- Spænd din sikkerhedssele sikkert.
- Undgå, hvor det er muligt, at køre traktoren i nærheden af grøfter, volde og huller. Reducer hastigheden, når du drejer, krydser skråninger og på ru, glat eller mudret overflade.
- Hold dig væk fra skråninger for stejle til sikker
- drift. Hold øje med, hvor du skal hen, især ved rækkeender, på veje og omkring træer.
- Tillad IKKE andre at køre på traktoren eller redskabet, medmindre der er monteret et godkendt passagersæde.
- Tilspænd kun til trækstangen og anbefalede trækpunkter og aldrig over bagakslens midterlinje.
- Betjen traktoren jævnt - ingen rykkede vendinger, start eller stop, når traktoren er standset, træk parkeringsbremserne sikkert.
- Modificer eller fjern aldrig nogen del af udstyret, og brug aldrig tilbehør, medmindre de er korrekt tilpasset din traktor.

2.14 Sikkerhedsramme (ROPS) - Valgfri

En sikkerhedsramme og sikkerhedssele er monteret som standardudstyr på platformstraktoren på tidspunktet for fabriksmontering. Hvis sikkerhedsrammen blev slettet af den oprindelige køber eller er blevet fjernet, anbefales det, at du udstyrer din traktor med en sikkerhedsramme og en sikkerhedssele. Sikkerhedsrammer er effektive til at reducere skader under væltningsulykker Se fig.2.14 (a).

ADVARSEL: En traktor, der vælter uden sikkerhedsramme, kan resultere i alvorlig personskade eller død.

Fig. 2.14 (a)

Operation:

- Før traktoren tages i brug, skal det sikres, at sikkerhedsrammen ikke er beskadiget, og at den er forsvarligt fastgjort til traktoren.
- Hvis sikkerhedsrammen er blevet fjernet fra traktoren, skal den omgående monteres eller opstilles med det rette beslag og med det anbefalede drejningsmoment.
- FASTSÆT IKKE kæder, reb eller kabler til sikkerhedsrammen for at trække; dette vil få traktoren til at tippe baglæns. Træk altid fra traktorens trækstang.
- Bær altid din sikkerhedssele-justeret stramt, undtagen når sikkerhedsrammen er blevet fjernet. Tjek sikkerhedsselen
- for skader. En beskadiget sikkerhedssele skal udskiftes, fig. 2.14 (b).

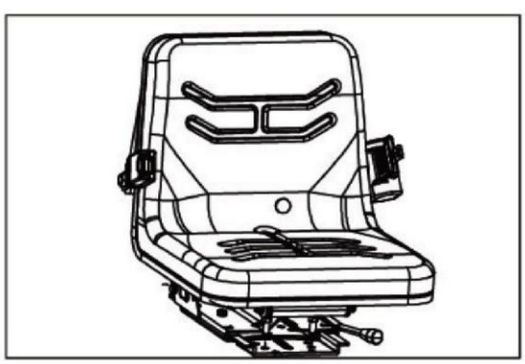

Fig. 2.14 (b)

Skader på sikkerhedsrammen

Hvis traktoren er væltet eller sikkerhedsrammen er blevet beskadiget (såsom at ramme en overliggende genstand under transport), skal sikkerhedsrammen udskiftes for at give den originale beskyttelsesgrad.

Efter en ulykke skal du kontrollere for skader på sikkerhedsrammen, førersædet, sikkerhedsselen og sædebeslag. Udskift alle beskadigede dele, før du betjener traktoren.

VIGTIGT: SIKKERHEDSRAMMEN MÅ IKKE svejses, bores, bøjes ELLER RETS.

2.15 Sikkerhed: Forbered dig på sikker drift

Beskyt dig selv:

Bær alt det beskyttende tøj og personlige sikkerhedsanordninger, der er udstedt til dig eller påkrævet af arbejdsforholdene. Tag ikke risiko, derfor kan du bære/bære følgende:

(a) Sikkerhedshjelm

(b) Sikkerhedsbriller, beskyttelsesbriller eller ansigtsskærm.

(c) Høreværn.

(d) Åndedrætsværn eller filtermaske.

(e) Dårligt vejrbeklædning.

(f) Reflekterende tøj.

(g) Kraftige handsker (neopren til kemikalier, læder til hårdt arbejde).

(h) Sikkerhedssko.

BÆR IKKE løstsiddende tøj, smykker eller andre genstande og bind langt hår op, som kan sætte sig fast i betjeningsgreb eller andre dele af traktoren.

Lær, hvor ildslukkere og førstehjælps- eller nødudstyr opbevares, og hvor du kan få hjælp i en fart. Sørg for, at du ved, hvordan du bruger dette udstyr.

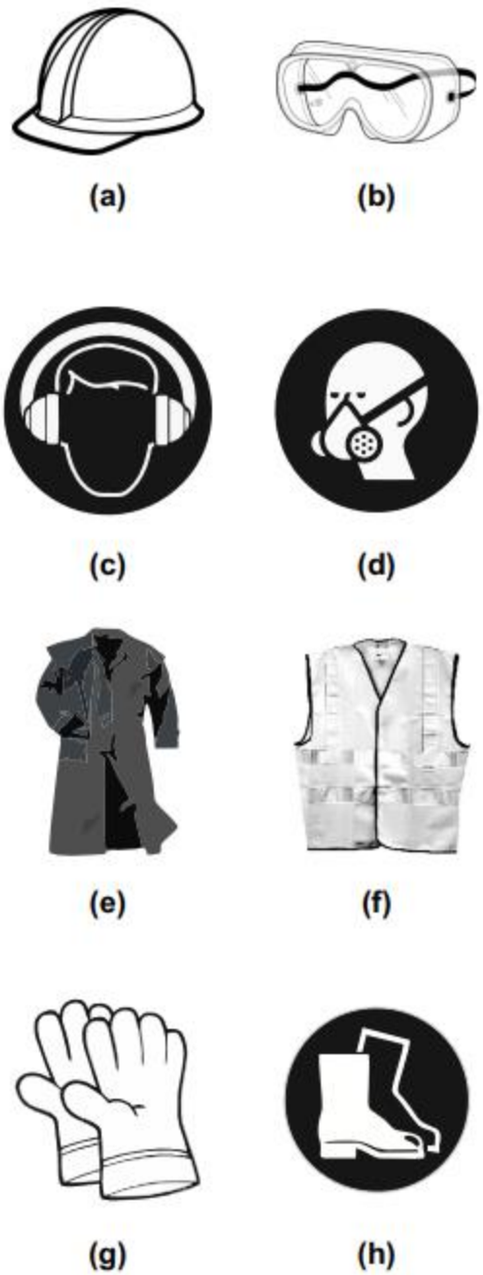

Fig. 2.15

2.16 Kend dit udstyr:

Kend din traktor. Vide, hvordan du betjener alt udstyr på din traktor og de redskaber, der bruges sammen med den. Kend formålet med alle kontroller, målere og urskiver. Kend den nominelle belastningskapacitet, hastighedsområde, bremse- og styreegenskaber, venderadius og betjeningsafstande.

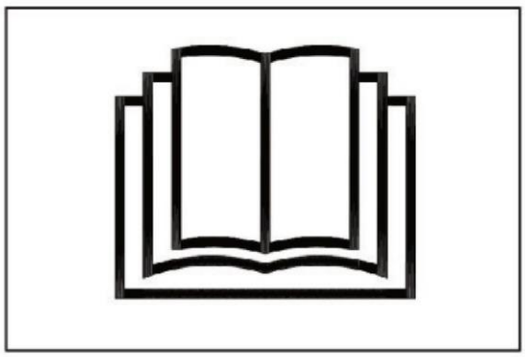

Fig. 2.16

Husk på, at regn, sne, dvs. løst grus, blødt underlag osv. kan ændre din traktors måde at køre på. Under dårlige forhold skal du sætte farten ned og være ekstra forsigtig, aktivere firehjulstrækket (4x4).

Undersøg sikkerhedsskiltene FARE, ADVARSEL eller FORSIGTIG på din traktor og også informationsskiltene. Læs denne brugervejledning, før du starter motoren. Undersøg det, før du begynder arbejdet (fig 2.16).

Hvis der er noget i manualen, du ikke forstår, så bed nogen (såsom din forhandler) om at forklare dig det.

VIGTIGT: Denne manual dækker generelle sikkerhedsforanstaltninger for landbrugstraktorer, den skal altid opbevares sammen med traktoren. Kontakt din forhandler for yderligere kopier.

ADVARSEL

Følg nøje instruktionerne i betjeningsvejledningen til den påmonterede eller bugserede maskine eller trailer, og lad være med at betjene kombinationen traktor - maskine eller traktor-trailer, medmindre alle instruktioner er blevet fulgt.

2.17 Brug alle tilgængelige beskyttelsesanordninger

Hold alle beskyttelsesanordninger på plads og forsvarligt fastgjort. Sørg for, at alle afskærmninger, skjolde sikkerhedsskilte er korrekt installeret som specificeret og er i god stand.

VIGTIGT: For at hjælpe med at holde dig og andre omkring dig sikre, bør din traktor være udstyret med:

- Sikkerhedssele.
- Traktorers PTO-skærm.
- Bakspejle (fig. 2.17.1 & 2).
- Brandslukker (Fig. 2.17b).
- SMV (Slow Moving Vehicle)-emblem, ekstra afskærmninger, lys eller mærkater og ekstra alarm (fig. 2.17c).
- Sikkerhedsramme
- Vid, hvilke enheder der kræves for sikker drift af din traktor. Brug dem. Sørg for, at de er på plads og i god stand. Fjern eller afbryd ALDRIG nogen sikkerhedsanordning.

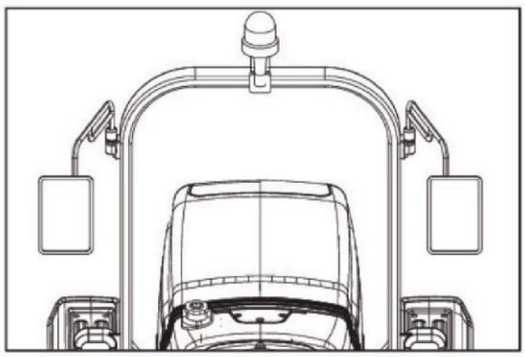

Fig. 2.17.1 Platformtraktor

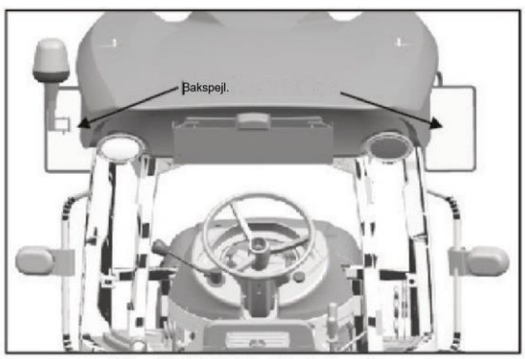

Fig. 2.17.2 Kabinetraktor

2.18 Tjek traktoren:

- Før du begynder din arbejdsdag, skal du tage dig tid til at kontrollere din traktor og sikre, at alle systemer er i god funktionsdygtig stand.
- RYG IKKE under tankning af traktoren. Hold enhver form for åben ild væk.
- Tjek for løse, ødelagte, manglende eller beskadigede dele. Få alt sat i orden. Sørg for, at alle sikkerhedsanordninger er på plads.
- Kontroller sikkerhedsrammen og sikkerhedsselen for skader. En beskadiget sikkerhedsramme eller sikkerhedssele SKAL udskiftes.
- Sørg for, at redskaber og tilbehør er korrekt installeret, og at traktorens og redskabets PTO-omdrejningstal stemmer overens.
- Tjek dækkene for snit, buler og korrekt tryk. Udskift slidte eller beskadigede dæk. Kontroller fod- og parkeringsbremser for korrekt funktion. Juster evt.

Fig. 2.17 (b)

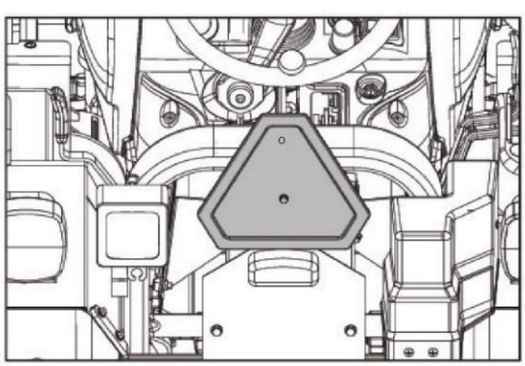

Fig. 2.17 (c) Platformtraktor

- Stop motoren, vent til den er kølet af, før du tanker og kontrollerer motoroliestanden.
- Udfør alle vedligeholdelsesprocedurer, der er beskrevet i vedligeholdelsesafsnittet i denne vejledning.
- Kontroller, at traktorens PTO-skjold og drivledningsskærme er på plads og fungerer korrekt.
- Kontroller traktorens hydraulik- og redskabshydrauliksystem. Hvis der observeres lækage eller beskadigede dele, skal de repareres eller udskiftes.

ADVARSEL: Dieselbrændstof eller hydraulisk væske under tryk kan trænge ind i hudens øjne og forårsage alvorlig personskade, blindhed eller død. Væskelækager under tryk er muligvis ikke synlige. Brug et stykke pap eller træ til at finde utætheder. Brug aldrig din bare hånd. Bær beskyttelsesbriller til øjenbeskyttelse. Hvis der sprøjtes væske ind i huden, SKAL den fjernes kirurgisk inden for et par timer af en læge, der er bekendt med denne type skade, fig. 2.18

Før der påføres tryk på brændstof- eller hydrauliksystemet, skal du sikre dig, at alle forbindelser er tætte, og at ledninger, rør og slanger ikke er beskadiget. Før du frakobler brændstof- eller hydraulikledninger, skal du sørge for at aflaste alt tryk.

Sørg for, at alle hydraulikledninger er korrekt installeret og ikke er sammenfiltrede.

ADVARSEL: Væskekølesystemer opbygger tryk, når motoren bliver varm. Før du fjerner kølerdækslet, skal du stoppe motoren og lade systemet køle af.

Kontroller motorens kølesystem og tilsæt kølervæske efter behov.

Fig. 2.18

2.19 Rengør traktoren:

• Hold arbejdsflader og motorrum rene.

- Før maskinen rengøres, skal du altid sænke redskaberne til jorden, sætte transmissionen i frigear, aktivere parkeringsbremsen, slukke for motoren og fjerne nøglen.
- Rengør trin, pedaler og gulv. Fjern fedt eller olie, børst støv eller mudder væk. Om vinteren skal du skrabe sne og is væk. Husk glatte overflader er farlige.
- Når plastikdele skal rengøres (såsom konsol, instrumentpanel, skærme, indikatorer osv.), må du ikke bruge benzin, paraffin, fortyndere osv.
- De kan forårsage misfarvning, revner eller vridning af de rensede dele.
- Disse dele bør KUN rengøres med vand, neutral sæbe og en blød klud.

• Fjern og opbevar redskaber, nøgler, træk osv. på de rigtige steder.

2.20 Beskyt miljøet:

Det er ulovligt at forurene afløb, vandløb eller jord. Brug autoriserede affaldsbortskaffelsesfaciliteter, herunder kommunale faciliteter og garager med faciliteter til bortskaffelse af brugt olie. Hvis du er i tvivl, kontakt din lokale myndighed for råd.

For at få at vide om de korrekte metoder til bortskaffelse af olier, filtre, dæk osv. kontakt din forhandler eller det lokale agentur for genbrug af affald.

2.21 Sikkerhed: Vedligeholdelse af traktoren

Eftersyn IKKE traktoren, mens motoren kører eller er varm, eller hvis traktoren er i bevægelse (fig.2.21)

Før du foretager justeringer af eller servicerer det elektriske system, skal du frakoble batterikablerne, det negative (-) kabel først.

Hold åben ild væk fra batteriet til starthjælpemidler i koldt vejr for at forhindre brande eller eksplosioner. Brug startkabler i henhold til instruktionerne for at forhindre gnister, der kan forårsage eksplosion.

Når du foretager reparationer eller justeringer, anbefales det, at du kontakter din forhandler og får arbejdet udført af uddannet personale.

Redskabet og/eller traktoren skal understøttes på egnede træklodser eller stativer, IKKE en hydraulisk donkraft.

Kontroller alle møtrikker og bolte med jævne mellemrum for tæthed, især hjulnav og fælgmøtrikker. Spænd til de foreskrevne momentværdier.

Kontroller servostyringsbeholderen regelmæssigt og efterfyld om nødvendigt godkendt olie.

Tjek jævnligt bremserne, fyld tanken op og/eller juster efter behov. Sørg for, at bremserne er jævnt justeret.

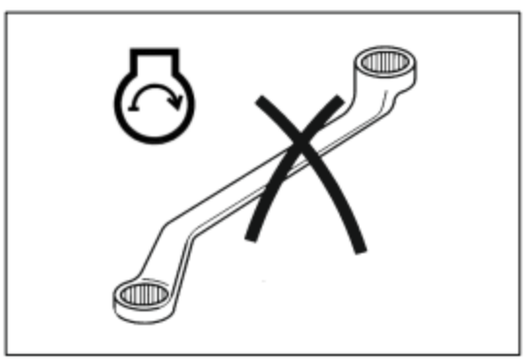

Fig. 2.21

2.22 Sikkerhed: Start

Advar omkringstående før start:

Før du starter, skal du gå rundt om traktoren og eventuelt påmonteret udstyr. Sørg for, at ingen er under den, på den eller tæt på den. Lad andre arbejdere og tilskuere vide, at du starter op, og start ikke, før alle er væk fra traktoren, redskaberne og det bugserede udstyr.

Sørg for, at alle omkringstående, især børn, er i en sikker position, før motoren startes.

Monter og afmonter korrekt:

Brug altid trepunktskontakt med maskinen, og vend ind mod maskinen, når du monterer den. Trepunktskontakt betyder, at begge hænder og én fod eller én hånd og begge fødder er i kontakt med maskinen hele tiden under montering og afmontering.

Rens sålerne på dine sko og tør dine hænder, inden du klatrer på. Brug gelændere, håndlister, stiger eller trin (som leveret) ved montering eller afmontering.

Brug ALDRIG kontrolhåndtag som et håndtag, og træd ALDRIG på fodkontrollerne ved montering eller afmontering.

Forsøg ALDRIG at montere eller stige af en traktor i bevægelse. Hop ALDRIG af en traktor under nogen omstændigheder.

Start sikkert:-

ADVARSEL: Før du starter motoren, skal du sørge for, at der er rigelig ventilation (fig.2.22a). Betjen aldrig motoren i en lukket bygning. Udstødningsgasserne kan forårsage kvælning (fig.2.22b).

Start altid motoren fra førersædet med alle transmissionshåndtag og PTO-håndtag i frigear.

Sørg for, at traktorens dobbelte bremsepedaler er låst sammen til enhver tid, medmindre du foretager sving i marken, som kræver selvstændig brug af bremserne. Sørg for, at bremserne er korrekt justeret, så begge bremser aktiveres på samme tid.

Juster sædet, spænd sikkerhedsselen (hvis det er relevant som beskrevet i denne vejledning), træk parkeringsbremsen og sæt alle betjeningsgreb i frigear, før du starter op.

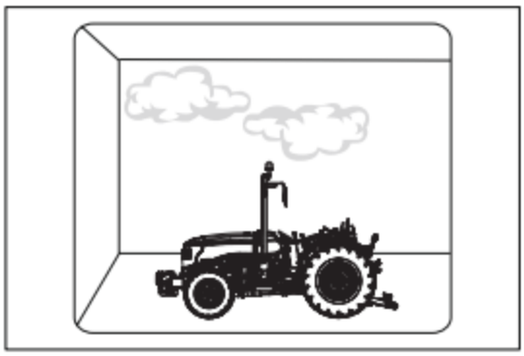

Fig. 2.22 (a)

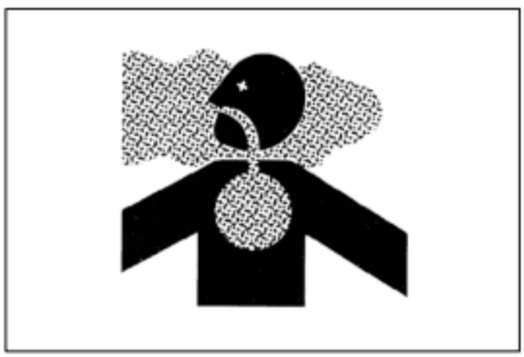

Fig. 2.22 (b)

Fig. 2.22 (c)

FARE: Start kun motoren med startnøglen fra førersædet. Forsøg aldrig at starte motoren ved at kortslutte over startterminalerne. Maskinen vil starte i gear, hvis det neutrale startkredsløb blev forbigået. Dette kan forårsage alvorlige kvæstelser eller dødsfald for personer i nærheden af traktoren (fig. 2.22 c).

2.23 Følg anbefalede startprocedurer

Følg de startprocedurer, der anbefales i afsnittet "Betjening" i denne betjeningsvejledning. Dette inkluderer normal start, koldstart og brug af startvæsker.

Test kontrollerne

Efter start skal du kontrollere alle målere og lys igen. Sørg for, at alt fungerer korrekt. Hvis traktoren ikke reagerer korrekt, når hver betjening betjenes, må traktoren IKKE bruges, før fejlen er udbedret.

Sørg for, at startmagnetens dæksel altid er på plads.

Startvæske

ADVARSEL: Det er meget vigtigt, at du læser etiketten på dåsen, før du bruger startvæske. Brug IKKE aerosoldåse med starthjælp på traktorer med termostaten tilsluttet det elektriske system. Ether kombineret med termostat kan forårsage en eksplosion med skader på motoren, personskade eller begge dele.

Håndter startvæsken korrekt (fig.2.23a). Startvæske må kun anvendes, når et etherstarthjælpemiddel er monteret som originalt udstyr af producenten, eller når det er monteret af en forhandler som tilbehør, i tilfælde af at traktorer er udstyret med gløderør eller termostat, skal dette fjernes inden installationen.

Hvis der skal bruges spraydåser med startvæske, skal termostaten frakobles. Fjern ledningen fra termostatenheden, som findes på induktionsmanifolden. Tape enden af ledningen for at forhindre en elektrisk kortslutning.

Før traktoren startes, skal det sikres, at der ikke er personer eller hindringer i dens rækkevidde (fig.2.23b).

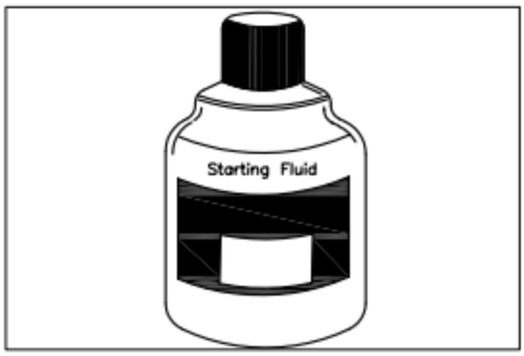

Fig 2.23 (a)

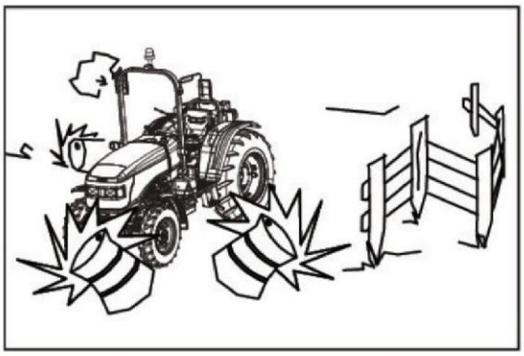

Fig. 2.23 (b)

2.24 Sikkerhed: Arbejdssikkerhed

ADVARSEL: En ubalanceret traktor kan vælte og forårsage personskade eller død. Sørg for, at sikkerhedsrammernes kontravægte, hjulvægte og hjulballast bruges som anbefalet af producenten. Tilføj ALDRIG ekstra modvægte for at kompensere for en overbelastning.

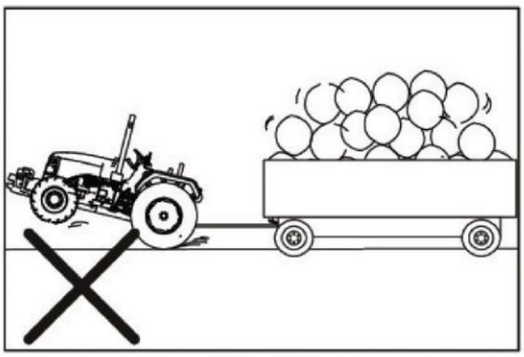

Fig. 2.24

2.25 Lav de rigtige træk

Sørg for, at din traktor er klar til det arbejde, den skal udføre. Kend din traktors nominelle belastningskapacitet og overskrid dem aldrig. Vær sikker på, at alt udstyr eller redskaber, du har til hensigt at bruge, IKKE overskrider din traktors belastning. Sørg for, at traktoren og redskabets PTO omdrejninger/min passer.

Husk, at traktorer normalt kører på ujævne, ikke-asfalterede og ofte ujævne eller skrånende overflader. Driftsforhold kan reducere mængden af vægt, du skal bære eller trække.

ADVARSEL: Start ikke traktoren uden at sikre en perfekt kontrol af hastighed og styrekontrol.

2.26 Følg sikker driftspraksis:

- Betjening af betjeningsknapperne jævnt: Undlad at rykke i rattet eller andre betjeningselementer.
- STÅ IKKE på eller af en traktor i bevægelse, hold altid et fast greb om rattet, med tommelfingrene fri for egerne, når du kører traktoren.
- Sørg for, at du har tilstrækkelig frigang i alle retninger til traktor, sikkerhedsramme og redskab. Spil ALDRIG
- spil med en traktor eller udstyr. Forsøg ALDRIG
- at arbejde som de betjeningselementer, der forventes fra førersædet.
- Inden du stiger af traktoren, skal du altid frakoble kraftudtaget, sænke alle redskaber og redskaber til jorden, sætte traktoren i frigear, aktivere parkeringsbremsen, slukke for motoren og fjerne nøglen.

Rør IKKE ved, læn dig op ad eller ræk ikke gennem nogen redskabsmekanisme eller tillad andre at gøre det.

Vær opmærksom. Skulle noget gå i stykker, løsne sig eller ikke fungerer i dit udstyr, skal du stoppe arbejdet, slukke for motoren, efterse maskinen og få foretaget reparationer eller justeringer, før du genoptager driften.

2.27 Pas på andre

Vær opmærksom på, hvad der foregår. Tillad aldrig en uøvet eller ukvalificeret person at betjene din traktor. De kan skade sig selv eller en anden.

ADVARSEL: Din traktor er en enkeltmandsmaskine. Tillad IKKE andre at køre på traktoren eller redskabet (fig. 2.27). I nogle lande skal der monteres et passagersæde til at transportere passagerer. Tillad aldrig nogen at køre på redskaberne eller andet udstyr, inklusive trailere, undtagen på visse høstudstyr, der kun er designet til ryttere under selve høstoperationen (ikke under transport). Sådant udstyr skal sørge for et sikkert rideområde. Tillad ALDRIG børn på en traktor.

ADVARSEL: Vær sikker på, at du kan kontrollere både hastighed og retning, før du bevæger dig. Bevæg dig langsomt, indtil du er sikker på, at alt fungerer korrekt. Efter start kontrolleres styretøjet igen, højre og venstre. Vær sikker på, at du har fuld kontrol med styring og bremse. Hvis differentialet er låst, må du IKKE køre ved høj hastighed eller dreje traktoren, før differentialespærren er udkoblet.

Før du starter, skal du inspicere arbejdsområdet for at etablere den bedste og sikreste procedure. Planlæg dit arbejde, så du kører så lige frem som muligt. Pas på skyttegrave, gruber, grøfter, skråninger, stammer eller stubbe, damme osv. Hold øje med enhver mulig farlig tilstand. Hvis du bruger en frontlæsser eller sammenklappelige redskaber eller redskaber med høje komponenter, skal du passe på forhindringer i traktorens vej.

ADVARSEL: Utilsigtet kontakt med højspænding, ledninger forårsager død. I tilfælde af kontakt med højspændingsledere. Forlad IKKE traktoren, flyt traktoren og/eller læsseren på en sådan måde, at kontakten elimineres og en sikker afstand nås (fig. 2.26).

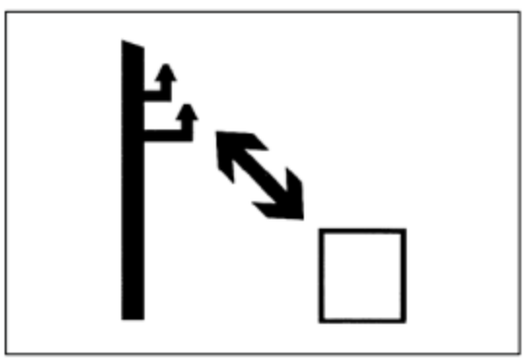

Fig. 2.26

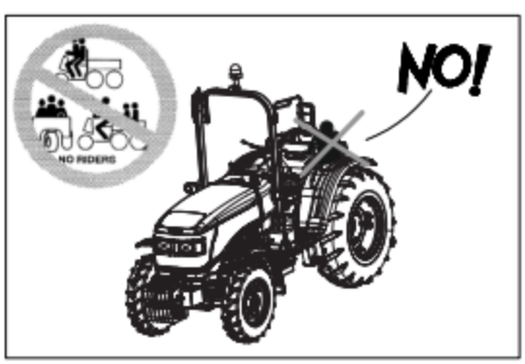

Fig. 2.27

ADVARSEL: Løft aldrig en byrde over nogen

- Løft IKKE en genstand, der ikke kan opbevares sikkert i spanden, få det passende tilbehør. Tillad aldrig nogen at stå på sikkerhedsrammen eller fenderne.
- Når du bruger en læsser, skal du undgå pludselige stop, start, drejninger eller retningsændring. Hold lasten så tæt på jorden som muligt.
- Hold andre væk fra ledforbindelser, kløe, trækstang, løftearm, PTO-drev, cylindre, remme, remskiver og andre bevægelige dele. Hold alle skjolde og afskærmninger på plads.

2.28 Risiko for at vælte

Af hensyn til din sikkerhed anbefales det, at alle platformstraktorer er udstyret med sikkerhedsramme og sikkerhedsseler (fig.2.28)

I tilfælde af at vælte med en traktor udstyret med en sikkerhedsramme, skal du holde fast i rattet og IKKE forsøge at forlade sædet, før traktoren er kommet til ro. (fig. 2.28).

2.29 For at undgå sidevæltning:

- Indstil hjulsporet i den bredeste indstilling, der passer til det arbejde, der udføres.
- Lås bremsepedalerne sammen, før du kører med transporthastigheder.
- Reducer hastigheden for at matche driftsforholdene. Hvis traktoren er udstyret med en frontlæsser, skal du bære skovlen og læs så lavt som muligt.
- Lav brede langsomme sving ved reduceret hastighed. Lad IKKE din traktor hoppe. Du kan miste styrekontrollen.
- Træk IKKE en byrde for tung til din traktor. Den kan løbe væk på den nedadgående skråning, eller traktoren kan vippe rundt om et bugseret læs.
- Brems IKKE pludseligt. Bremser jævnt og gradvist.
- Når du kører ned ad en skråning, skal du bruge gashåndtaget til at bremse traktormotoren og bruge det samme gear, som du ville bruge til at op ad skråningen. Skift i gear, før du starter ned ad bakke.
- Aktiver firehjulstræk (4WD), dette vil give firehjulsbremsning.

ADVARSEL: Stå ALDRIG eller lad andre stå mellem traktoren og redskabet, medmindre motoren er slukket, parkeringsbremsen er aktiveret, transmissionen er i frigear, og alle redskaber eller redskaber er sænket til jorden.

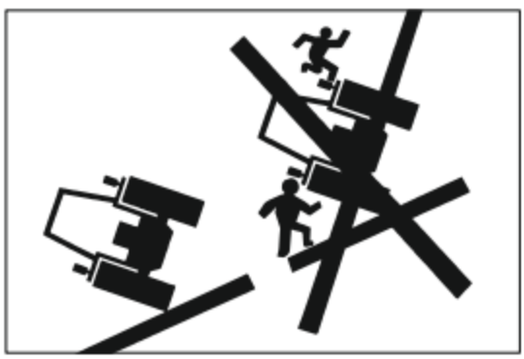

(Fig. 2.28)

ADVARSEL: Frakobl ALDRIG koblingen eller forsøg at skifte gear, efter du er startet ned ad bakke.

- Det er altid at foretrække at køre lige op eller ned ad en stejl skråning frem for på tværs af den.
- Undgå at krydse stejle skråninger, hvis det er muligt. Hvis du skal gøre det, skal du undgå huller eller fordybninger i nedadgående side (Fig.2.29a). Undgå eventuelle stubbe, klipper, bump eller ned ad bakke. Undgå eventuelle stubbe, klipper, bump eller hævede områder på op ad bakke. Når du kører i nærheden af grøfter eller bredder, skal du altid holde din traktor bag forskydningslinjen (Fig.2.29b).

Hvis det er nødvendigt at krydse en stejl skråning, skal du undgå at dreje op ad bakke, skråne ned og lave et bredt sving. Kør direkte op eller ned af skråningen, aldrig på tværs af den. Når du kører op eller ned af en skråning, skal du holde den tunge ende af traktoren pegende op ad bakke (fig.2.29c).

Når du kører på tværs af en skråning med sidemonterede redskaber, skal du holde redskabet på op ad bakke. Hæv ikke redskaberne, hold dem så lavt til jorden som muligt, når du krydser en skråning (fig. 2.29d).

Undgå at krydse stejle skråninger, hvis det er muligt. Hvis du skal gøre det, skal du undgå huller eller fordybninger i nedadgående side. Undgå stubbe, sten, bump eller hævede områder på op ad bakke (Fig. 2.29e).

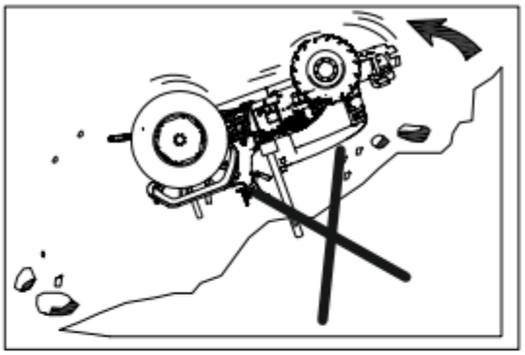

Fig.2.29 (a)

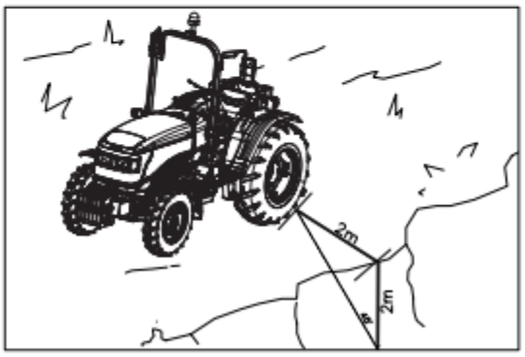

Fig. 2.29 (b)

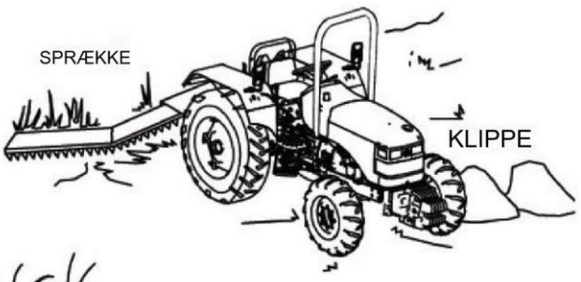

Fig. 2.29 (e)

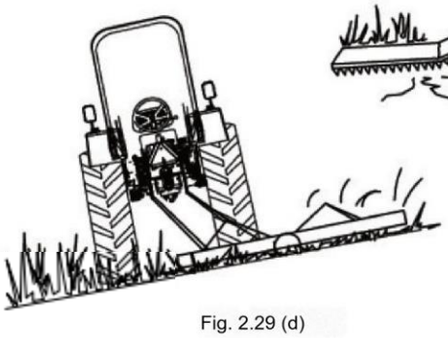

Fig. 2.29 (d)

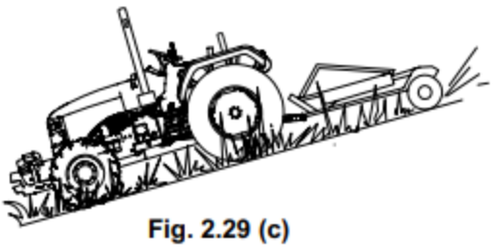

Fig. 2.29 (c)

2.30 For at undgå væltning bagtil

ADVARSEL: Tilkobling til bagakslen eller et hvilket som helst andet punkt over trækstangen kan forårsage en væltning bagtil.

Træk IKKE noget ved hjælp af topstangforbindelsen eller fra noget punkt over bagakslens midterlinje. Brug altid en godkendt trækstang, og brug kun en trækstang, der låser på plads.

Højt tilspænding kan forårsage bagende væltning, hvilket kan forårsage alvorlig personskade eller død. Tilkoblingsbelastninger kun til trækstangen.

Ved brug af trepunktstræk skal stagerne monteres og holdes i nedadgående position.

Brug forreste kontravægte til at øge traktorens stabilitet ved bugsering af en tung last eller til at modbalancere et tungt bagmonteret redskab (Fig.2.30a).

Fig. 2.30 (a)

Overbelast IKKE din traktor, og lad den IKKE ballastere ud over dens bæreevne. Tilføj aldrig ballastvægt for at modvirke en overbelastning. Reducer i stedet belastningen (Fig.2.30b).

ADVARSEL: En overbelastning er altid farlig. Tjek din traktors lastekapacitet og overbelast ALDRIG.

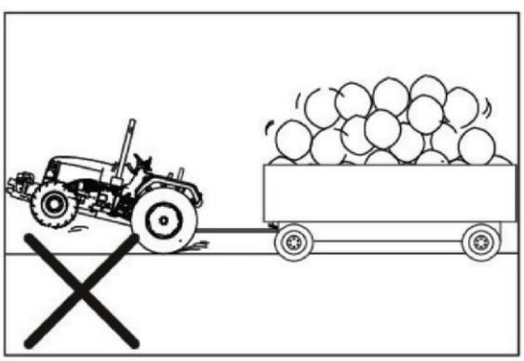

Fig. 2.30 (b)

Hvis den forreste ende af traktoren begynder at løfte sig, skal du reducere din hastighed (fig. 2.30c).

Hvis din traktor er kørt fast i mudderet eller frosset til jorden, må du IKKE forsøge at køre fremad. Traktoren kan dreje rundt om sine baghjul og vælte (fig. 2.30c). Løft ethvert påmonteret redskab og forsøg at BAGE UD. Hvis dette ikke er muligt, skal du bugsere det med et andet køretøj.

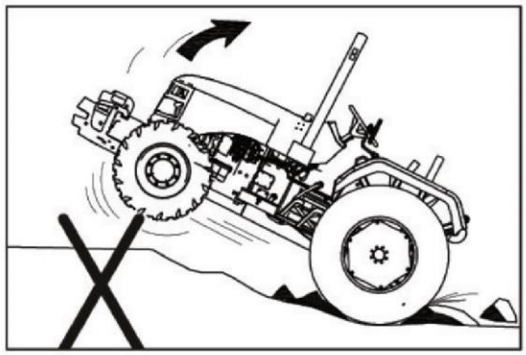

Fig. 2.30 (c)

Start langsomt fremad og øg gradvist din hastighed. Hvis traktoren er fastgjort til en tung last eller en fast genstand, kan forkert kobling forårsage overvæltning (fig. 2.30d og 2.30e).

Hvis du sidder fast i en grøft, så BAG UD, hvis det er muligt. Hvis du skal gå fremad, så gør det langsomt og forsigtigt.

En bar traktor eller en traktor med bagmonterede redskaber skal bakkes op ad skråningen i bakgear og køre fremad ned ad bakke.

Hold altid traktoren i gear, når du kører ned ad bakke. Lad aldrig traktoren køre med koblingen udkoblet eller transmissionen i frigear.

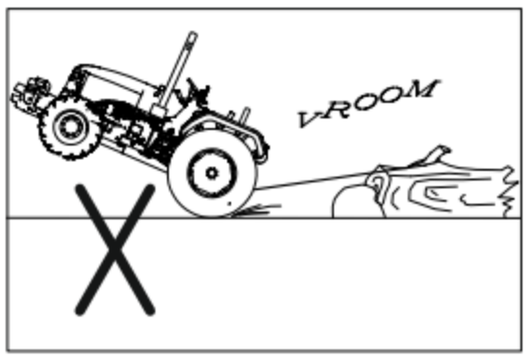

Fig. 2.30 (d)

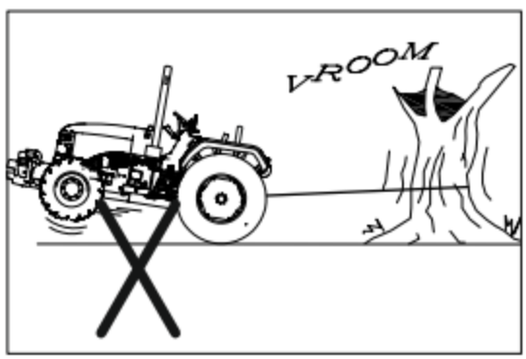

Fig. 2.30 (e)

2.31 Generelle driftsfarer

- Når du bruger kemikalier, skal du omhyggeligt følge kemikalieproducentens instruktioner for brug, opbevaring og bortskaffelse. Følg også instruktionerne fra producenten af kemisk påføringsudstyr.

- Brug din kørehastighed, når du kører under dårlige sigtforhold eller i mørke. (Brug IKKE dine plovlygter, når du kører på en vejbane, da spidse hvide baglygter er ulovlige undtagen ved bakning og kan forvirre følgende bilister).

- Betjen din traktor med hjulene indstillet til den bredest mulige indstilling, i overensstemmelse med den særlige opgave, du udfører. For at justere hjulindstillinger se kapitlet Vedligeholdelse.

- Reducer din hastighed, når du kører på ujævnt eller glat underlag, når løv begrænser dit udsyn til farer.

- Lav IKKE skarpe sving ved høj hastighed.

- Trepunktsophæng og sidemonterede redskaber laver en meget større bue, når det bugserede udstyr drejes. Sørg for at opretholde tilstrækkelig frigang til sikker vending.

- Når du bruger redskaber eller redskaber med traktoren, skal du sørge for grundigt at læse betjeningsvejledningen for det pågældende redskab eller redskab og følge dens sikkerhedsinstruktioner.

- Træk kun fra den godkendte trækstang. Bugsering eller fastgørelse til andre steder kan få traktoren til at vælte (fig.2.31).

- Forkert brug af trækstangen, selvom den er korrekt placeret, kan få traktoren til at vælte bagud.

- Overbelast IKKE et redskab eller bugseret udstyr Brug passende modvægte for at opretholde traktorens stabilitet. Tilkoblingsbelastninger kun til trækstangen.

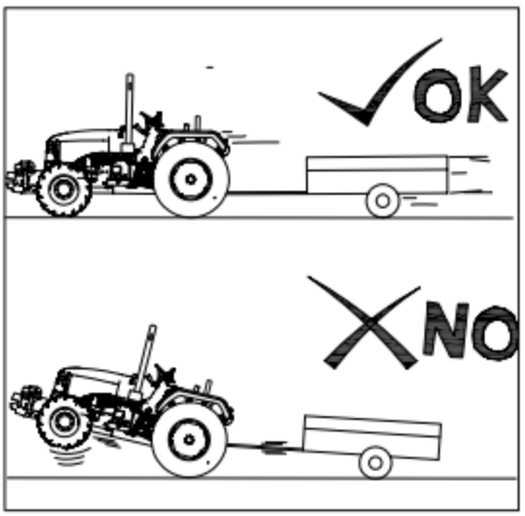

(Fig.2.31)

ADVARSEL: Forsøg ALDRIG at frakoble de hydrauliske forbindelser, eller juster et redskab med motoren i gang eller PTO-drevet i drift. Det kan resultere i alvorlig personskade eller død.

ADVARSEL: En frontlæsser (skovl eller gafler) skal være udstyret med en passende fastholdelsesanordning for at forhindre, at lasten, baller, hegnspæle, hegnsruller, wirer osv.) ruller ned af løftearmene ind i førerrummet og knuses. føreren, når læsseren er hævet. Utilstrækkeligt sikrede genstande kan også falde ned og skade omkringstående. Brug ikke redskaber til andre formål eller håndtere materialer, som de ikke forventes at gøre. For betjening af frontlæssere og relative sikkerhedsregler henvises til læsserens betjeningsvejledning.

2.32 Vejtransport

- Før du kører din traktor på offentlig vej, skal der tages en række forholdsregler.
- Gør dig bekendt med og overhold alle lokale vedtægter og nationale love, der er relevante for din traktor.
- Lås bremsepedalerne sammen.
- Løft alle redskaber til deres transportposition og lås dem på plads.
- Placer alle redskaber i deres smalleste transportkonfiguration.

• Frakobl PTO og differentialespærre.

- Sørg for, at traktor og udstyr er udstyret med skilte eller fyre med langsomtgående køretøjer (SMV), hvis loven kræver det, og at last ikke skjuler dem eller andre lygter (fig.2.32).
- Sørg for, at alle nødvendige frigangsflag eller fareblink er på plads og fungerer.
- Sørg for at bruge en korrekt koblingsstift med en clipsholder.
- Rengør alle reflekser og vejlygter, for og bag, og vær sikker på, at de er i funktionsdygtig stand.
- Redskaber monteret på 3-punktsophænget og monterede redskaber, der rager ud fra siden, har brug for en bredere venderadius end bugserede redskaber. Sørg altid for at holde tilstrækkelig frigang, når du laver et sving.

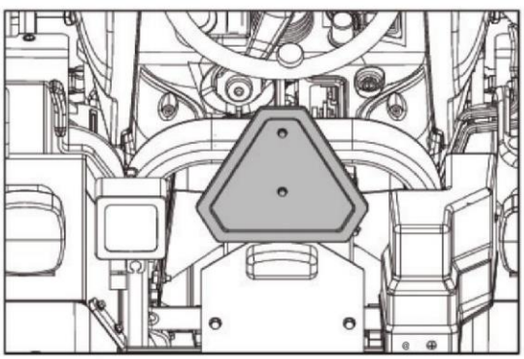

Fig.2.32

FORSIGTIG: Under vejkørsel må traktoren ikke betjenes i 4WD-tilstand i højhastighedsgear.

2.33 Vejbestemmelser

Når du kører din traktor på offentlig vej, skal der tages en række forholdsregler.

ADVARSEL: Tillad IKKE nogen passagerer på traktoren eller bugseret udstyr.

Kend den rute, du skal rejse.

Brug blinkende lys eller fyr, når du rejser på veje, dag eller nat, medmindre det er forbudt ved lov (fig. 2.33).

Vær forsigtig, når du bugserer en last ved transporthastigheder, især hvis det bugserede udstyr IKKE er udstyret med bremser.

Overhold alle lokale eller nationale bestemmelser vedrørende din traktors vejhastighed.

Vær yderst forsigtig ved transport på snedækkede eller glatte veje.

Vent til trafikken er klaret, før du kører ind på en offentlig vej.

Pas på blinde kryds. Sæt farten ned, indtil du har frit udsyn.

Forsøg IKKE at passere ved nogen vejkryds. Sæt farten ned for sving og kurve

- Lav brede, blide drejninger.
- Signalér din hensigt om at bremse, stoppe eller dreje.
- Skift til lavere gear, før du går op eller ned af bakker.
- Hold traktoren i gear. Friløb aldrig med koblingen udkoblet eller transmissionen i frigear.
- HOLD DIG UDEN for modkørende trafik.
- Kør i din rigtige vognbane og hold så tæt på kantstenen som muligt.
- Hvis der opstår trafik bag dig, skal du trække fra vejen og lade den gå forbi.
- Kør defensivt. Foregribe, hvad andre chauffører kan gøre.
- Når du bugserer en last, skal du begynde at bremse hurtigere end normalt og sænke farten gradvist.
- Pas på forhindringer over hovedet.

2.34 Sikkerhed efter drift

Når du når som helst standser, skal du bringe traktoren til sikkert standsning (parker IKKE på en skråning), aktiver parkeringsbremsen, aktiver parkeringslåsen (hvis monteret), frakobl kraftudtaget, sæt alle gearskiftegreb i frigear, sænk redskabet til jorden, stands motoren og fjern nøglen, INDEN du forlader sædet.

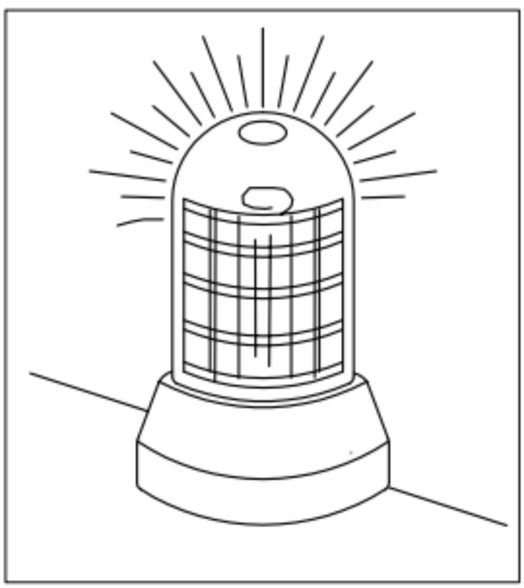

(Fig. 2.33)

2.35 Risici som følge af eksponering for støj:

Støjegenskaber og måling

Støj er en trykvariation i et elastisk medium, generelt luften, produceret af variationen af et materialelegeme (kilde), der bestemmer en uønsket og ofte generende akustisk fornemmelse. Støj er hovedsageligt kendetegnet ved;

- Lydintensitet eller lydniveau: udtrykker enheden af trykvariationen på grund af lydbølgen. Målt i decibel (dB) fordobler den lydintensiteten og dermed den energi, der når øret.
- Frekvens: udtrykker antallet af trykvariationer af bølgen pr. sekund og måles i Hertz (Hz) - akut støj har høje frekvenser (2000-4000 Hz eller mere), mens lavtliggende støj har lave frekvenser (250 Hz eller mindre).
- Sådan vurderes risikoen: Jo højere lydniveau og eksponeringstid, desto større vil støjrisikoen være:
- LAeq: (Ekvivalent fortsætter vægtet niveau A): dette er en lydniveaumåling, der tager højde for støjudsving og ørets varierende følsomhed over for frekvenserne: LAeq måles med en lyd: niveaumåler;
- PEL (Personal Exposure Level): dette er en måling, der tager højde for de forskellige støjniveauer sammen med den tid, arbejderen forbliver på de enkelte maskiner eller arbejder ved bestemte processer: PEL beregnes matematisk.

Støjpatologier

Skader på hørelsen

Støj forårsager hyperduli eller døvhed, fordi det ødelægger de akustiske receptorer, nerveceller, der er i stand til at omdanne de mekaniske lydvibrationer til nerveimpulser, der, når de når hjernen, bestemmer den auditive fornemmelse. Disse receptorer er uerstattelige, hvis de ødelægges, og den resulterende skade er irreversibel: hyperdulia forværres, hvis eksponeringen for støj fortsætter, og forbedres ikke, selvom denne ophører.

Desuden er den også bilateral, da den kan ledsages af irriterende summende og fløjtelyde og af intolerance over for høj støj.

Skaden er snigende, da den forløber langsomt og uventet: i den indledende fase, når den er begrænset til en nedsat evne til at opfatte akutte lyde (musik, klokker) eller den talte stemme, når der er baggrundsstøj, kan den kun registreres af ved hjælp af en audiometrisk test. Pulserende lyde af stor intensitet varer meget kort tid er meget skadelige, da øret ikke er i stand til at aktivere nogen fysiologiske beskyttelsesforanstaltninger i tide. Hyperdu fra støj opstår generelt efter flere års eksponering og afhænger af PEL (risiko næsten nul under 80 dBA) og af individuelle karakteristika. Det er en uhelbredelig sygdom: det eneste effektive middel til beskyttelse mod den er forebyggelse.

Andre effekter

Støj bestemmer ikke kun den auditive fornemmelse. For niveauer, der overstiger* 70dBA, forårsager det stress ved hjælp af de cerebrale integrationscentre og bestemmer en specifik neurovegitativ reaktion, der er ansvarlig for effekter, der fører til hjerte-kredsløbssygdomme og gastro-enteriske sygdomme. Blandt disse er det værd at bemærke: en stigning i mavesyreindholdet, et fald i hjertefrekvensen, synsvidden og reflekshastigheden; en følelse af ubehag og træthed med en øget følelse af træthed.

Disse effekter er farlige, fordi de også øger risikoen for ulykker.

Personligt udstyr til beskyttelse mod støj Individuelt

beskyttelsesudstyr dæmper den lydenergi, der overføres til øret gennem luften. Dette udstyr bruges, når farlig eksponering ikke kan undgås på anden måde.

Der findes forskellige typer enheder med forskellig dæmpningskapacitet: hjelme, høreværn, øreproppper (Fig.2.35). Hjelme og høreværn giver den bedste beskyttelse, men de er omfangsrige og ubelejlige at have på. De er derfor kun anvendelige til udsættelse for høje støjniveauer, men i korte perioder (maks. 2 timer).

Øreproppper tolereres generelt i højere grad og er særligt nyttige i tilfælde af længerevarende udsættelse for støj af mindre intensitet.

Brug altid passende individuelt beskyttelsesudstyr for at beskytte hørelsen.

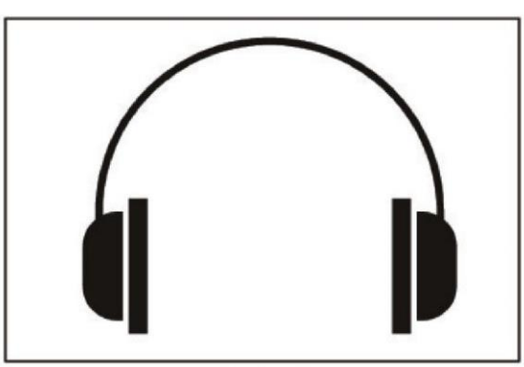

(Fig. 2.35)

2.36 Sikker håndtering af batterier

Batterigas kan eksplodere. Hold gnister og ild væk fra batterier.
Brug en lommelygte til at kontrollere batteriets elektrolytniveau.

Kontroller aldrig batteriets opladning ved at placere en metalgenstand hen over stolperne. Brug et voltmeter eller hydrometer.

Fjern altid den jordede (-) batteriklemme først og udskift den jordede klemme sidst.

Svovlsyre i batterielektrolyt er giftig og stærk nok til at brænde hud, spise huller i tøjet og forårsage blindhed, hvis det sprøjtes i øjnene.

Undgå farer ved:

- Påfyldning af batterier i et godt ventileret område
- Bær øjenværn og gummihandsker
- Undgå brug af lufttryk til at rense batterier
- Undgå indånding af dampe, når elektrolyt tilsættes
- Undgå spild eller dryp af elektrolyt
- Brug af korrekt batteriforstærker eller opladerprocedure.
- Hvis syre spildes på huden eller i øjnene:

Skyl huden med vand.

1. Påfør bagepulver eller lime for at hjælpe med at neutralisere syren.
2. Skyl øjnene med vand i 15-30 minutter.
3. Søg straks lægehjælp.

Hvis syre sluges:

- Fremkald ikke opkastning.
- Drik store mængder vand eller mælk, men overskrid ikke 2 liter.
- Søg straks lægehjælp.

Fig. 2-36 (a)

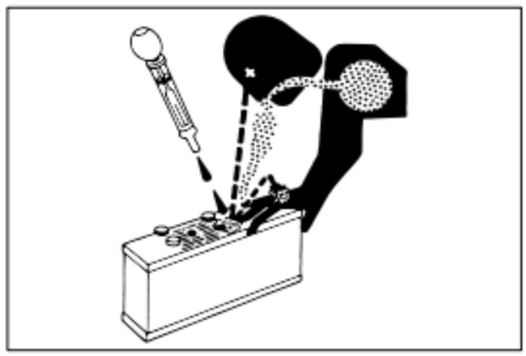

Fig. 2-36 (b)

ADVARSEL: Batteripoler, terminaler og tilhørende tilbehør indeholder bly og blyforbindelser, kemikalier, som staten Californien kender til at forårsage kræft og reproduktionsskade.

Vask hænder efter håndtering.

2.37 Håndter brændstof forsigtigt:

- Det er meget brandfarligt. Tank ikke traktoren, mens du ryger eller er i nærheden af åben ild eller gnister.
- Stop altid motoren, før du tanker traktoren. Fyld brændstoftank udendørs.
- Forebyg brande ved at holde traktoren ren for ophobet affald, fedt og affald. Ryd altid spildt brændstof op.
- Brug kun en godkendt brændstofbeholder til transport af brændbare væsker.
- Fyld aldrig brændstofbeholderen i en pickup med plastikbeklædning. Anbring altid brændstofbeholderen på jorden før tankning. Rør ved brændstofbeholderen med brændstofdispenserens dyse, før du fjerner dåsens låg. Hold brændstofdispenserens dyse i kontakt med brændstofbeholderens indløb, når du fylder den.
- Opbevar ikke brændstofbeholderen, hvor der er åben ild, gnister eller pilotlys, såsom i en vandvarmer eller andet apparat.

Fig 2.37

2.38 Undgå varm udstødning

Vedligeholdelse af maskine eller tilbehør med motor i gang kan resultere i alvorlig personskade. Undgå eksponering og hudkontakt med varme udstødningsgasser og komponenter.

Udstødningsdele og vandløb bliver meget varme under drift. Udstødningsgasser og komponenter når temperaturer, der er varme nok til at brænde mennesker, antænde eller smelte almindelige materialer.

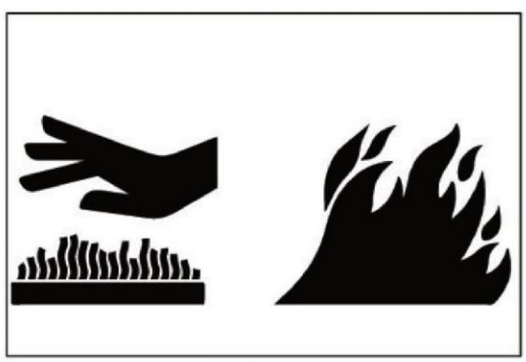

Fig 2.38

2.39 PTO Sikkerhed

Inden påsætning, afmontering, rengøring eller justering af PTO-drevne redskaber, skal du frakoble PTO (først trække i PTO-koblingen og derefter neutralisere PTO-håndtaget), stoppe motoren og fjerne nøglen, og sikre dig, at PTO-drivlinjen er stoppet.

Sørg for, at alle er væk fra din maskine, før kraftudtaget aktiveres. Ved stationær PTO-drift skal du altid sætte transmissionen i frigear, aktivere parkeringsbremsen og låse både traktor og drivhjul.

Når du betjener mobilt PTO-drevet udstyr, må du aldrig forlade traktorsædet, før PTO-drevet er frakoblet, transmissionen er i frigear, parkeringsbremsen er aktiveret, motoren er slukket og nøglen er fjernet.

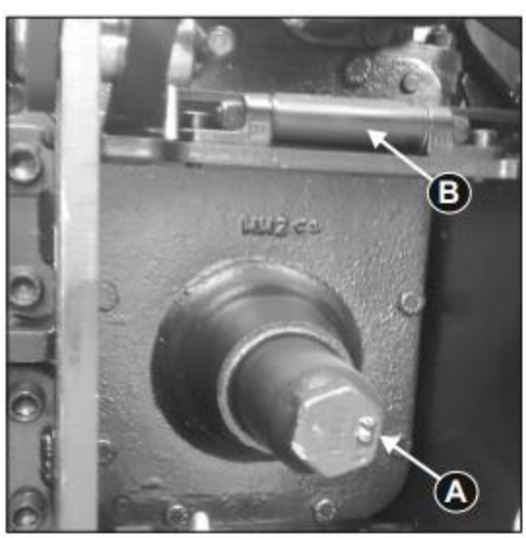

Fig. 2.39 (a)

⚠ FORSIGTIG: Fjern kun PTO-hætten (A), når PTO'en skal bruges.

Så snart PTO-drevet redskab er fjernet, geninstalleres hætten over PTO-akslen.

Hovedskjoldet (B) kan foldes op, så et redskab kan tilsluttes, men det skal efterfølgende foldes ned igen.

ADVARSEL: Betjen aldrig PTO, medmindre masteren skjoldet er i den viste position. Sluk for kraftudtaget, før redskabet hæves.

⚠ FORSIGTIG: Før kraftudtaget tages i brug, skal den maksimalt tilladte ledvinkel på den teleskopiske drivlinje fastslås. Under drift må der ikke være kontakt mellem PTO-beskyttelsen og den teleskopiske drivline. Dette er især vigtigt, når du drejer om hjørner.

⚠ FORSIGTIG: Anbring altid en beskyttelse (C) på den teleskopiske drivline, og tag handling for at forhindre den i at dreje med akslen. Betjen ikke den teleskopiske drivline, medmindre der er installeret en beskyttelse, der dækker kraftoverføringsakslen fuldstændigt og ikke drejer med akslen.

Montering af PTO-drevet redskab:

1. Sluk for motoren, og frakobl PTO, før PTO-drevet udstyr monteres.

ADVARSEL: Redskaber med høj inerti kommer ikke til stilstand i det øjeblik, PTO-kontrolhåndtaget flyttes til frakoblet position. Nærmer dig IKKE redskabet, mens det "kører ned". Arbejd ikke på redskabet, før det er stoppet.

⚠ FORSIGTIG: Før du forsøger at rengøre, justere eller smøre en kraftudtagsdrevet maskine, TPL, skal du altid sikre dig, at kraftudtaget er slukket og stoppet, traktorens motor er slukket, og tændingsnøglen er taget ud. Drej nøglen fra for at stoppe motoren.

2. Fastgør redskabet til traktoren før tilslutning af PTO-drivledningen. Lås TPL i opadgående position, hvis den ikke skal bruges.

3. Drej PTO-skjoldet opad for at få frigang. Med motoren slukket, drej akslen lidt med hånden, hvis det er nødvendigt, for at justere splines. Tilslut drivledningen til PTO-akslen. Træk ud på akslen for at være sikker på, at drivledningen er låst til PTO-akslen. Placer PTO-skjoldet i nedadgående position.

4. Sørg for, at alle skjolde er på plads og i god stand. Betjen aldrig PTO, medmindre hovedskærmen er korrekt installeret. MED STOPPET MOTOR skal du kontrollere de integrerede skjolde på drivlinjen ved at sikre, at de roterer frit på akslen. Smør eller reparer efter behov.

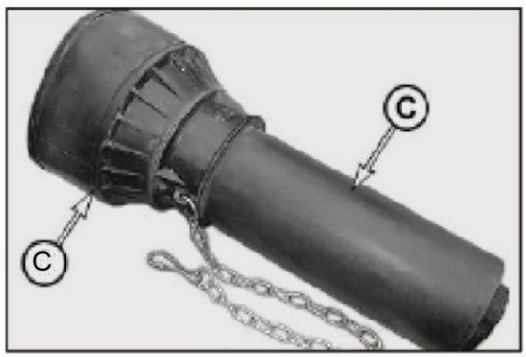

Fig. 2.39 (b)

Fig. 2.39 (c)

Fig. 2.39 (d)

5. Tjek omhyggeligt for interferens, sørg for at TPL er låst i opadgående position, hvis den ikke bruges.

Så vidt muligt skal vinklerne (a) og (b) ved kardanleddene være de samme i begge ender af den teleskopiske drivlinje.

I applikationer, hvor dette ikke er tilfældet (f.eks. skarpe sving med PTO indkoblet), anbefales det at bruge en drivaksel med kontinuerlig hastighed.

BEMÆRK: De to skematiske tegninger viser ingen afskærmninger på den teleskopiske drivlinje. En afskærmning er obligatorisk ved brug af teleskopiske drivliner.
VIGTIGT: Kun driftsbetingelser beskrevet i betjeningsvejledningerne til de forskellige redskaber er tilladt. Dette gælder især for den maksimalt tilladte ledvinkel, for brugen af friløbskoblinger og overbelastningskoblinger og for den foreskrevne mængde overlap, når formede rør skubbes sammen.

VIGTIGT: Inden du bruger et PTO-drevet redskab, skal du træffe foranstaltninger for at sikre, at den teleskopiske drivlinje smøres regelmæssigt. Overhold instruktionerne i betjeningsvejledningen leveret af producenten.

VIGTIGT: På multi-komponent teleskopiske drivliner skal ågene i hver ende være justeret som vist.

Ågene i hver ende må IKKE være 90° i forhold til hinanden (se pilene i illustrationen til højre).

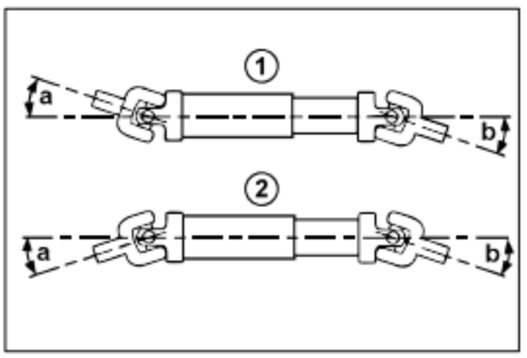

Fig. 2.39 (d) Ledled på teleskopisk drivlinje Juster gafler korrekt 1- Z-formet layout 2 - W-formet layout

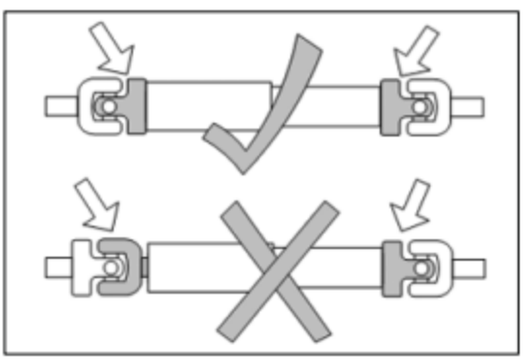

Fig. 2.39 (e)

2.40 Sikkerhed under betjening Læssertilbehør

- Udstyret må kun bruges af autoriseret og uddannet personale, som på forhånd skal læse og forstå disse instruktioner og gøre sig bekendt med udstyrets betjeningselementer og deres betjening.
- Før ibrugtagning skal du kontrollere alle funktioner i udstyret og det tilbehør, der skal bruges.
- Udstyret skal bruges af personer over 18 år, som har de egenskaber, der kræves af den nationale lovgivning.
- Før eller under arbejdet må du ikke tage alkoholiske drikkevarer, medicin eller andre stoffer, der kan ændre dine psyko-fysiske forhold og påvirke dine arbejdsevner.

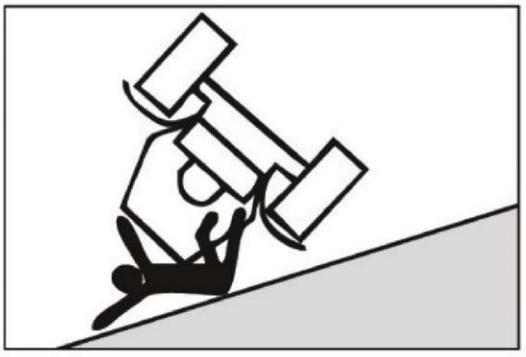

Fig 2.40 (a)

- Udstyret må kun anvendes til de formål, som producenten har tiltænkt. Ukorrekt brug kan forårsage alvorlig skade og personskade.
- Kontroller altid vægten og arten af den last, der skal håndteres, og traktorens stabilitet i forhold til jordforholdene.
- Tilslut kun udstyret til traktorer, der er udstyret med tilstrækkelige væltesikringsstrukturer.
- Brug ikke udstyret på stejle skråninger.
- Før du trykker på udstyrets hydrauliske kredsløb, skal du sikre dig, at hydraulikslangerne er intakte og korrekt tilsluttet.
- Brug ikke udstyret til at løfte eller transportere personer (Fig.2.40 b).
- Brug ikke udstyret som arbejdsplatform.
- Transit eller stop aldrig under ophængt last eller under dele af udstyret (Fig.2.40 c), der udelukkende understøttes af hydrauliske donkrafte eller reb.
- Brug ikke udstyret, hvis der bemærkes problemer eller unormale vibrationer.
- Brug ikke udstyret til at håndtere belastninger uden at bruge et passende tilbehør; brug for eksempel ikke en spand til at løfte en rundballe. Vær meget forsigtig med hævede laster (Fig.2.40 d).

FOR INSTRUKTIONER OG SIKKERHEDSREGLER FOR BETJENING AF LÆSSER, FØLG INSTRUKTIONER TILGÆNGELIGE PÅ LÆSSERENS BETJENINGSVEJLEDNING.

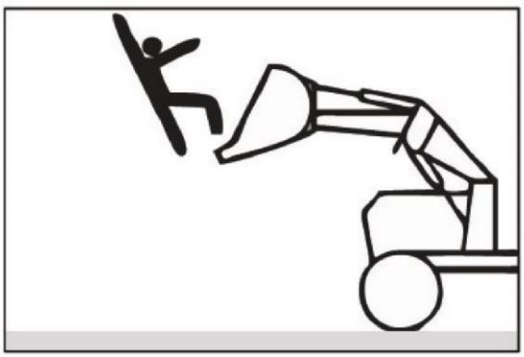

Fig 2.40 (b)

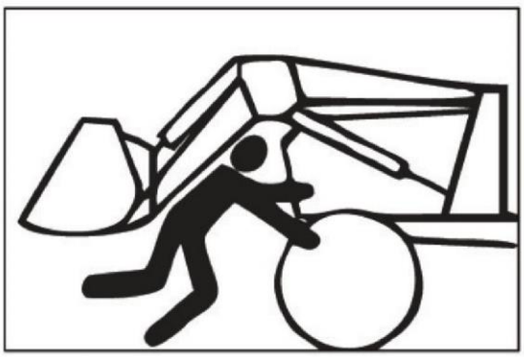

Fig 2.40 (c)

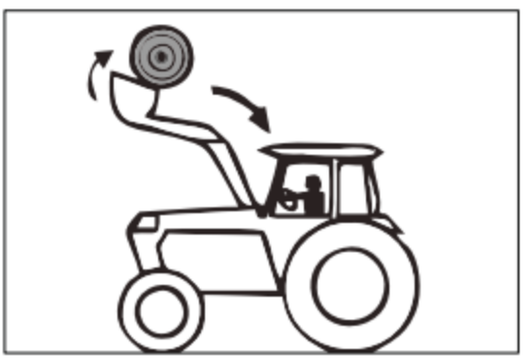

Fig. 2.40 (d)

2.41 Undgå kontakt med landbrugskemikalier

Hvis brugsanvisninger for pesticider kræver åndedrætsværn, skal du bære en passende åndedrætsværn.

Opbevar åndedrætsværnet i en lukket boks eller en anden form for lukkelig beholder, såsom en plastikpose.

2.42 Begrænset anvendelse i skovdrift

Den påtænkte brug af traktoren, når den bruges i skovbrug, er begrænset til traktorspecifikke applikationer som transport, stationært arbejde som f.eks. træflækkelse, fremdrift eller betjeningsredskaber med PTO, hydrauliske eller elektriske systemer.

Det er applikationer, hvor normal drift ikke indebærer risiko for faldende eller gennemtrængende genstande. Alle skovbrugsapplikationer ud over disse applikationer, såsom fremsendelse og lastning, kræver montering af applikationsspecifikke komponenter, herunder Falling Object Protective Structure (FOPS) og/eller Operative Protective Structures (OPS).

2.43 Sikkerhed mod lynnedslag

Lynnedslag sårer og dræber hundredvis af mennesker hvert år. Følg disse forholdsregler for at FARE hjælper med at holde dig sikker, når vejret bliver dårligt:

- Så snart du hører torden, sluk og læg udstyret væk og bevæg dig indendørs. Når du er i stand til at høre torden, kan du blive ramt af lynet. Lynet kan slå ned, selv når det ikke regner.
- Førerhuset på et lukket køretøj giver en vis beskyttelse mod lyn, men en robust bygning giver den bedste beskyttelse.
- Lyt til radioen for vejropdateringer og stormvarsel.

2.44 Støj- og vibrationsniveauer:

Værdien af støjen ved operatørens øre, målt i henhold til standard 167/2013 (EU) og/eller i henhold til Europa-Parlamentets og Rådets direktiv 2009/76/EF(1) og støjen fra traktoren i bevægelse målt i henhold til bilag VI til Europa-Parlamentets og Rådets direktiv 2009/63/EF (2) og/eller 167/2013 (EU):
Operatør ørehøjde:- Mindre end 86 dB. Støj ved standardniveau (når traktoren er i bevægelse og når traktoren holder stille):- Mindre end 89 dB.

Værdien af vibrationsniveauet målt i henhold til standard 167/2013 (EU) og/eller i henhold til Rådets direktiv 78/764/EEC(3) er mindre end 1,25 m/s².

2.45 Sikkerhedsmærker og dens placering på traktoren

Udskift manglende eller beskadigede sikkerhedsskilte. Brug denne betjeningsvejledning til korrekt placering af sikkerhedsskilte.

Der kan være yderligere sikkerhedsoplysninger indeholdt om dele og komponenter fra leverandører, som ikke er gengivet i denne betjeningsvejledning.

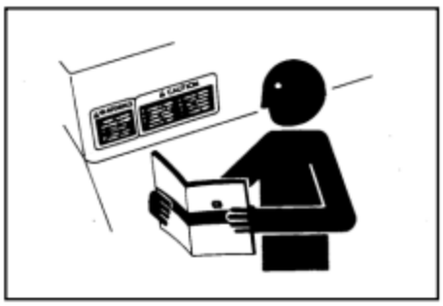

Sikkerhedsmærker Placering

1. Sikkerhedsmærkat for sikkerhed mod roterende blæser & remme
Placering: Placeret på kølerhætten som vist

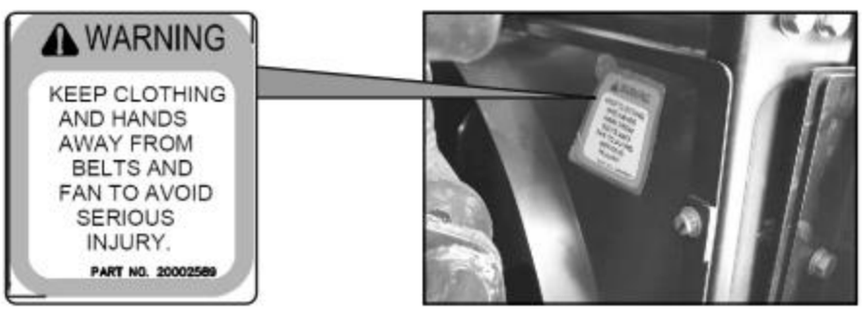

2. Sikkerhedsmærkater til omhyggelig læsning af betjeningsvejledningen
før håndtering af traktoren.
Placering i kabinevarianter: Indvendig kabine på RHS søjle

3. Sikkerhedsmærker i henhold til følgende detaljer:

Placering i kabinevarianter: Indvendig kabine på RHS-stolpe, Placering i platformstraktor: På instrumentbræt

Læs betjeningsvejledningen til smørepunkter på traktoren

Læs betjeningsvejledningen omhyggeligt før håndtering af traktoren.

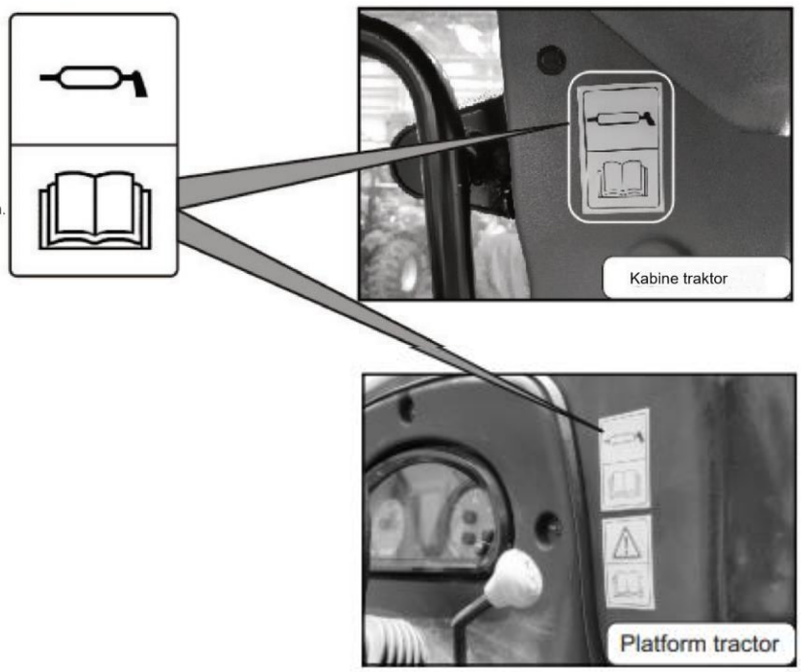

4. Sikkerhedsmærkat til at læse og forstå betjeningsvejledningens instruktioner

Placering i kabinevarianter: Placeret inde i kabine på LHS-søjle Placering i platformvarianter: Placeret på instrumentbræt

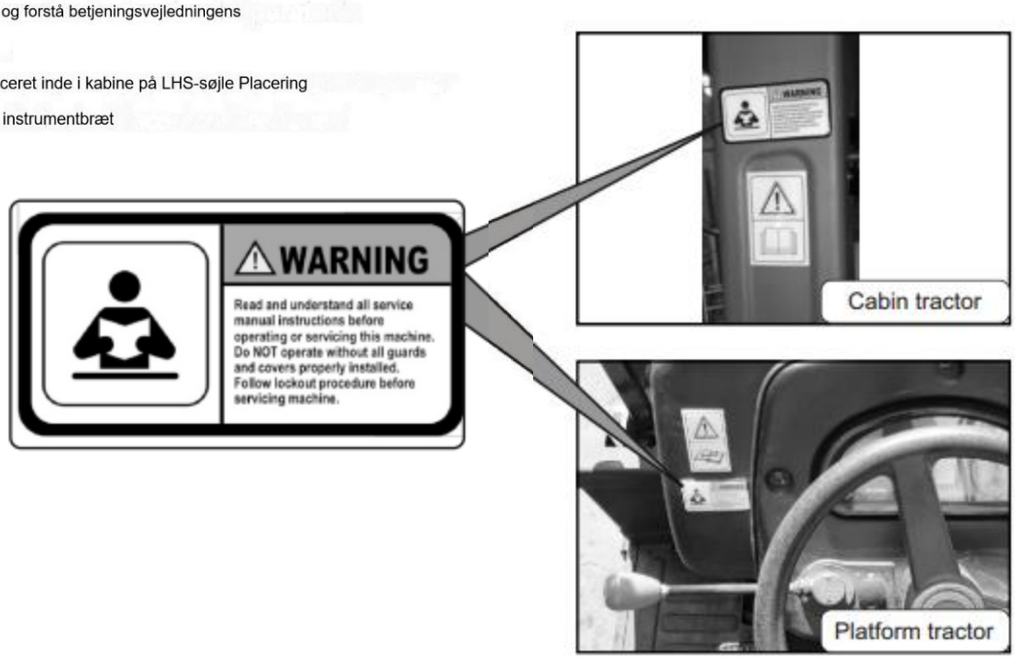

5. Sikkerhedsmærkater i henhold til følgende detaljer:

Placering i kabinetraktorer: Indvendig kabine på RHS søjle Placering

i platformstraktorer: Placeret på instrumentbræt

Overhold instruktionerne og sikkerhedsreglerne under drift.

Læs betjeningsvejledningen omhyggeligt før håndtering af traktoren.

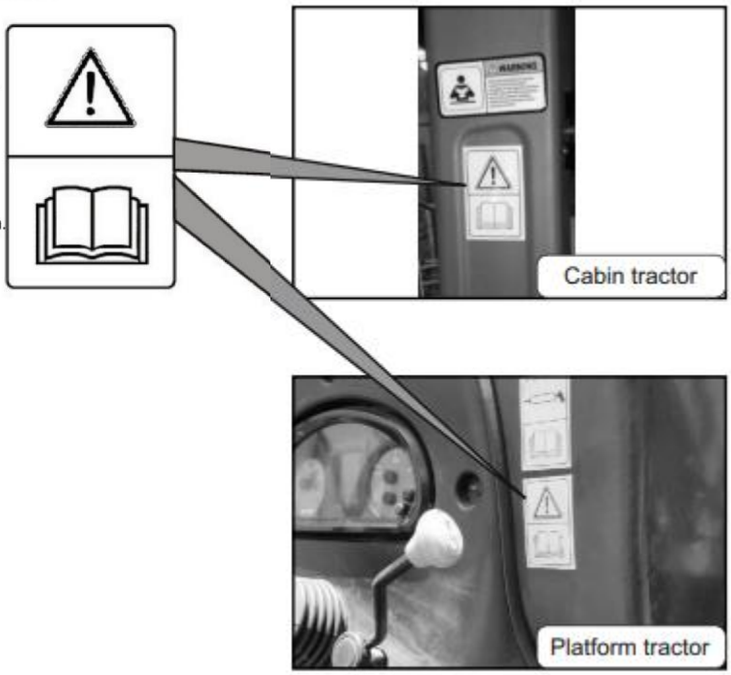

6. Sikkerhedsmærkat for udkobling af kraftudtagshåndtaget

før start af motoren

Placering i kabinetraktorer: Placeret inde i kabinen på LHS søjle

Placering i platformstraktorer: Placeret på LHS Fender

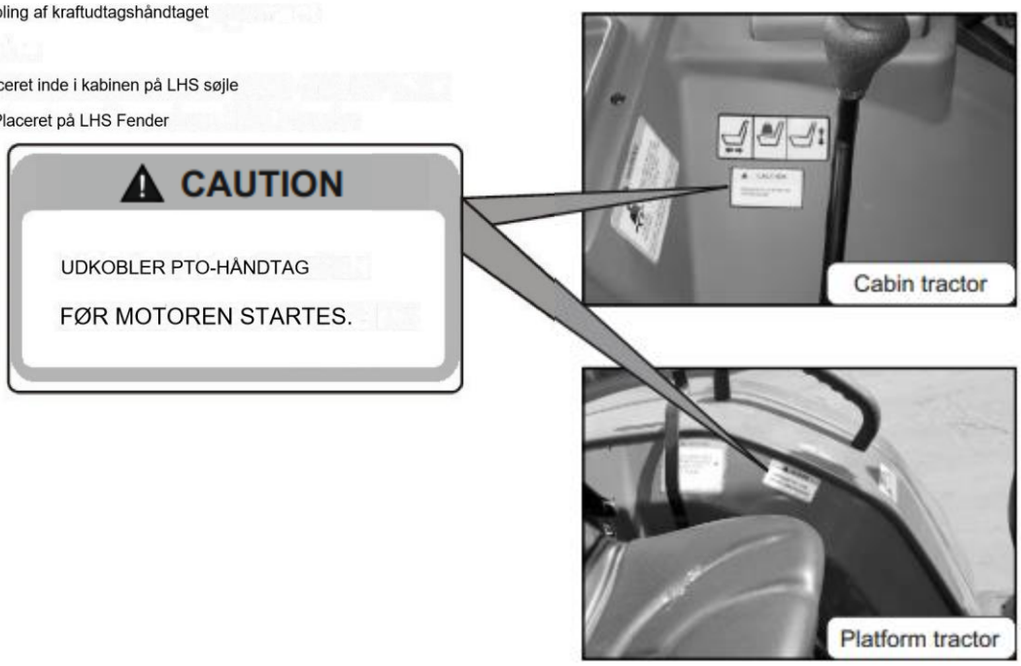

7. Sikkerhedsmærkat i henhold til følgende detaljer (a & b): Placering i kabinetraktorer: Placeret inde i kabinen LHS side

Placering i platformstraktorer: Placeret på LHS Fender.

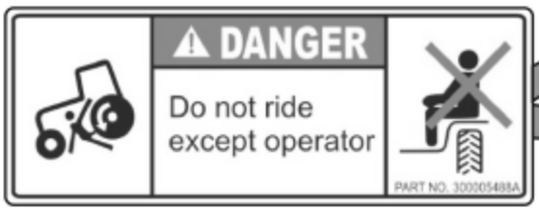

a. Safety Label for No rider

b. Safety Label for wearing seat belt

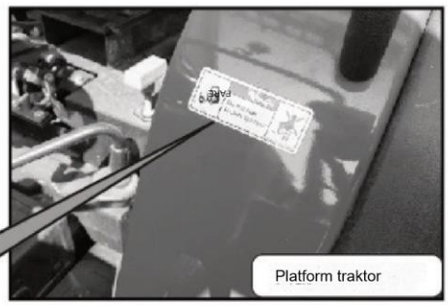
Platform traktor

Kabine traktor

Platform traktor

8. Sikkerhedsmærkat til PTO-håndtag

Placering i kabinetraktorer: Placeret på gulvet i venstre side af førersædet

Placering i platformstraktorer: Placeret på LHS Fender

Kabine traktor

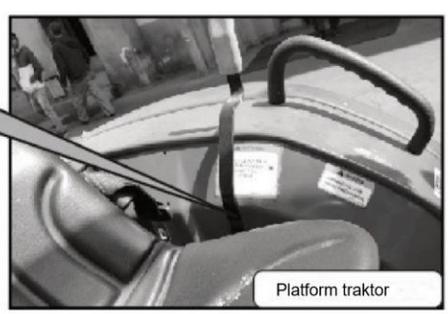
Platform traktor

9. Sikkerhedsmærkat til IKKE at åbne bagruden udefra (kabinemodeller)

Placering: Placeret på ydersiden af bagruden

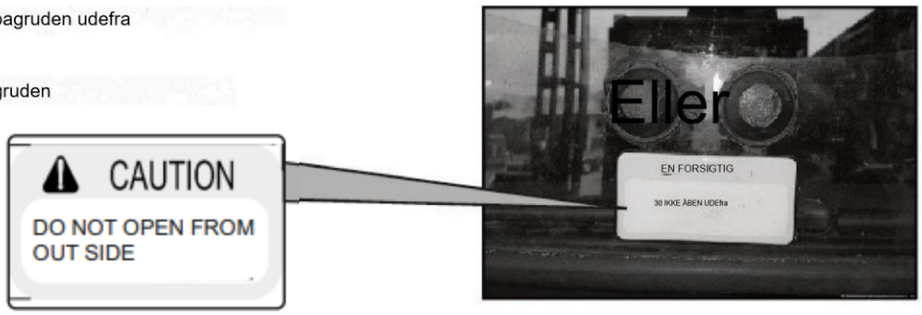

10. Sikkerhedsmærkat til instruktioner om luftrenserens placering: Placeret på luftrenserenheden

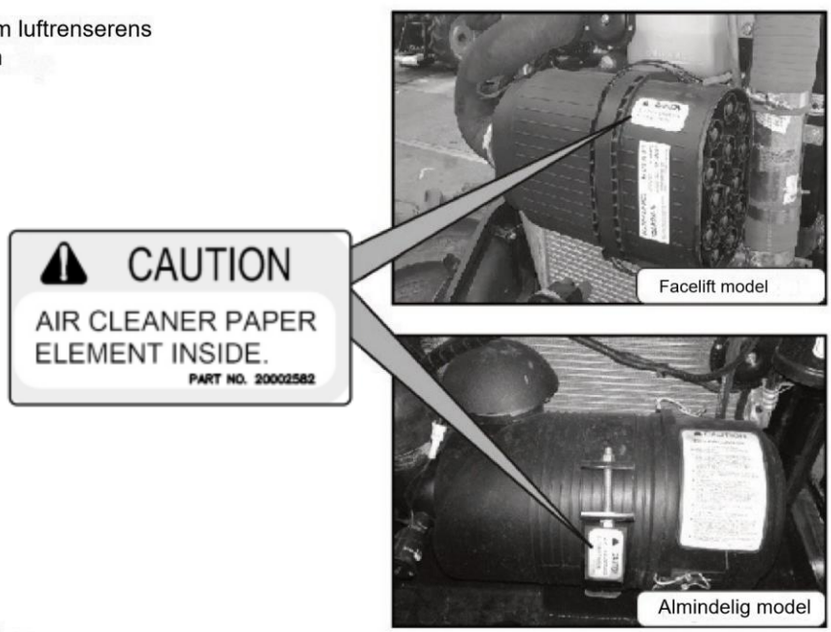

11. Sikkerhedsmærkat for koblingsdrift

Placering i kabinemodeller: Placeret på undersiden af dashboard montage

Placering i platformsmodeller: Placeret på LHS af dashboard montage

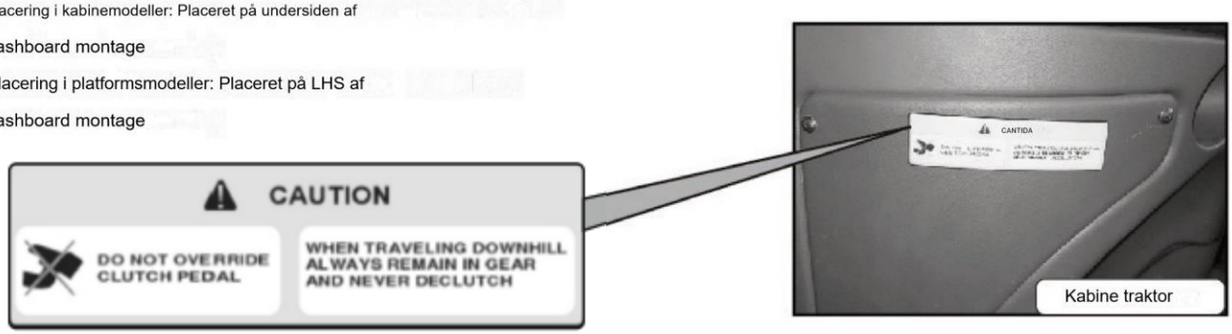

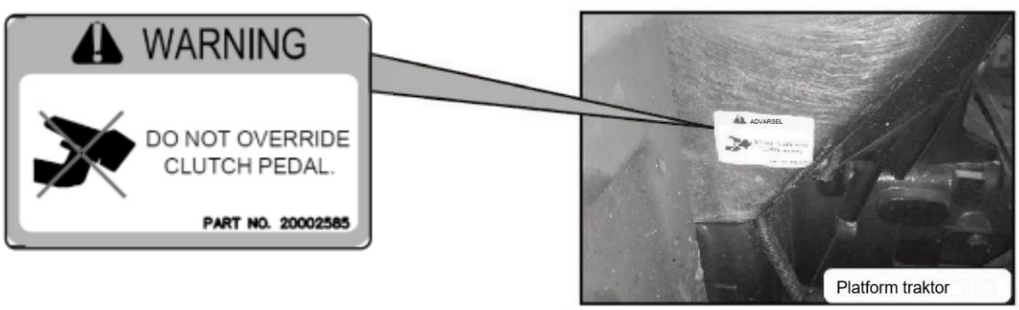

12. Sikkerhedsmærkat til batteri

Placering: Placeret udenfor på batteridækslet

13. Sikkerhedsmærkat for uafhængig PTO-drift (kabinetraktor) Placering
i kabinemodeller: Placeret på gulvet nær IPTO Koblingshåndtag Placering
i platformsmodeller: Placeret på instrumentbræt

13. Sikkerhedsmærkat til overholdelse af sikkerhedsregler og serviceprocedurer (platformstraktor) Placering
i kabinemodeller: Placeret på gulvet nær IPTO Koblingshåndtag Placering
i platformsmodeller: Placeret på instrumentbræt

Overhold instruktionerne og sikkerhedsreglerne under drift

Se den tekniske manual for korrekte serviceprocedurer

INSTRUMENTER OG KONTROLLER

3.1.1 Instrumenter og betjeningselementer (platformstraktor)

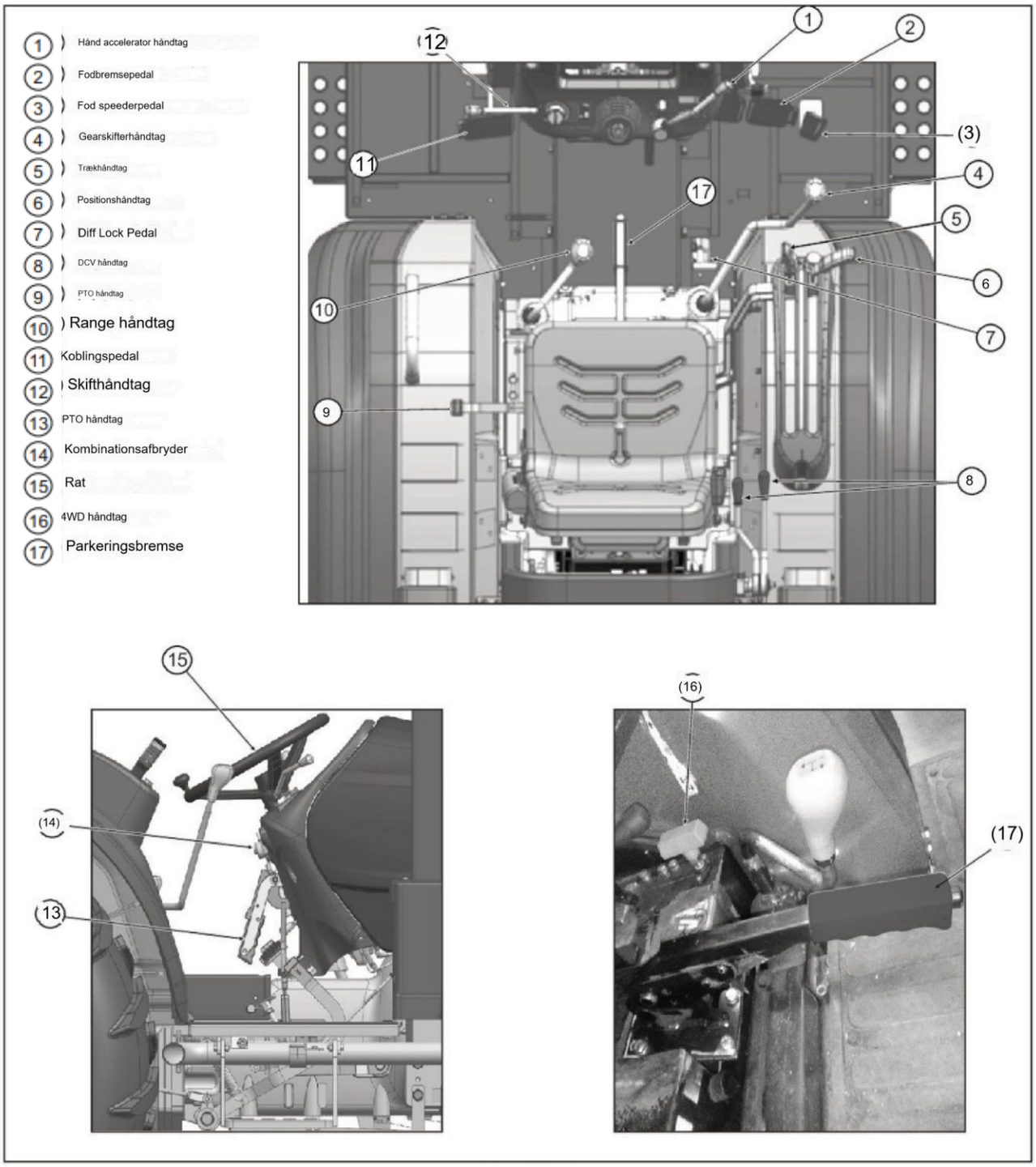

Fig.3.1.1

BEMÆRK: Se kapitlet Betjening for instruktioner om, hvordan du bruger kontrollerne korrekt.

INSTRUMENTER OG KONTROLLER

3.1.2 Instrumenter og betjeningselementer (kabinetraktor)

1. Hånd accelerator håndtag
2. Fodbremsepedal
3. ıds speederpedal
4. Gearskifterhåndtag
5. Trækhåndtag
6. Positionshåndtag
7. Diff Lock Pedal
8. DCV håndtag
9. PTO håndtag
10.) Range håndtag
11. Koblingspedal
12. Skifthåndtag
13. IPTO håndtag*
14. Rat
15. 4WD håndtag
16.) Parkeringsbremse
17. 540/540E Håndtag

* I tidligere modeller er IPTO-håndtaget placeret ved siden af parkeringsbremsen.

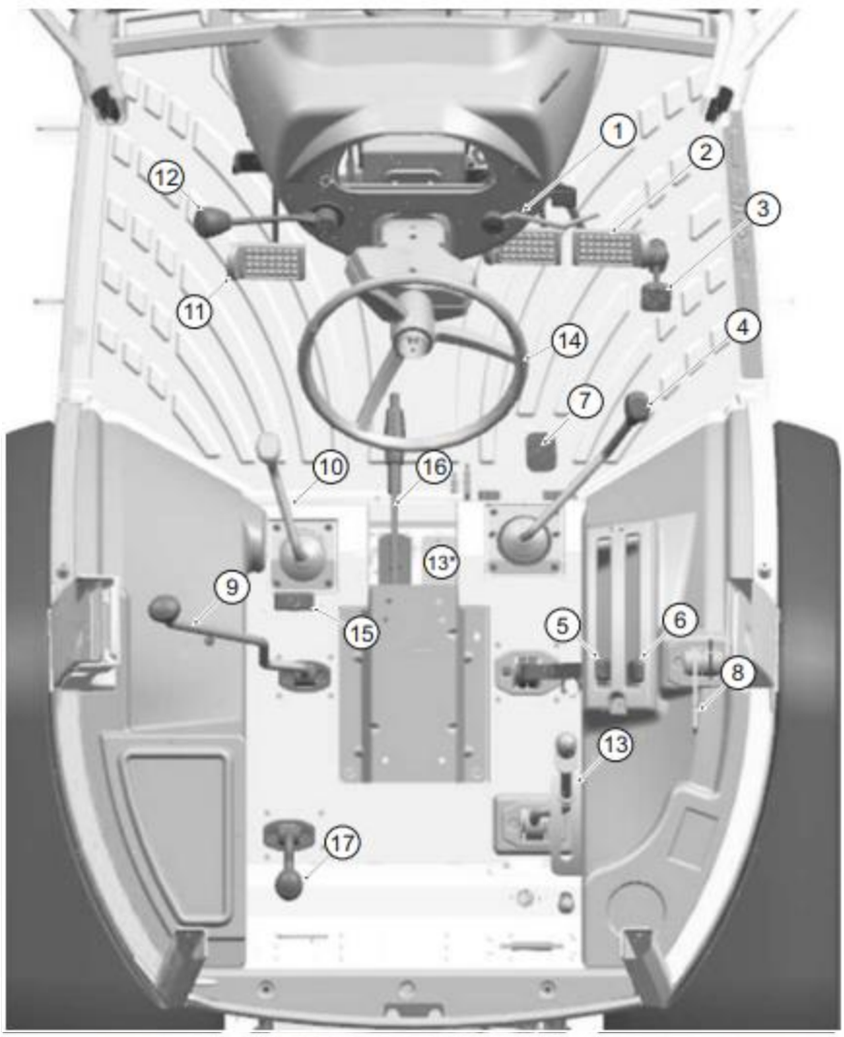

Fig.3.1.2

BEMÆRK: Se kapitlet Betjening for instruktioner om, hvordan du bruger kontrollerne korrekt.

INSTRUMENTER OG KONTROLLER

3.2.1 Instrumentpanel (almindelig traktor)

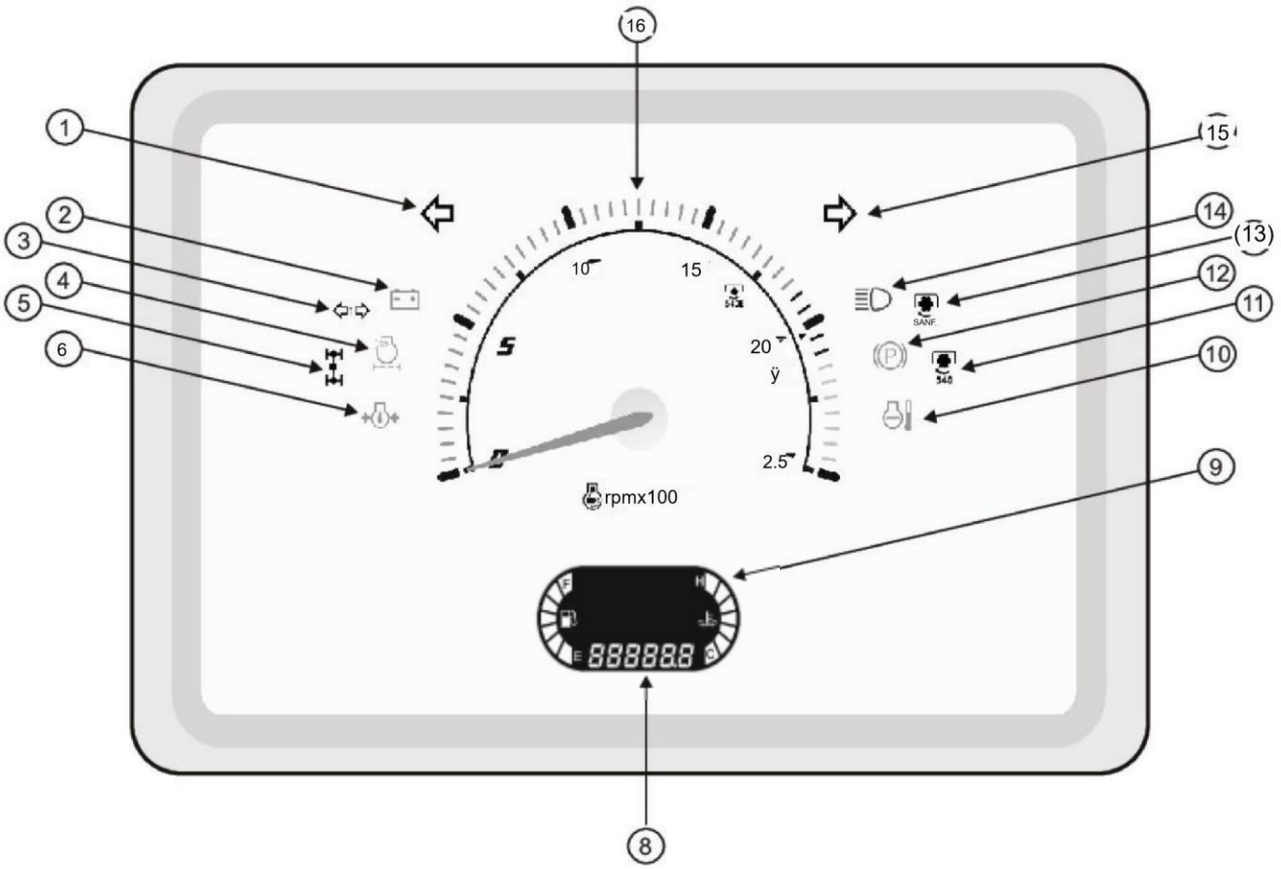

Fig.3.2.1

Advarselslys

1 Venstre blinklys

2 Batteriafladning Waming Light

3 Trailer Drejeindikator

4 Advarselslampe for tilstopning af tørt luftfilter

5 4x4 indkoblingsindikator

6 Olietryksindikator

7 Brændstofmåler

8 Timetæller

9 Kølevæske temperaturmåler

10 Advarselsindikator for høj temperatur

11 PTO 540 Indikator

12 Parkeringslys

13 PTO 540E Indikator

14 Fjernlysindikator

15 højresvingsindikator

16 RPM måler

INSTRUMENTER OG KONTROLLER

3.2.2 Instrumentpanel (CRDi-motor)

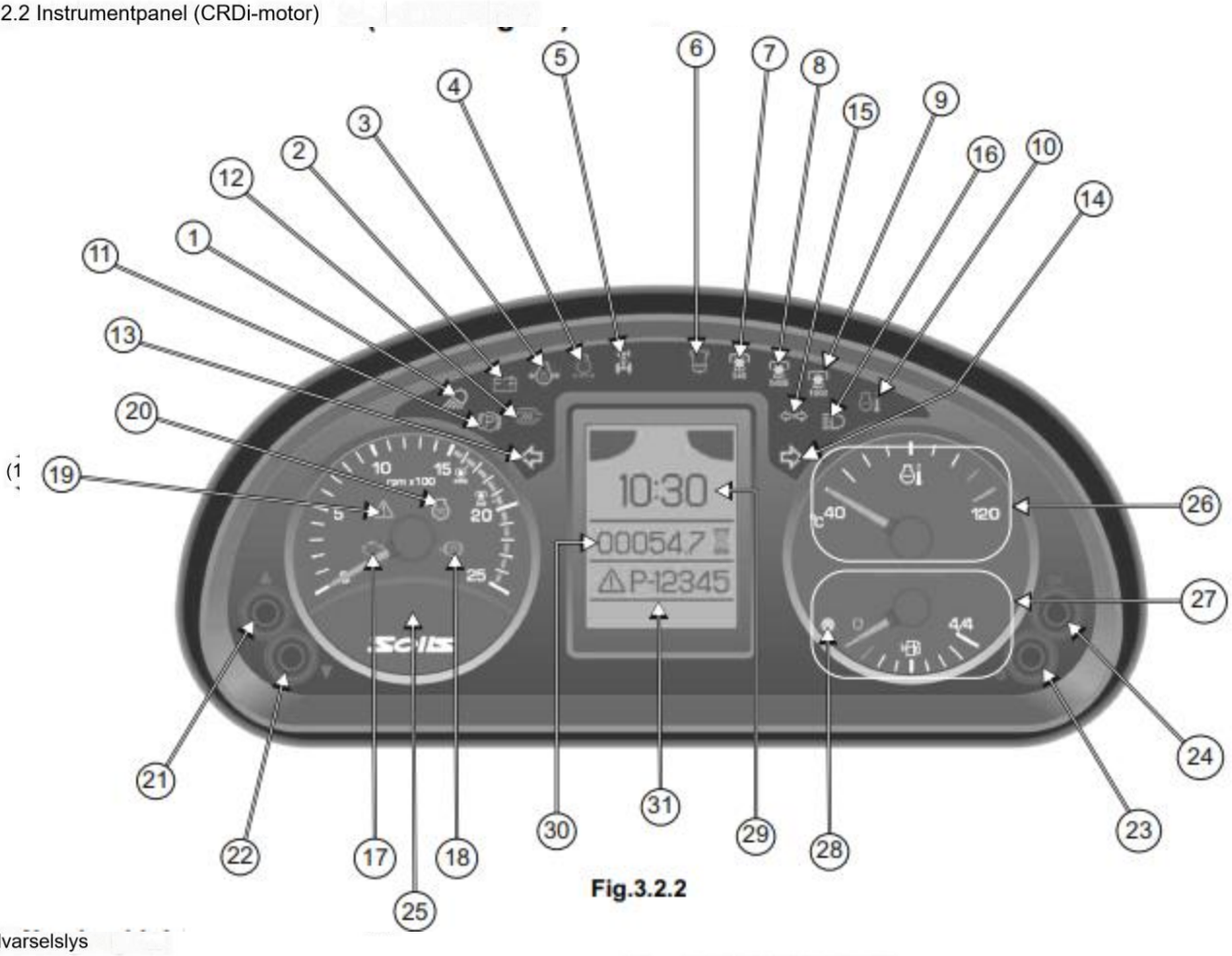

Fig.3.2.2

Advarselslys

1 Arbejdslampe

2 Advarselslampe for batteriafladning

3 Motorolietryk

4 Indikator for tilstopning af luftfilter

5 4x4 indkoblingsindikator

6 Indikator for vand i brændstof

7 PTO 540 Indikator

8 PTO 540E Indikator

9 PTO 1000 Indikator

10 Advarselsindikator for høj kølevæsketemperatur

11 Parkeringslys

12 Delta-tryksensor (hvis medtaget)

13 Venstresvingsindikator

14 Højre svingindikator

15 Trailer Drejeindikator

16 Fjernlysindikator fejlfunktion /

17 OBD-indikator

18 Indikator for lav bremseolie

19 Systemdiagnosefejl

20 Motorforvarmningsindikator

21 Knap For Op Scroll

22 Knap til nedrullning

23 Knap til menu

24 Knap til endelig OK-valg

25 RPM måler

26 Kølevæsketemperaturmåler

27 Brændstofniveaumåler

28 Advarselslampe for fejl i brændstofmåler

29 digitalt ur (24 timers format)

30 Timetæller

31 Fejlkoder (hvis til stede)

INSTRUMENTER OG KONTROLLER

3.2.1 Indikator for plovlampe (arbejdslampe)

Denne indikator lyser, når plovlampen er tændt.

3.2.2 Advarselslampe for batteriafladning

Denne indikator angiver, at enten batteriet oplades eller ej. Den vil lyse, når tændingskontakten er tændt, men motoren er slukket. Indikationen vil slukke, når motoren starter/ kører.

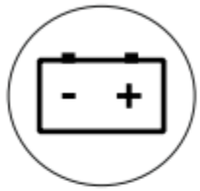

3.2.3 Indikator for motorolietryk

Hvis olietrykket i motoren kommer under det foreskrevne niveau, vil denne indikator lyse. Hvis dette skulle ske under drift, og det ikke slukker, når motoren accelereres til mere end 1000 o/min, skal du kontrollere motoroliestanden.

3.2.4 Indikator for tilstopning af luftfilter

Lyset vil lyse, når luftfilteret bliver blokeret. Rengør luftfilterelementet med det samme med lufttryk, hvis denne lampe lyser.

3.2.5 4x4 indkoblingsindikator

Denne indikator lyser, når firehjulstrækker (4WD) S beskæftiget.

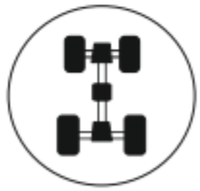

3.2.6 Indikator for vand i brændstof

Det indikerer tilstedeværelsen af vand i brændstoffet og lyser, når vandniveauet i vandudskilleren stiger, og der er behov for at dræne vand fra vandudskilleren.

3.2.7 PTO 540-indikator

Denne indikator lyser ved aktivering af 540 PTO option.

3.2.8 PTO 540E Indikator

Denne indikator lyser ved aktivering af 540 Economy PTO option.

3.2.9 PTO 1000-indikator

Denne indikator lyser ved aktivering af 1000 PTO option.

3.2.10 Indikator for høj kølevæsketemperatur

Denne indikator lyser, når motorens kølevæsketemperatur bliver høj, hvilket betyder, at motoren er overophedet.

3.2.11 Parkeringslys

Denne indikator angiver aktivering af parkeringsbremser.

3.2.12 Deltatrykindikator (valgfri funktion) Denne indikator vil lyse, når der er en stigning i differenstrykket i DOC/POC-enheden. Dette kan ske på grund af traktorens drift i længere tomgangsperiode. Kør traktoren med optimal belastning ved højere omdrejninger i et stykke tid, og indikatoren skal slukke automatisk. Kontakt din forhandler, hvis problemet fortsætter.

3.2.13 Venstresvingindikator

Den lyser, når venstre indikator er tændt.

3.2.14 Højresvingsindikator

Den lyser, når højre sideindikator er tændt.

3.2.15 Trailer Drejeindikator

Denne indikator lyser, når venstre eller højre trailerindikator er TÆNDT.

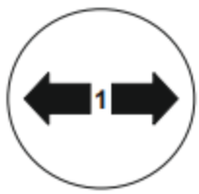

3.2.16 Fjernlysindikator

Dette lys lyser, når forlygterne er i fjernlystilstand.

3.2.17 Fejlfunktion/OBD-indikator

Denne indikator lyser, når der er nogen funktionsfejl i traktor. Kontakt din nærmeste forhandler, hvis denne indikator lyser.

3.2.18 Bremseolieniveauindikator

Denne indikator lyser, når oliestanden i bremseolietanken kommer under det foreskrevne niveau.

3.2.19 Indikator for systemdiagnosefejl

Denne indikator lyser, når der er nogen fejl i systemet. Kontakt din nærmeste forhandler, hvis denne indikator lyser.

3.2.20 Indikator for motorforvarmning

Denne indikator lyser, når tændingsvarmeren er ON ved startnøglens anden position.

3.2.21 Knap til Up Scroll

Denne knap bruges til at rulle op af valgte indstillinger fra menuen.

3.2.22 Knap til nedrullning

Denne knap bruges til at rulle ned af udvalgte indstillinger fra menuen.

3.2.23 Knap til menuvalg

Denne knap bruges til at vælge menuvalg.

INSTRUMENTER OG KONTROLLER

3.2.24 Knap til endelig OK-valg

Denne knap bruges til at bekræfte den valgte indstilling som endelig.

3.2.25 RPM måler

Nålen på denne måler angiver motorens omdrejningstal pr. minut. Viseren må aldrig nå den røde zone, som viser for høj motorhastighed.

3.2.26 Kølevæsketemperaturmåler

Denne måler viser temperaturen på motorkølevæsken. Kold zone angiver normal driftstemperatur. Hotzone angiver, at temperaturen er for høj.

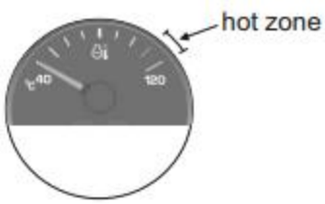

VIGTIGT: Hvis motortemperaturen er for høj, må den ikke slukkes. Hvis temperaturmåleren forbliver i den varme zone, skal du straks identificere årsagen og om nødvendigt søge ekspertrådgivning.

3.2.27 Brændstofniveaumåler

Når markøren bevæger sig ind i "0"-zonen, viser den, at der er mindre brændstof i brændstoftanken.

Advarselslampe (A) for brændstofmålerfejl:

Tænder: Rød zone (0 til 1/8 område)
Blinker: Når sensoren er åben, er nålen på tom
Af: Kortslutning, nål i tom position
Af: Nålen fungerer efter brændstofniveauet (Normal mode)

3.2.28 Digitalt ur

Menuknappen nederst til højre bruges til tidsindstilling af uret.

Fremgangsmåde for tidsindstilling:

• Når du trykker på den nederste knap til højre, kommer du til menusiden, hvor du kan indstille tiden. Timefeltet vælges automatisk som på billedet som følger:

INSTRUMENTER OG KONTROLLER

BRUG AF TRYKKNAP TIL URINDSTILLING

når du trykker på den nederste knap til højre, får du adgang til menusiden, hvor du kan indstille tid. Time arkiveret vælges automatisk som på billedet nedenfor.

Ved at trykke på pil op (venstre knap) øges tallet med 1, ved at trykke på pil ned formindskes med 1. Hvis knappen holdes nede, er stigningen/nedsættelsen hurtig. Dataområdet er 0-23. Fra 23, hvis knappen trykkes, ændres tallet til 0. Fra 0, hvis ned-knappen trykkes, ændres tallet til 23. Ved at trykke på den øverste højre knap bekræftes timeværdien, og valget flyttes til minutfeltet.

Proceduren for det indstillede minut er den samme som beskrevet for timerne. Dataområdet er 0-59.

Ved slutningen af indstillingen, ved at trykke på den øverste knap til højre, er proceduren nødvendig, klokkeslættet gemmes, og kombiinstrumentet går tilbage til den normale betjeningsskærm.

Hvis den nederste knap til højre trykkes ned (i stedet for den øverste), afbrydes tidsindstillingsproceduren, kombiinstrumentet går tilbage til den normale betjeningsskærm, og urtiden gemmes ikke (det beholder den forrige).

3.2.29 Timetæller

Timetæller angiver det antal timer, motoren har arbejdet.

3.2.30 Visning af fejlkoder

Dette display vil vise fejlkoder, hvis nogen er til stede.

INSTRUMENTER OG KONTROLLER

3.3.(a) Betjeningselementer på instrumentbrættet (platformstraktor)

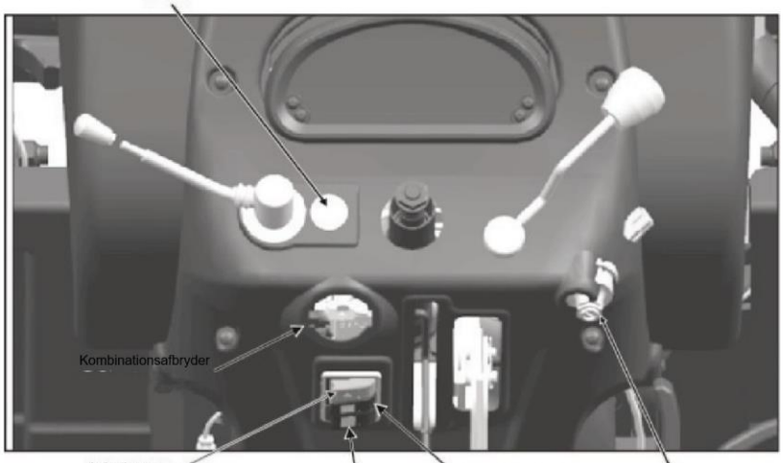

3.3.(b) Betjeningselementer på instrumentbrættet (kabinetraktor)

3.3.1 (a) Kombinationskontakt (kabinetraktor) (belysning, blinklys, hornkontrolhåndtag)

Dette kontrolgreb er placeret på venstre side af instrumentbrættet.

Betjen håndtaget som beskrevet nedenfor. Belysning:

For at tænde eller slukke lyset, drej den midterste del af håndtaget i urets retning.

Fig. 3-3 (a)

Der er tre positioner:

- I 'OFF'-position er alle lys slukket (fig. 3-3a). I
- 'MIDDELSTE' position, Fig. 3-3 (b) med tændingskontakten ON er parkeringslyset, kørekortlygten og instrumentlyset 'ON', men forlygterne er 'OFF'

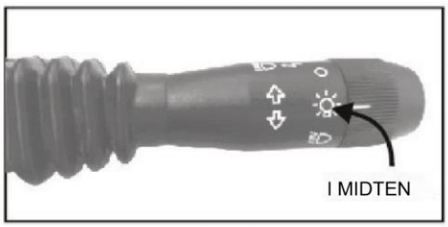

Fig. 3-3 (b)

- I TREDJE position, Fig. 3-3 (c) med tændingskontakten TIL, tændes forlygter (nærlys) ud over andre lygter. Skub denne håndtag nedad for fjernlys. Fjernlysindikatoren lyser i blå farve i instrumentpanelet.

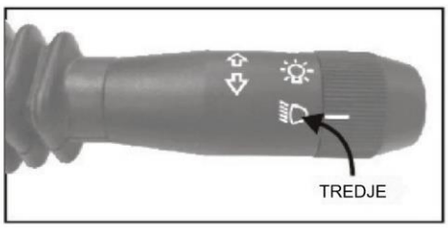

Fig. 3-3 (c)

Passerlys, Fig. 3-3 (d): For at blinke forlygterne kortvarigt skal du trække håndtaget helt op og holde det der. Den vender tilbage til OFF-positionen, når den slippes.

BEMÆRK: Passende lys vil lyse, enten forlygten er tændt eller slukket.

Fig. 3-3 (d)

Blinklys, Fig. 3-3 (e)

Skub håndtaget fremad for venstre håndsindikator træk i håndtaget mod dig for højrehåndsindikator.

Fig. 3-3 (e)

Hornkontakt, Fig. 3-3 (f)

Tryk på trykknappen for enden af dette håndtag for at blæse i hornet.

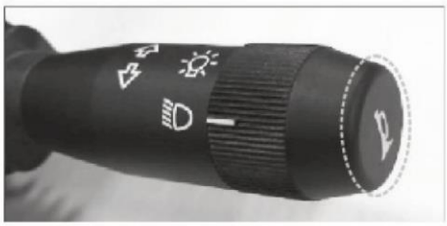

Fig. 3-3 (f)

3.3.1 (a) Kombinationskontakt (platformstraktorer) sideindikatorkontakt (A):

Denne kontakt bruges til at angive køretøjets drejning. Flyt blinklyshåndtaget til venstre for at angive venstre (L) drejning eller højre (R) for højresving. Indikatorlysene vil blinke iht.

Hornkontakt (B):

Tryk på denne kontakt for at blæse i hornet.

Forlygte og parkeringslyskontakt (C):

Denne kontakt tænder alle lys (parkeringslys, forlygte, fjernlys, nærlys) med rotation med uret.

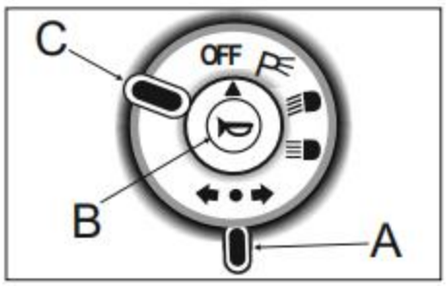

Fig. 3-3 (f1)

3.3.2 Mobil opladningsstik (Fig. 3-3g) Dette punkt bruges til opladning af mobiltelefoner mv.

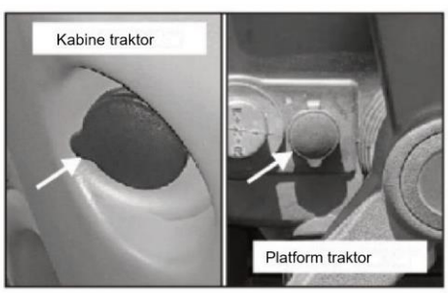

Fig. 3-3 (g)

3.3.3 Beacon Light Switch (valgfrit), Se fig. 3-3 (t)

Denne kontakt bruges til at TÆNDDE/SLUKKE for Beacon Light (Revolverende lys) monteret på ROPS.

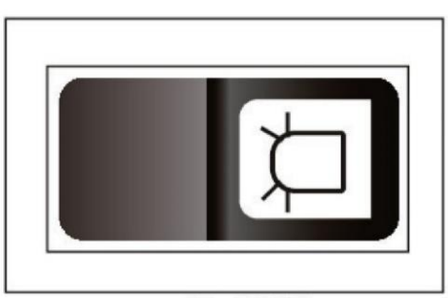

Fig. 3-3 (h)

3.3.4 Advarselskontakt, se fig. 3-3 (i)

Formål med hazard switch er som følger:

- Alle fire blinkende kontrollamper indikerer, at føreren ikke har kontrol over traktoren.
- Mekaniske fejl på traktoren.

Tryk på denne kontakt for at blinke alle indikatorer i en FARE-situation for at advare andre.

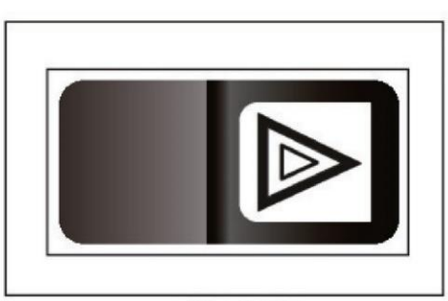

Fig. 3-3 (i)

3.3.5 PTO kontrolkontakt, se fig. 3-3 (k) Denne kontakt bruges til at ON/OFF PTO driften.

Fig. 3-3 (k)

3.3.6 Tændingskontakt (start), se fig. 3-3 (1)

Fig. 3-3 (l)

Startkontakt (tænding) har følgende funktioner:

Sr.	Symbol	Fungere
EN.		Tænding OFF
B.		Tænding TIL
C.		START

3.4.1 Sikringsbokse (CRDi & Cabin traktorer):

Kabinesikringsboks (3-4-1A) er monteret på venstre side af skærmområdet. For at få adgang til kabinens sikringsboks skrues krydsskruerne (4 nr.) af som vist på figuren.

Køretøjets sikringsboks (3-4-1B) er monteret under instrumentbrættet.

Hvis der opstår en elektrisk fejl, skal du kontrollere og udbedre problemet og derefter udskifte den sprængte sikring med en ægte sikring med den specificerede værdi.

Se kapitel-5: Vedligeholdelse for flere detaljer om sikringsbokse.

Fig. 3-4-1A

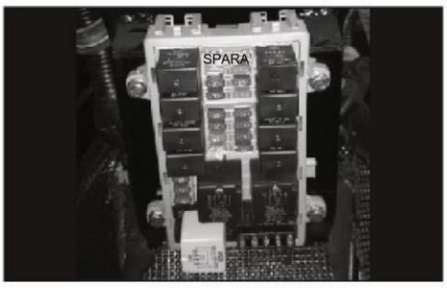

Fig. 3-4-1B

3.4.2 Sikringsboks (almindelig traktor)

Sikringsboks er monteret på instrumentbrættet. Fjern dækslet på sikringsboksen ved at trykke sikringsboksen i sideretningen, da den kommer ud af låseklemmen.

Udskift sikringen, alt efter hvad der skal udskiftes (installer aldrig en ledning i stedet for den rigtige sikring. Brug kun specificerede sikringer som nævnt på kassen).

Se vedligeholdelseskapitlet for detaljer om sikringer og relæer.

Fig. 3.4.2

3.5 Batteri

Batteriet er placeret på forsiden af traktoren på forakselbeslaget. Motorhjelmens hvileplade fungerer som et dæksel til batteribeskyttelse.

Batteriafbrydelseskontakt: Batteriafbrydelseskontakt medfølger til at tilslutte eller afbryde strømforsyningen fra batteriet. Når traktoren ikke skal bruges i længere tid, drej kontakten mod uret for at slukke for strømforsyningen.

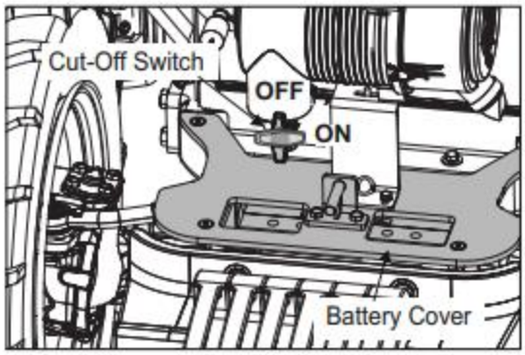

Fig.3.5 (Platform traktor)

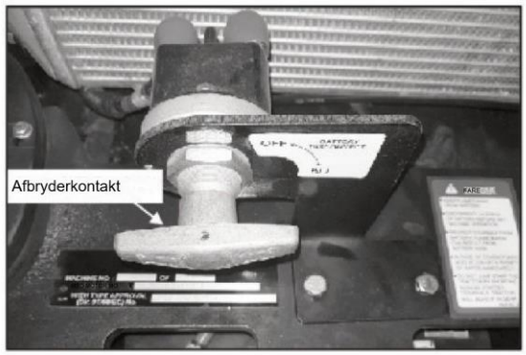

Fig.3.5 (kabinetraktor)

3.6.1 '7'-benet bagstik

7-benet stik (A) er tilvejebragt på bagsiden til elektriske forbindelser til traileren.

Detaljer om stik er som følger:

Pin nr	Fungere	Tråd farve
1	Venstre blinklys	Gul
2	Ikke brugt	-
3	Earth	hvid
4	Højre blinklys	Grøn
5	Parkeringslys	Brun
6	Bremselys	Rød
7	Aux. +ve Forsyning	Blå

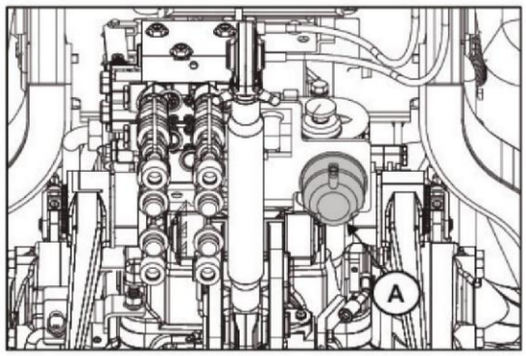

Fig. 3.6.1

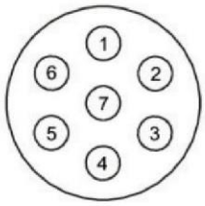

Pin-detaljer for 7-benet sokkel (A)

3.6.2 '3'-bensfatning (kabinetraktor)

3-bens sokkel (B) findes på bagsiden af førersædet til elektriske forbindelser.

Detaljer om stik er som følger:

Pin nr	Fungere	Trådfarve
15/30	Tænding +ve Forsyning	Sort/gul
31	Tænding +ve Forsyning	Rød
82	jorden	Sort

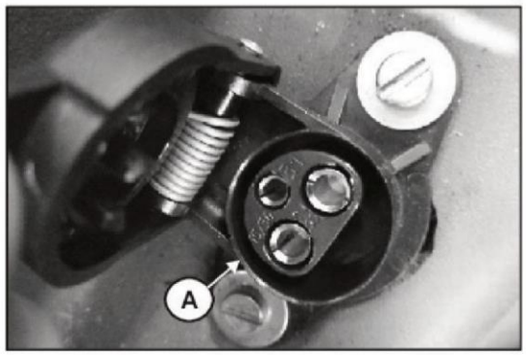

Fig. 3.6.2

3.7.1 Traktorlys (platformstraktor)

1. Forlygter
2. Parkeringslys foran
3. Beacon Light (valgfrit)

   Skal bruges i henhold til dit lands regler.

4. Baglygte
5. Plovlampe

   Justerbar plovlampe med både lodret og vandret justering.

6. Registreringspladelys

Fig. 3.7.1 (a)

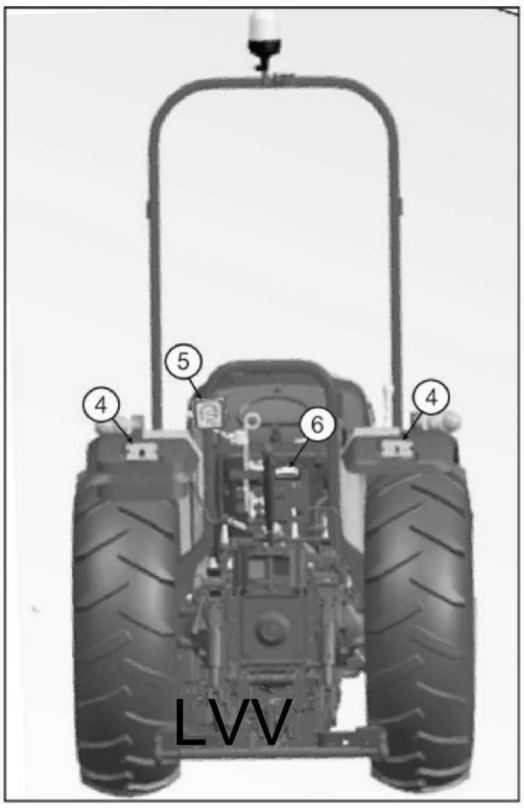

Fig. 3.7.1 (b)

3.7.2 Traktorlys (kabinetraktor)

1. Forlygter
2. Parkeringslys foran
3. Beacon Light (valgfrit)

   Skal bruges i henhold til dit lands regler.
4. Arbejdslys (foran)
5. Baglygter
6. Arbejdslygter (bag)
7. Registreringspladelys

Fig. 3.7.2 (a)

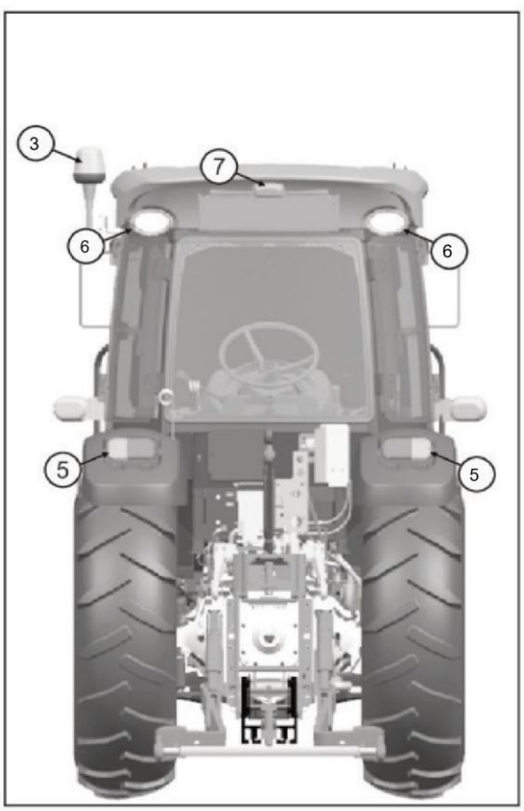

Fig. 3.7.2 (b)

3.8.1 Justering af rathøjde (platformstraktor)

Føreren kan justere rattets højde (op og ned) efter hans komfort:

- Løft håndtaget (A), fig. 3.8.1 (a)
- Flyt ratstammen til den ønskede højde som vist i figur 3.8.1 (b).
- Slip håndtaget for at låse ratstammen i justeret position.

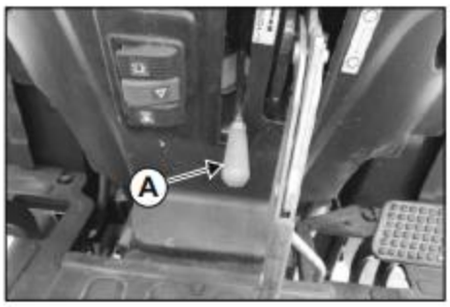

Fig. 3.8.1 (a)

FORSIGTIG: Juster aldrig rattet

når traktoren er i bevægelse. Hvis du finder ud af, at en ny justering er nødvendig, skal du standse traktoren sikkert og justere rattet til den korrekte position.

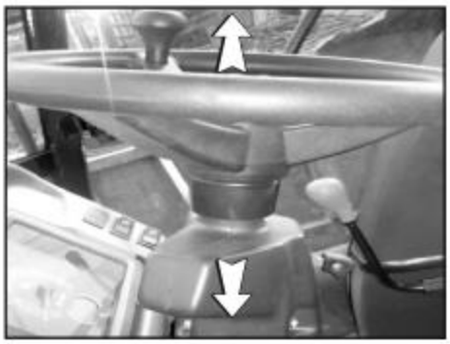

Fig. 3.8.1 (b)

3.8.2 Tilt og teleskopstyring (kabinetraktorer)

Føreren kan justere rathøjden (op og ned) samt vinklen på ratstammen efter hans komfort.

Justering af rathøjden (se fig. 3.8.2 a) Skru

- rat-teleskopudløserringen af (1, fig. 3.8.2 a)
- Træk op/skub rattet lodret ned. Spænd
- ratteleskopets udløserring (1, fig. 3.8.2 a) for at låse i position.

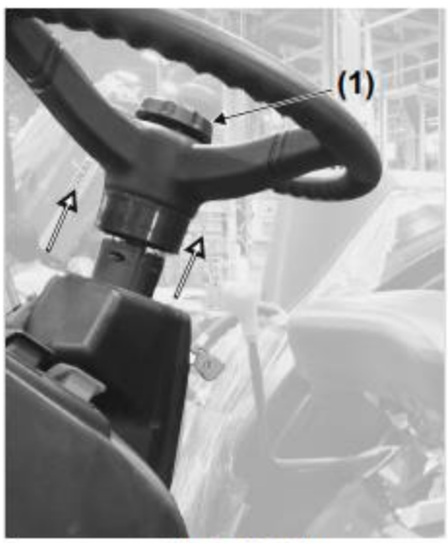

Fig. 3.8.2 (a)

Vippe rat (se fig. 3-9 b)

Mod føreren: Hold håndtaget (2, fig. 3.8.2b) i løftet position, og træk ratstammen mod førersiden.

Vælg den skrå position og slip håndtaget (2, fig. 3-9 b) for selvlåsning.

Væk fra føreren: Hold håndtaget (2, Fig.3.8.2b) i løftet position. Ratstammen vil automatisk bevæge sig mod forsiden.

Slip håndtaget (2, Fig.3.8.2b) til den passende position af ratstammen.

FORSIGTIG: Juster aldrig rattet, når traktoren er i bevægelse. Hvis du finder ud af, at en ny justering er nødvendig, skal du standse traktoren sikkert og justere rattet til den korrekte position.

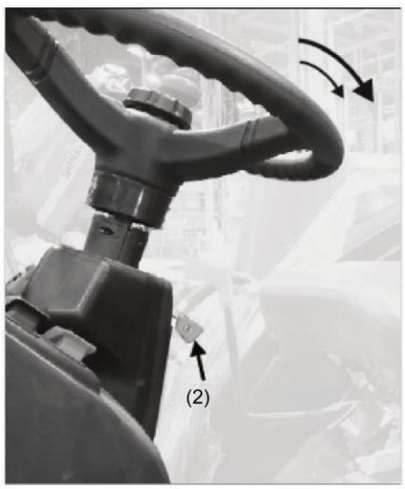

Fig. 3.8.2 (b)

3.9 Registreringsplade

En køretøjsnummerplade eller nummerplade er monteret på traktorens bagende som vist i figur 3.9.1 og 3.9.2.

BEMÆRKNINGER:

1). Brug registreringsplade i henhold til reglerne i dit land. 2).

Det viste billede kan variere med nummerpladen, der er monteret på din traktor.

Fig. 3.9.1

Fig. 3.9.2

3.10 Førersæde

Førersædet kan justeres i vandret og lodret kontrol (Fig.3.10).

Horisontal justering

Løft håndtaget (1) for at flytte sædet frem eller tilbage.

Sædehøjde lodret justering

Brug knappen (2) til at justere affjedringen.

Brug knappen (3) til at justere sædets højde lodret. Bær sikkerhedssele (4) for sikkerhed.

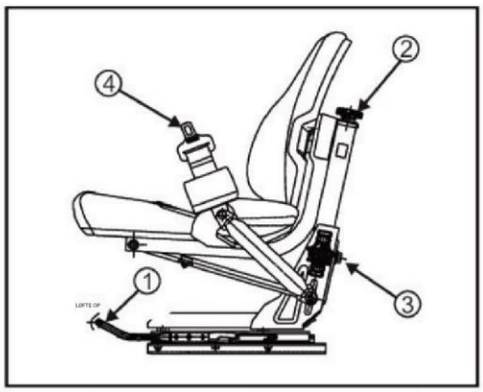

Fig.3.10 (Side set fra siden)

3.11 Værktøjskasse

Standard værktøjskasse leveres til opbevaring af værktøj til daglig vedligeholdelse.

Fig. 3.11(a): Værktøjskasseplacering i platformstraktorer. Fig. 3.11 (b): Værktøjskasseplacering i kabinetraktorer.

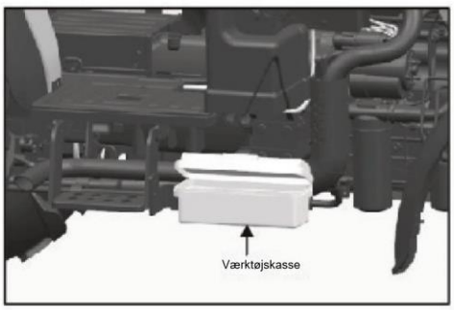

Fig. 3.11(a)

Fig.3.11(b)

OPERATION

Læs omhyggeligt startvejledningens mærkater, der er anbragt på den side, hvor føreren klatrer.

4.1 Operator Presence Control (OPC) - Valgfri funktion

4.1.1. Parkeringsbremse OPC: Denne traktor er udstyret med en hørbar og synlig alarm, der advarer føreren, når han forlader kørepositionen uden parkeringsbremsen. Denne hørbare og synlige alarm skal aktiveres, efter at operatøren er blevet registreret ude af kørepositionen, og parkeringsbremsen ikke er aktiveret. Alarmen skal deaktiveres, når operatøren registreres at være til stede igen i førerpositionen inden for dette tidsrum, eller når parkeringsbremsen aktiveres med i dette tidsrum.

4.1.2 Kraftudtag OPC: Når operatøren forlader kørepositionen med PTO aktiveret, og køretøjet ikke er i bevægelse, vil motoren slukke automatisk, hvilket vil afbryde drevet af kraftudtagsakslen inden for 7 sekunder. Den automatiske PTO-afbrydelse må ikke have negative virkninger på sikkerhedsrelaterede funktioner (f.eks. bremsning). En genstart af kraftudtaget er kun mulig med en bevidst aktivering af operatøren.

4.2 Påstigning af traktoren

Gå altid ombord på traktoren fra venstre side, hvor der er en fodstøtte, mens du skal passe på, at den anden del af kroppen ikke må smutte med håndtagene. Dette vil gøre det lettere for operatøren.

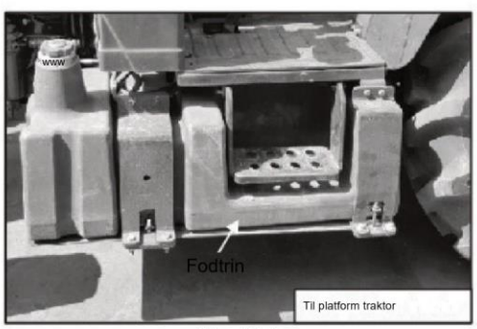

Fig. 4.3.1

4.3 Forlader traktoren

Efter at have stoppet traktoren, skal du forlade traktoren fra venstre eller højre side af traktoren.

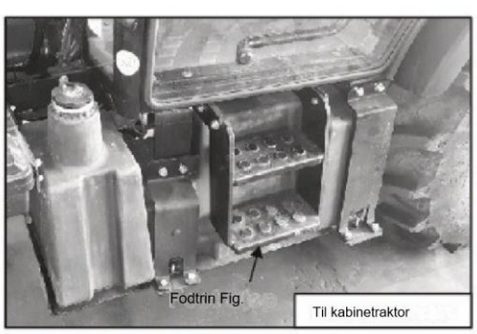

4.3.2

4.4 Åbning af motorhjelmen

- Tryk på trykknappen (1).
- Spalte (2) til at løfte motorhjelmen op.

Motorhjelmen løftes automatisk op til den forudindstillede højde ved hjælp af gasfjeder.

For at lukke motorhjelmen sænk forsigtigt motorhjelmen ned, og tryk derefter på den, indtil låsen er aktiveret.

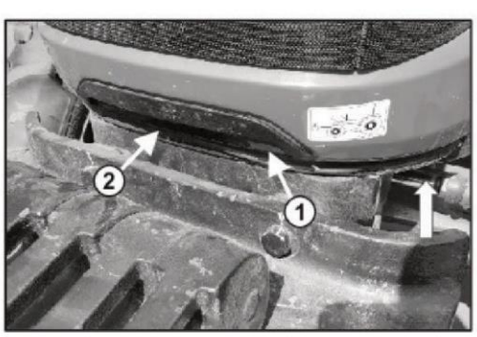

Fig. 4.4.2

4.5 Motor Start

af motoren

ADVARSEL: Sørg for, at startsystemet kun tillader motoren at starte, når alle gear- og PTO-håndtag er i neutral position. Hvis dette ikke sker, skal du få traktoren repareret af din forhandler eller et autoriseret servicecenter.

A- Kontroller, at gearvælgeren og gearvælgeren er i frigear.

B- Traktoren er udstyret med koblingssikkerhedsafbryder, tryk altid koblingspedalen helt ned før start.

ADVARSEL: Hold en sikker afstand fra kølerventilatoren, når motoren kører.

ADVARSEL: For at forhindre ulykker, lad aldrig nogen sidde på stænkskærmene eller på nogen anden del af traktoren eller redskabet.

4.6 turbomotor (ekstraudstyr)

Drej tændingsnøglen til positionen "ON". Drej derefter nøglen til "START"-positionen. Slip nøglen, så snart motoren starter, og sæt hurtigt speederen i tomgang.

Lad motoren køre ved tomgang i 1-2 minutter, så turbokompressoren kan smøres.

Accelerer til 1000-1200 RPM uden at øge hastigheden yderligere, indtil motoren har nået den normale driftstemperatur.

4.7 Start i koldt vejr, temperatur under 0°C (32°F)

VIGTIGT: Når udendørstemperaturen falder til omkring eller under 0°C (32°F), skal du kontrollere kølesystemet og om nødvendigt tilføje den anbefalede frostvæske.

VIGTIGT: Sprøjt ikke væske (ether) ind for at gøre motoren nemmere at starte i koldt vejr. Traktoren er udstyret med en koldstartsanordning.

Fortsæt som følger:

- Udfør operation A & B som beskrevet ovenfor.
- Drej tændingsnøglen til forvarmningsposition og hold den der i 20 sekunder, og drej derefter tændingsnøglen til "START" position. Hvis motoren svigter, start nøglen inden for 15 sekunder, sæt nøglen tilbage til forvarmningspositionen.
- Vent yderligere 10 sekunder, og drej derefter tændingsnøglen til "START"-position igen.
- Så snart motoren starter, gentag forvarmnings- eller startproceduren som beskrevet ovenfor.

BEMÆRK:

- Hvis motoren ikke starter efter to eller tre forsøg, og der kan ses røg komme ud af udstødningen, gentages startproceduren uden termostarterens forvarmningsfase.
- Hold ikke nøglen drejet til startpositionen i mere end 15 sekunder ad gangen.
- vent mindst 1 minut mellem et startforsøg og et andet.

Hvis motoren ikke starter regelmæssigt og nemt, skal du ikke fortsætte, da du kan løbe tør for batteriet. udluft enhver luft, der kan have samlet sig i brændstofsystemet, og hvis problemet fortsætter, skal du kontrollere, at:

- Brændstoffilteret er ikke blokeret.
- Batteriet og termostarteren er effektive.

4.8 Indkøring

Det er vigtigt at tage følgende forholdsregler i løbet af de første 50 timers indkøring:

1. Det anbefales af producenten at køre traktoren i de første 50 timer ved del-/marginalbelastning med bedre arbejdsliv og god produktivitet. Traktor med grøn motor, ny drivlinje og akselsamling støtter indledende slitage i denne periode.
2. Sæt et lavt gear og foretrækker moderat belastning.
3. Ved indkøring skal du jævnligt kontrollere, at alle skruer og møtrikbolte er stramme.
4. Betjen koblingen jævnt og forsigtigt for at sikre forlængelse af koblingens levetid.

BEMÆRK: For længere koblingslevetid, undgå koblingskørsel.

4.9 Marching the Tractor

ADVARSEL: Før du kører afsted, skal du sørge for, at du er helt fortrolig med bremser, transmission, PTO, differentialespærring og motorstop.

Efter start af motoren:

1. Træd koblingspedalen helt ned, vælg det ønskede gear, og vælg derefter hastighedsområdet.

ADVARSEL: Sørg for, at håndtaget er indstillet til den ønskede retning.

2. Slip parkeringsbremsen.

ADVARSEL: Hold øje med omkringstående, især når du flytter gearskifteretningen.

3. Accelerer motoren lidt, og slip gradvist gearkoblingspedalen.

4. Flyt din fod helt fra koblingspedalen og accelerer langsomt, indtil du har nået den hastighed, du har brug for.

FORSIGTIG: Hold ikke foden på gearskiftekoblingspedalen, når du kører, og husk at kontrollere og justere koblingen for at forlænge dens levetid og undgå pludselige skader på den.

FORSIGTIG: Din traktor er udstyret med en mekanisk reverse shuttle, sæt altid traktoren helt i stå, før du skifter retning.

4.10 Accelerationskontrol

Håndgashåndtag

Håndgashåndtag monteret på frontpanelet bruges i markapplikationen. For at øge motorens hastighed skal du trække håndtaget ned, og for at mindske skal du trække håndtaget op.

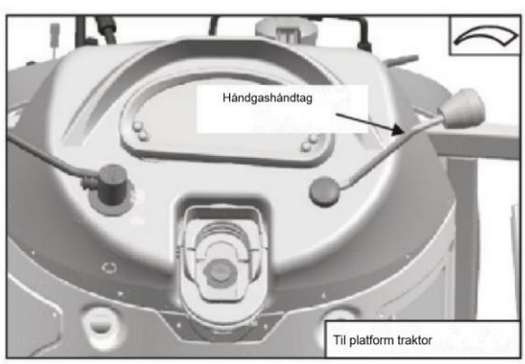

Fig. 4.10 (a)

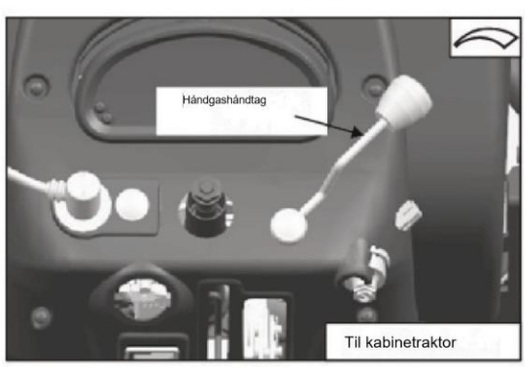

Fig. 4.10 (b)

Fod accelerator

Mens du bruger fodgaspedalen, skal du desuden holde håndgashåndtaget i tomgang, mens du bruger håndgas, kan fodgaspedalen bruges til at accelerere over den hastighed, der er indstillet med håndgas.

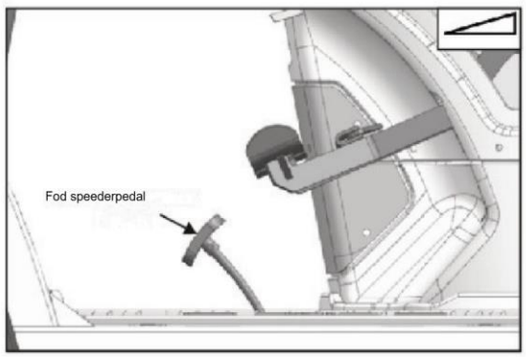

Fig. 4.10 (c)

4.11 Standsning af traktoren

- Reducer motorens omdrejningstal.
- Tryk på koblingspedalen for at frakoble drevet.
- Når traktoren er standset, flyttes gearet håndtag og hastighedsområde til neutral før slippe gearskiftekoblingspedalen.
- Brug begge pedalbremser til at stoppe traktoren, og træk derefter parkeringsbremserne.

4.12 Slukning af motoren

- Accelerer motoren til nominel RPM i 3-5 sekunder (for turbomotorer).
- Drej håndgashåndtaget til "tomgang".
- Stop motoren ved at dreje tændingsnøglen til positionen OFF.

4.13.1 Lyddæmper under hætte

I almindelige DI-motormodeller er uffler under motorhjelmen monteret inde i motorhjelmen for bedre æstetik, udsyn og bedre lyddæmpningsevne.

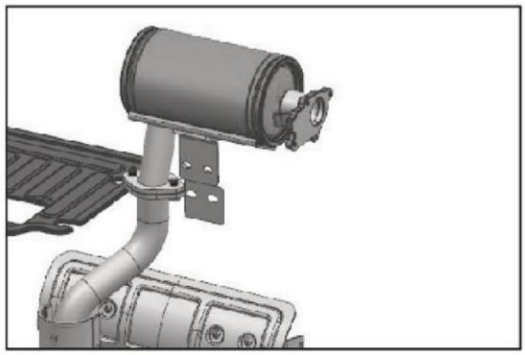

Fig. 4.13.1

4.13.2 Katalytisk konverter (valgfrit)

I modeller med CRDi-motorer er katalysatoren monteret inde i motorhjelmen for bedre emissionskontrol.

Fig. 4.13.2

4.14 Kobling

Gearskifte koblingspedal.

Pedal sluppet = drevet tilkoblet.

Pedal trykket = Drevet er frakoblet.

Vælg lavere gear i henhold til belastningstilstanden, og kør ikke over koblingen for at accelerere.

ADVARSEL: Lad aldrig din fod hvile på koblingspedalen, når du kører.

ADVARSEL: Kør aldrig ned ad skråninger med gearstangen i frigear/koblingen trykket i gear.

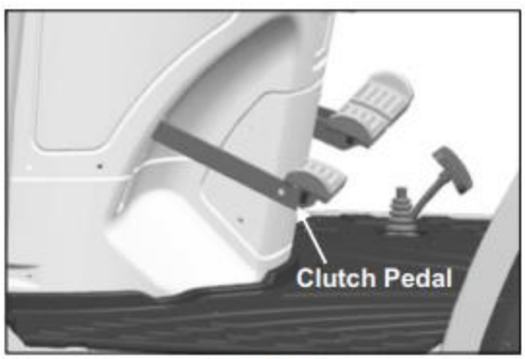

Fig. 4.14

4.15 Gearskiftehåndtag

Hastighedshåndtag

1. Gearskiftehåndtag
   - Fire hastighedsvælger
2. Områdevælger
   - Høj
   - Medium
   - Lav
3. Skifthåndtag
   - Frem
   - Omvendt

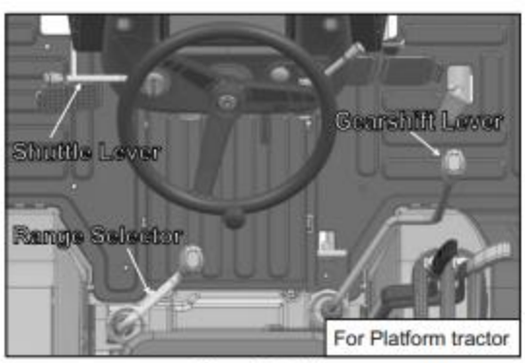

Fig. 4.15(a)

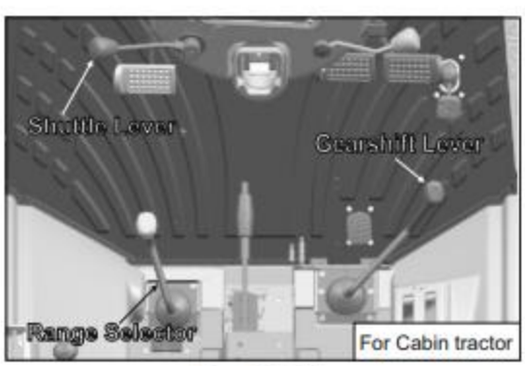

Fig. 4.15(b)

4.16 Gearskiftehåndtag

Håndtaget har fire forskellige positioner. Alle fire gear er fuldt synkroniserede.

Shifting Knobs:

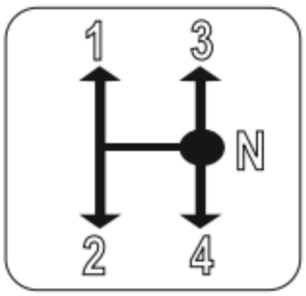

Fig. 4.16

4.17 Hastighedsområdevælger

Hastighedsvælgeren har tre mulige positioner svarende til lav-, mellem- og højhastighedsområderne. Hvert område er identificeret med et symbol på knappen på håndtaget.

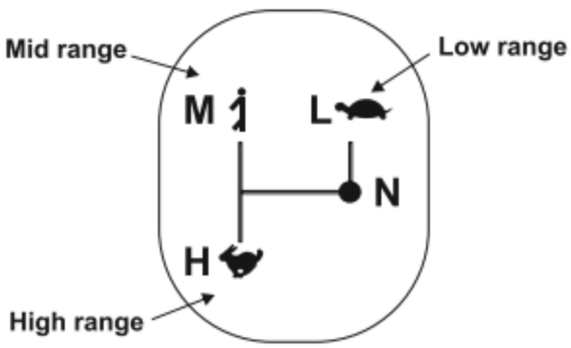

Fig. 4.17

4.18 Shuttlehåndtag

Håndtaget har to positioner, dvs. frem og tilbage for at flytte traktoren fremad såvel som bak uden gearskiftepositi

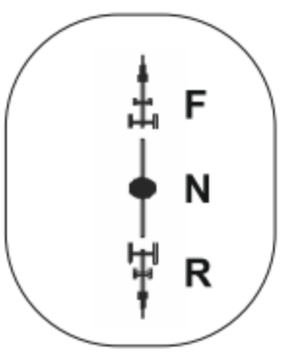

Fig. 4.18

4.19 PTO håndtag

Håndtaget har tre positioner, dvs. jord PTO, neutral position og live PTO position.

BEMÆRK: For at skifte fra et hastighedsområde til et andet skal du trykke på koblingspedalen og bringe traktoren helt i stå, før du flytter hastighedsvælgeren til dens nye position.

Fig. 4.19

4.20 Kraftudtag

Traktoren er udstyret med standard PTO, der overholder internationale regler. PTO-udgangsaksel er installeret bag på transmissionshuset.

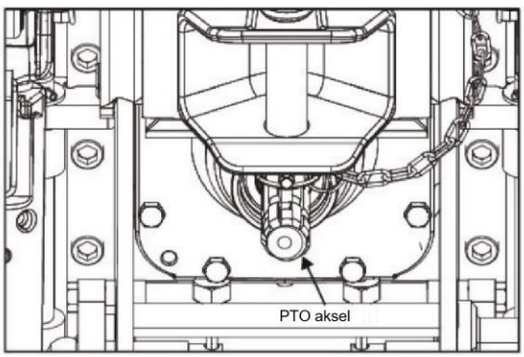

Fig. 4.20(a)

PTO-aksel kan drives i en af to tilstande

1. Live PTO

- Den er direkte drevet af motoren, og dens drift er uafhængig af traktorens bevægelse, dvs. enten papirvarer eller bevægelse.
- Strømførende PTO går i indgreb med PTO-håndtaget i baglæns position.
- Mulighed for 540 PTO RPM @ 1938 ERPM / 540 E @1648 ERPM kan vælges ved hjælp af gearvælgeren, der findes i bagenden af differentialhuset.
- Strømførende kraftudtag kan frakobles ved at trække op i det uafhængige kraftudtagskoblingshåndtag (fig. 4.20-b).

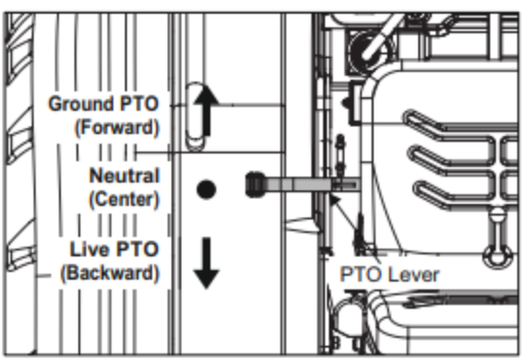

Fig. 4.20(b)

2. Jord PTO

- Jord-PTO med variabel PTO-hastighed mht. gear kan bruges uanset traktorens bevægelse (fremad, baglæns eller papirvarer).
- Motorkraften strømmer gennem gearkassen/bagakselen til PTO-akslen.
- PTO-håndtaget vil være i fremadgående position.
- Forlæns bakgear indkoblet (traktorbevægelse)
- Uafhængig koblings PTO-håndtag vil være i normal Engageret (Ned) position.

Mens traktoren er brevpapir

- Gear frem/bak aktiveret, parkeringsbremse aktiveret.
- Omskifter/vælger i neutral position.
- PTO-håndtag i fremadgående position.
- Jord-PTO kan frakobles enten ved at trække den uafhængige PTO-kobling op eller trykke på koblingspedalen.

Symbol	JORDPTO	N	DIREKTE PTO
PTO-drev JORD Jord/spændende PTO	PTO	NETURAL	LIVE PTO
HÅNDTAG POSITION	FREM ←	CENTRUM	BAGLÆNS →

Valg af PTO-hastighed

PTO-udgangen har to hastigheder, dvs. 540 og 540E, som kan vælges med PTO-hastighedsvælgeren. Hastighed skal ændres med PTO frakoblet.

PTO SPEED SELECTION	FORWARD	CENTER	BACKWARD
LIVE PTO 540 / 540E	540E	NEUTRAL	540
Engine RPM	1648		1938
GROUND PTO	@ REAR AXLE REVOLUTIONS		

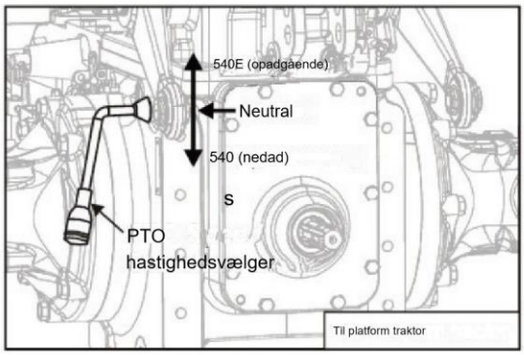

Fig. 4.20.1 (c)

Økonomi PTO

En PTO-hastighed på 540 RPM kan opnås for redskaber, der ikke kræver maksimal effekt, såsom gødningsspredere, sprøjter osv. ved at bruge PTO ved 540 Eco RPM og decelerere til 1648 RPM. PTO-økonomitilstanden har en række fordele, herunder en reduktion i brændstofforbrug, støj og vibrationer.

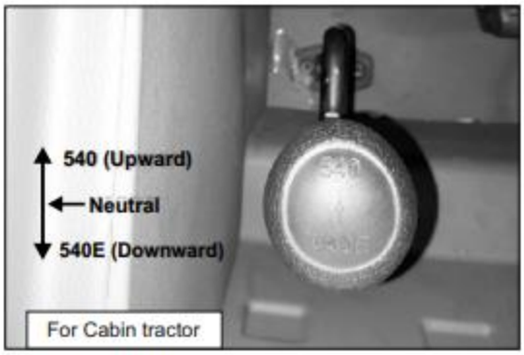

Fig. 4.20.2 (c)

Uafhængig PTO-koblingshåndtag (fig. 4.20d) •

Normal position (nedad) - PTO aktiveret.

• Træk opad - PTO frakoblet.

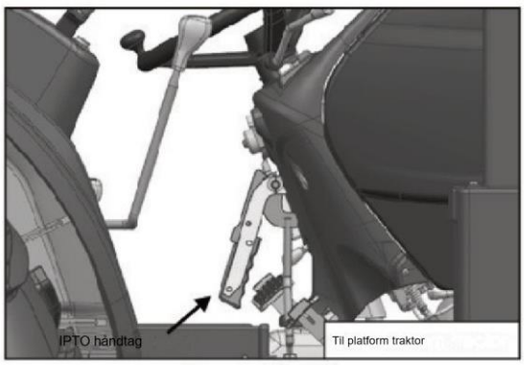

Fig. 4.20.1(d)

Advarsel: Overskrid aldrig 1938 RPM på motoren, når du bruger 540E (Svarer til 630 RPM af PTO drivlinje) for at undgå beskadigelse af selve drivlinjen, på det tilsluttede redskab og personer.

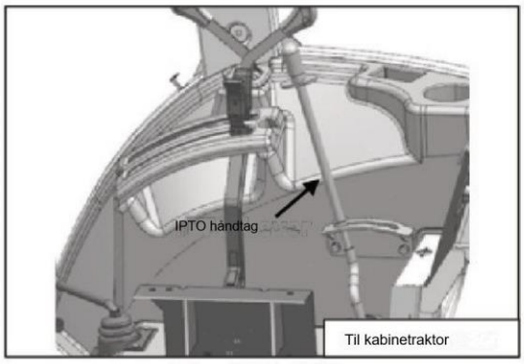

Fig. 4.20.2(d)

PTO FLOWSKEMA					
HÅNDTAGSPOSITION & PTO-DRIVLINJE OMDRÆTNINGER					
PTO MODE	GEARHASTIGHED HÅNDTAG	FREM / TILBAGE HÅNDTAG	PTO-INDKOBLINGSHÅNDTAG	UAFHÆNGIG KOBLINGSHÅNDTAG	PTO HASTIGHED
LIVE PTO	NETURAL/ GEAR	NETURAL / GEAR	BAGLÆNS	BESKÆFTIGET	NED 540@1938 ERPM OPAD 540E@1650 ERPM
	NETURAL/ GEAR	NETURAL / GEAR	BAGLÆNS	FRAKOBLET	PTO STOP
GRUND ENGAGERET PTO		BESKÆFTIGET	FREM	FRAKOBLET @BAGAKSELOMDRÆNNINGER	

ADVARSEL: PTO aksler og redskaber, der betjenes ved hjælp af PTO, kan være ekstremt farlige. Det er derfor tilrådeligt at følge følgende vigtige instruktioner:

ADVARSEL: Når kraftudtaget kører, skal du altid bruge beskyttelsesskjold (fig. 4.20-f), og når kraftudtaget ikke er funktionsdygtigt, skal kraftudtagets splines beskyttes med kraftudtagshætte (fig. 4.20-e).

Disse dele beskytter personer mod skader og akslens splines mod beskadigelse.

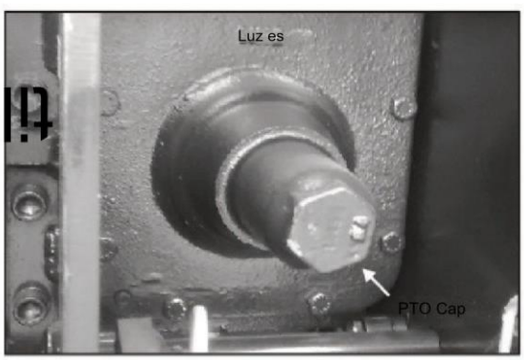

Fig. 4.20(e)

ADVARSEL: Før tilslutning af justering eller arbejde på redskaber, der betjenes af kraftudtaget, skal kraftudtaget frakobles, motoren standses, nøglen tages ud af instrumentbrættet og parkeringsbremsen aktiveres. Arbejd ikke under hævede redskaber.

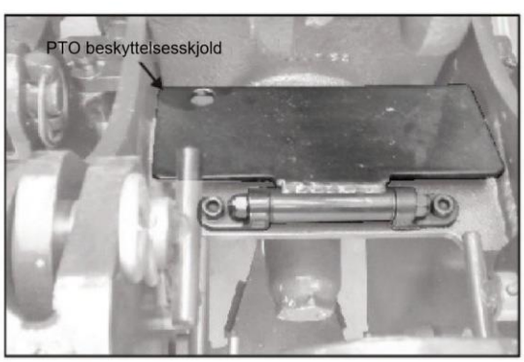

Fig. 4.20 (f)

ADVARSEL: Kontroller for at sikre, at alle redskaber, der betjenes af kraftudtaget, er udstyret med de korrekte beskyttelser, er i god stand og overholder lovens bestemmelser.

ADVARSEL: Før du kører et redskab gennem kraftudtaget, skal du ALTID sikre dig, at alle omkringstående er langt væk fra traktoren.

ADVARSEL: Fastgør trækstangen i midten position ved brug af redskaber, der drives af traktorens PTO.

ADVARSEL: Når du bruger PTO-drevet med en stationær traktor, skal du ALTID sikre dig, at gearene er i frigear, og at parkeringsbremsen er trukket.

ADVARSEL: Før opstart af et PTO-drevet redskab, der er koblet til trepunktsophænget, skal du løfte redskabet til dets fulde højde ved hjælp af positionskontrol og kontrollere, at mindst 1/4 af den samlede længde af den teleskopiske sektion af drivakslen er i indgreb.

4.21 Driftsbremse

Hovedbremserne betjenes ved hjælp af to pedaler (fig. 4.21), en for hvert baghjul. Bremsning på den ene side hjælper med at styre i snævre manøvrer. Ved at låse baghjulet på indersiden af kurven kan du virtuelt dreje traktoren rundt på sin egen akse. For samtidig opbremsning under normal brug og til brug på vej skal du blot låse de to pedaler sammen med bremsepedalens låsestift (Fig.4.21).

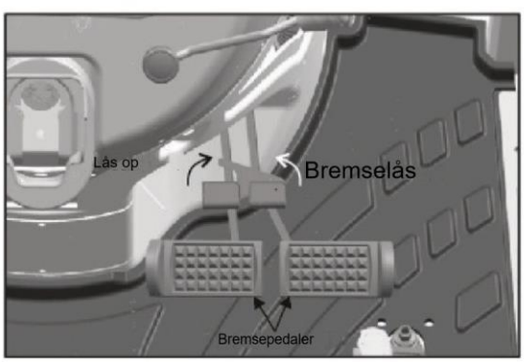

Fig. 4.21

ADVARSEL: Hold altid bremsepedalerne koblet til undervejskørsel for at sikre samtidig bremsning på begge baghjul. Brug aldrig bremserne selvstændigt, når du kører på offentlig vej.

ADVARSEL: Hvis du nogensinde bemærker, at bremserne bliver mindre effektive, skal du straks identificere årsagen og reparere. Ved arbejde på skråninger undgå så vidt muligt at bruge bremserne og vælg et lavere gear for at bruge motorbremsning.

Parkeringsbremse

Parkeringsbremsen aktiveres af parkeringsbremsehåndtaget, som virker på bremseskiverne ved hjælp af en mekanisk betjening.

Parkeringsbremseaktivering:

- Træk parkeringsbremsehåndtaget opad for at aktivere parkeringsbremsen.

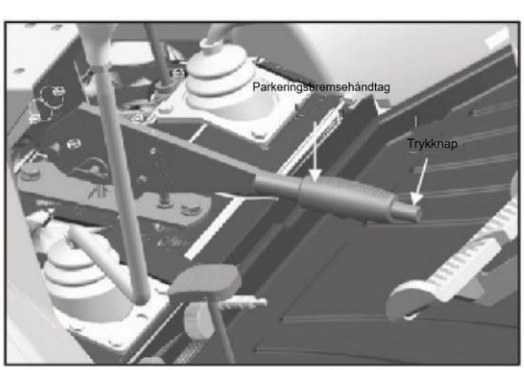

Fig. 4.22

Parkeringsbremseudløsning:

- Tryk på trykknappen, skub parkeringsbremsegrebet nedad, og slip knappen.

ADVARSEL: Aktiver altid håndbremsen, når traktoren bruges til arbejde i stilstand, også selvom det kun er i korte perioder.

VIGTIGT: Kørsel med traktoren med parkeringsbremsen delvist aktiveret vil medføre skader på indvendige transmissionskomponenter. Sørg for, at bremsen er helt slukket.

4.23 Hydraulisk anhængerbremse (valgfri funktion) Træk støvdækslet af koblingen (A). Når du tilslutter slangen, skal du sikre dig, at tilslutningerne er helt rene.

Tryk ned på bremsepedalerne for at betjene den hydrauliske anhængerbremse. Bremseeffekten afhænger af kraften på bremsepedalerne.

FORSIGTIG: Overskrid aldrig en hastighed på 25 km/t (>15 mph), når du kører med hydraulisk bremsede anhængere.

VIGTIGT: For at forhindre unødigt slid på bremserne skal du være opmærksom på følgende punkter:

- Sørg for, at trykslangen er tilsluttet.
- Vælg samme gear til både nedadgående og op ad bakke.
- Kontroller den hydrauliske anhængerbremse regelmæssigt for at sikre, at den fungerer korrekt.

BEMÆRK: Traktorens parkeringsbrems har ingen indflydelse på den hydrauliske anhængerbremse. Betjen traileren i overensstemmelse med producentens anvisninger. Dette er især vigtigt, når du betjener anhængerens parkeringsbremse.

Hydraulisk trailer Bremseventil er placeret på venstre side og lige bagved bremsepedalen, som aktiveres af bremsepedalen gennem mekanisk forbindelse.

FORSIGTIG: Højtryksolie tilføres gennem ventilen.

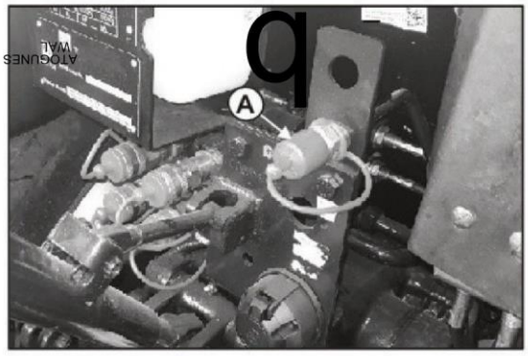

Fig. 4.23 (a)

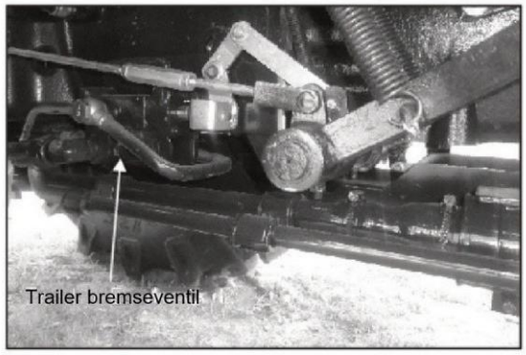

Fig. 4.23 (b)

4.24 Differentiallås

Bagakseldifferentialet er udstyret med en låseanordning, der går i indgreb, når et af baghjulene glider på grund af manglende greb. For at låse differentialet, sænk traktoren ned og tryk pedalen helt ned (fig. 4.24).

BEMÆRK: For de bedste resultater skal du aktivere differentialespærren, før hjulene sandsynligvis glider. Aktiver ikke differentialespærren, mens et af hjulene rent faktisk glider. Spærr ikke differentialet uden først at have trykket koblingspedalen ned.

Differentialet skal forblive låst, indtil drivhjulene genvinder deres greb. For at deaktivere låsen skal du blot fjerne din fod fra pedalen. Hvis differentialet ikke udløses, skal du bremse kraftigt på hjulene. Brems det hjul, der er ud af furen under pløjearbejde.

ADVARSEL: Brug aldrig differentialespærren, når du kører traktoren på offentlig vej.

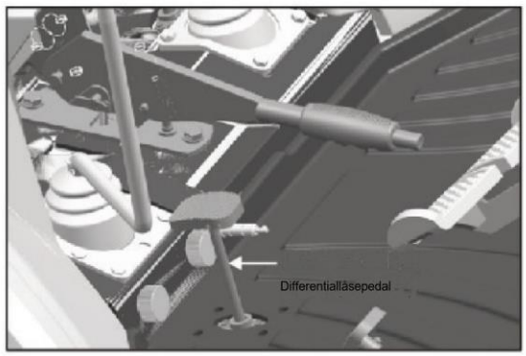

Fig. 4.24

4.25 Gørehastigheder

Følgende gearhastigheder er i km/t ved nominel omdrejningstal med 14,9x24 bagdæk. For at konvertere km/t til mph skal du gange med 0,625.

DIRECTION	SHUTTLE OPTION	RANGE	GEAR	FART @2000 RATED ERPM 75N/90N (EU*), 90N (Ikke-EU)	FART @2200 RATED ERPM 60N, 75N (Ikke-EU)
FORWARD GEARS		SLOW	1	0,46	0,50
			2	0,67	0,73
			3	0,96	1.06
			4	1,40	1,54
		MEDIUM	1	2.06	2.30
			2	3,06	3,36
			3	4,42	4,86
			4	6,40	7.04
		FAST	1	9,24	10.17
			2	13.49	14,84
			3	19,51	21.46
			4	28.25	31.07
REVERSE GEARS		SLOW	1	0,39	0,43
			2	0,57	0,62
			3	0,82	0,90
			4	1.19	1,31
		MEDIUM	1	1,78	1,96
			2	2,60	2,86
			3	3,76	4,13
			4	5,44	5,98
		FAST	1	7,86	8,64
			2	11.47	12,61
			3	16,58	18.24
			4	24.01	26,41

Bemærk: Ovenstående hastigheder kan variere inden for ±5 % afhængigt af dæktryk og belastningsforhold.

*EU-europæiske lande

4.26 frontdrev, firehjulstræk (4WD)

Tryk kontrolhåndtaget nedad for at aktivere firehjulstrækket (4WD). Følg omvendt for at frakoble firehjulstrækket.

Dashboard-indikatoren skal lyse ved indkobling af 4WD.

Formålet med frontdrevet er at øge trækkraften på knust jord, mudder og glatte overflader. Kontrolgrebet, der bruges til at til- og frakoble frontdrevet. Begge manøvrer kan udføres, mens traktoren kører i lige linje og aldrig under stress.

BEMÆRK: Brug kun 4WD, når det er strengt nødvendigt. Undgå brug af 4WD, når maksimal trækkraft ikke er påkrævet, f.eks. på hårdt underlag, veje osv. Brug altid 4WD ved parkering på skråninger med tilsluttet trailer.

ADVARSEL: Brug aldrig 4WD-tilstand, mens du kører med hastigheder > 15 km/t eller ned ad bakken. Brug altid, når der kræves høj trækkraft.

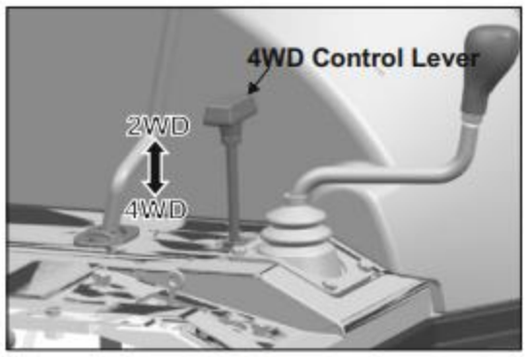

Fig. 4.26(a)

Fig. 4.26(b)

4.27 Justering af den maksimale styrevinkel for 4WD-aksel

Den maksimale styrevinkel på 4WD-forakslen kan varieres afhængigt af den monterede dæktype og den måde, traktoren bruges på.

Vinklen ændres ved at justere stopskruen (1) (Fig.4.27) på akslens slutdrev og låsekontrolmøtrik (2).

Denne justering er meget nyttig, når du bruger minimum spor, da den forhindrer hjulene i at forstyrre motorhuset.

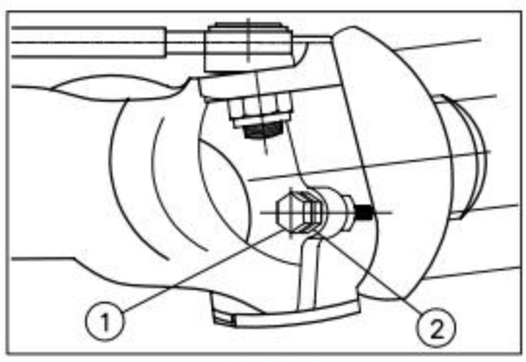

Fig. 4.27

4.28 Justering af forreste sporvidde

Der er 4 muligheder for justering af forreste spor, som kan opnås ved at vende fælgskivepositioner eller ved at udskifte forhjulsfælgsamlingen med hinanden.

Se venligst følgende tabel for justeringer af forreste spor:

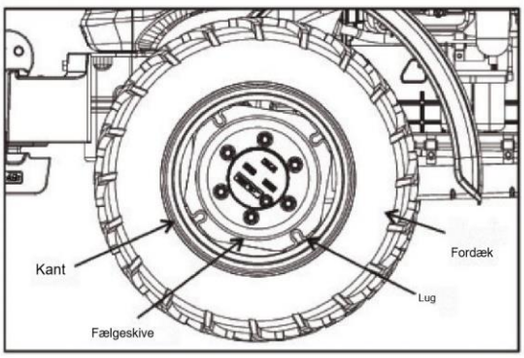

Fig. 4.28

Sr. No	Wheel Rim Assembly position	Valve position	Lug position	Remarks
1	Disc toward inside (disc position concave)	outside	outside	Std. Fitment Track Setting (1150 mm)
2	Disc toward outside (disc position convex)	outside	outside	
3	Disc toward inside (disc position concave)	inside	inside	1. Dismount the type RIM assy from RIM disc 2. Inter-change the tyre RIM assy. 3. Mount the Disc with tyre RIM assy.
4	Disc toward outside (disc position convex)	inside	outside	

4.29 Justering af bageste sporvidde

Der er 4 muligheder for justering af baghjulsspor, som kan opnås ved at vende fælgskivepositioner eller ved at udskifte baghjulsfælgsamlingen med hinanden.

Se venligst følgende tabel for justeringer af baghjul:

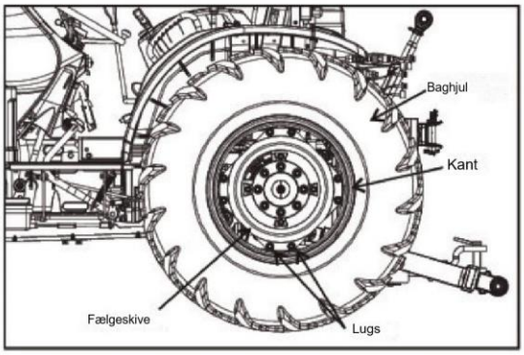

Fig. 4.29

Sr. No	Wheel Rim Assembly position	Valve position	Lug position	Remarks
1	RIM DISC-Concave	outside	inside	
2	RIM DISC-Concave	outside	outside	Std. Fitment Track Setting (1182 mm)
3	RIM DISC-Concave	inside	inside	1. Dismount the type RIM assy from RIM disc 2. Inter-change the tyre RIM assy. 3. Mount the Disc with tyre RIM assy.
4	RIM DISC-Concave	inside	outside	

ADVARSEL:

- Når traktoren donkraftes op, skal du være opmærksom på, at dens vægt er korrekt fordelt, og hjulene fastspændes sikkert på jorden, og spænd alle møtrikker og bolte til det påkrævede moment.
- Baghjulene er meget tunge. Brug altid en hejs eller andet egnet løfteudstyr til at håndtere, "montere og afmontere hjul.

4.30 Hjul og dæk

Kontroller regelmæssigt, at de forreste og bageste hjulmøtrikker er helt tilspændt.

Dæktrykket skal kontrolleres og justeres, før traktoren tages i brug.

BEMÆRK: Trykket skal justeres bagefter af brugeren i henhold til værdierne angivet i dækproducenternes tabeller og til den forventede brug for traktoren.

Hvis disse enkle regler følges nøje, vil de sikre maksimal levetid for dine dæk.

Hvis du bemærker snit i slidbanen eller sidevæggene, skal du straks få dem vulkaniseret for at undgå yderligere skader på dækkene.

Kør langsomt på veje, hvis trykket i dækkene er reduceret til brug på blød jord.

BEMÆRK: Hvis traktoren ikke skal bruges i længere tid, skal du støtte den på hævede klodser for at fjerne belastningen fra dækkene.

BEMÆRK: Undgå at parkere traktoren på gulve, der er dækket af olie eller diesel. Undgå også at parkere traktoren, hvor dækkene er permanent udsat for direkte til sollys, især hvis traktoren ikke skal bruges i et stykke tid.

ADVARSEL: Ved donkraften af traktoren skal man være opmærksom på, at dens vægt er korrekt fordelt, og hjulene fastkiles sikkert på jorden. Spænd alle møtrikker og bolte til det nødvendige moment.

ADVARSEL: Brug altid en hejs eller andet egnet løfteudstyr til at håndtere, montere og afmontere hjul.

TYRE SIZE & RECOMMENDED AIR PRESSURE AS PER APPLICATION						
TYRE SPECIFICATION			PLY	Load Carrying Capacity /Tyre (Kg)	RECOMMENDED AIR PRESSURE (PSI)	
					FOR FIELD APPLICATION	FOR HAULAGE APPLICATION
FRONT	BIAS	8.0*18	6	670 @190kPa	18 ~ 24	28
REAR	BIAS	14.9*24	12	2025 @220kPa	14 ~ 16	22 ~ 24
FRONT	RADIAL#	210/95 R18	–	1000 @240kPa	18 ~ 24	28
REAR	RADIAL#	360/70 R28	–	1650 @160kPa	14 ~ 16	22 ~ 24

af belastning på bagaksel. # Valgfri funktion

4.31 Ballastering af forakslen

Hvis tunge redskaber, der destabiliserer traktoren, kobles til liften, kan støbejernsplade tilføjes forenden for at modvirke deres vægt (Fig.4.31). Pladerne har håndtag, så de lettere kan monteres og afmonteres.

De skal påføres støtten og fastgøres med de tilhørende stænger.

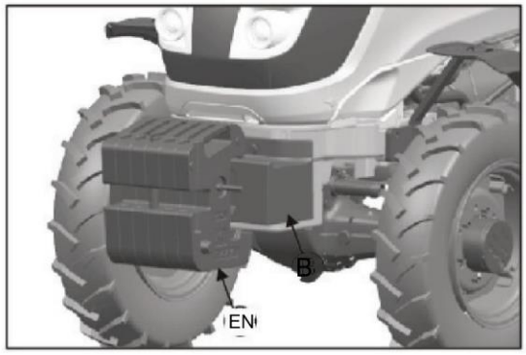

Fig.4.31

VIGTIG:

- Lad være med at ballastere traktoren over dens nominelle bærevægt.

• Ved brug af traktoren til lettere arbejde, transport og bugsering på vej skal ballasten fjernes for at undgå unødig belastning af de mekaniske komponenter.

• Ved halv- og fuldt monterede redskaber (som uundgåeligt øger belastningen på traktorens bagaksel), må ballast kun anvendes, når det er strengt nødvendigt. Det nytter ikke at øge vejgrebet ud over det niveau, der er nødvendigt for effektivt arbejde, da dette vil reducere dækkets levetid.

• Kontroller omhyggeligt dæktrykket, da dette vil få dækket til at holde længere og sikre en mere jævn slitage ved regelmæssig brug.

- Jo blødere jorden er, jo lavere skal dækpumpen være, mens dækket i højere grad bør pumpes op, efterhånden som jorden bliver mere kompakt.

BALLASTMASSE (foran)	
Støbejernsvægt (A)	CI-blok (B)
6 Antal på 31 kg. hver kan tilføjes som maksimal ballast	Støbejern, Blok 72kg.

ADVARSEL: Manuel løftning af ballasten er en potentiel farlig operation.

* Som standard er traktoren udstyret med 6 stk. forreste vægtskiver.

4.32 Ballastering med vand til baghjul

Tilføj vægt til baghjulene, hvis det er nødvendigt for at forbedre trækkraften eller for stabilitet. Mængden af bageste ballast skal tilpasses til opgaven, og ballasten skal fjernes, når den ikke er nødvendig.

Vægten skal tilføres traktoren i form af flydende ballast, baghjulsvægt eller en kombination af begge.

Flydende ballast i bagdæk

Vand- og calciumchloridopløsning giver sikker økonomisk ballast. Brugt korrekt vil det ikke beskadige dæk, slanger eller fælge. Tilsætning af calcium, klorid anbefales for at forhindre efterfrysning. Brug af denne metode til vægtning af hjulene har fuld godkendelse fra dækfirmaerne. kontakt din dækforhandler for denne service.

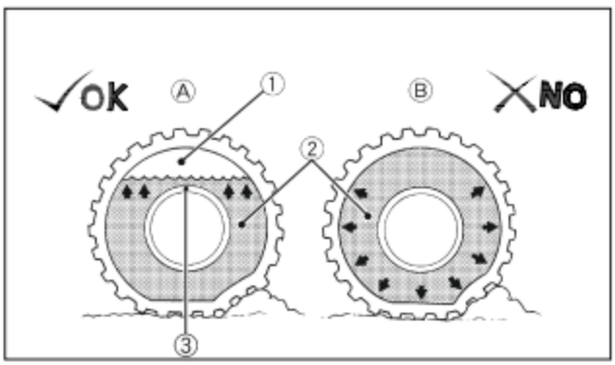

(1) Luft (A) Korrekt - 75 % Luft komprimeres som en pude
(2) Vand (B) Forkert - 100 % Fuldt vand kan ikke komprimeres
(3) Ventilstamme

Fig. 4.32

Sådan ballasterer du (væske)

- Hæld baghjulene op.
- Drej hjulventilen på toppen og fjern den ventilen og lad luften bevæge sig ud af dækket.
- Begynd at fylde vand ved hjælp af en passende dyse.
- Påfyldningsrørets dyse skal være i 12 O'Clock-positionen.
- Fjern vandslangen/mundstykket, når røret er fyldt med vand.
- Drej dækket for at bringe rørdysepositionen til klokken 11, og lad det overskydende vand løbe ud, indtil det holder op med at flyde.
- Sæt luftventilen på rørmundstykket.
- Fyld luften op til normalt oppustningstryk. Tommelfingerregel 75% vand ved 11 O'Clock position, 25% luft.

4.33 Ballastering med CI-vægte til baghjul

Yderligere støbejernsvægte er monteret på bagdækkene. Inden der tilføjes ballast, bekræft med forhandleren, om det er påkrævet eller ej (Fig.4.33).

⚠ FORSIGTIG: Under montering/fjernelse af CI skal du være opmærksom på følgende:-

- Boltgevind beskadiget.
- Hånd / sikkerhed for person næsten.

* Som standard er traktoren udstyret med 2 nr. bagvægtskiver (støbejern) på 60 kg hver.

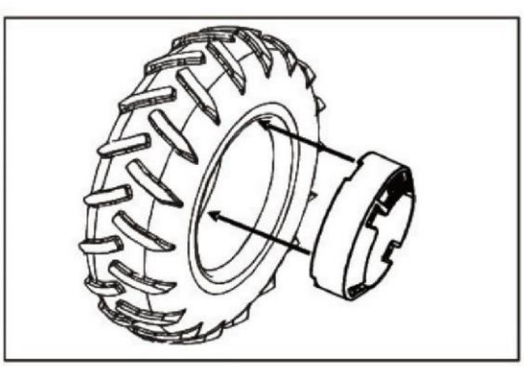

Fig. 4.33

4.34 Trepunktskobling

Disse traktorer er udstyret med en kategori-II trepunktskobling forsynet med faste kugleender. For at sikre korrekt traktordrift skal du kontrollere, at dimensionerne og vægten af hvert redskab svarer til specifikationerne for trepunktsophæng og kraftløft.

Der er to huller i understangen i den ydre ende A & B, for at justere trækstangens spændvidde i henhold til det redskab, der skal monteres. Idly Der vælges et hul til tilkobling af redskab.

Komponenter af trepunktsled (Fig.4.34) Standard trepunktsled med faste kugleender. 1. Justerbar topstang
2. Justerbare løftestænger
3. Underled
4. Stabilisatorplader

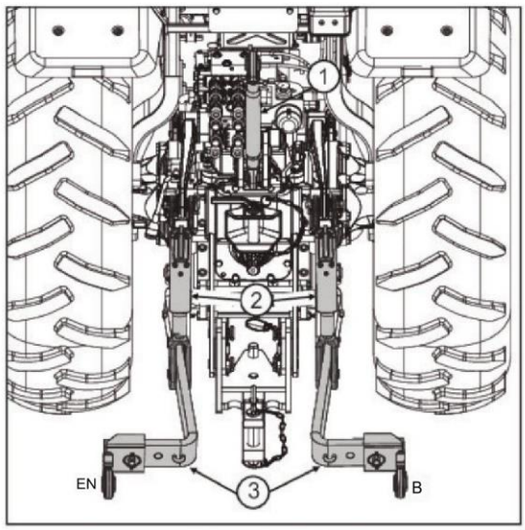

Fig. 4.34(a)

Justerbar topstang (1, fig. 4.34a)

1) Den justerbare topstang er understøttet af et beslag med tre fastgørelseshuller. Det korrekte hul, der skal bruges, afhænger af redskabets højde.

2) Juster længden af topstangen for at variere redskabets fastgørelsesvinkel i forhold til jorden.

- Forkort topstangen for at øge fastgørelsesvinklen.
- Forlæng den for at reducere fastgørelsesvinklen.

3) Topstangsholder er tilvejebragt for nem fastholdelse af topstangen, når den ikke er i brug (fig. 4.34b).

Fig. 4.34(b)

Justerbar løftestang eller nivelleringsstang (2, fig. 4.34a)

Løftestængerne kan justeres mekanisk eller hydraulisk, afhængigt af løftet, for at få underarmene i vater og på linje med hinanden. Dette vil afhænge af den type redskab, der anvendes, og det arbejde, der skal udføres.

Nedre led (3, fig. 4.34a)

Nedre led er tilvejebragt til at tilkoble redskabet.

Stabilisatorplader (fig. 4.34c)

Sidestabilisatorerne kan indstilles til at reducere lateral bevægelse af de nederste led, hvis trepunktsforbindelsen:

- Med sprøjter, rotavator, motorharve osv. kan stabilisatorerne indstilles til at tillade et sving på mere end 5 eller 6 cm (2"2,4").
- Ved transport af redskaber, der er monteret på trepunktsophænget, skal sidesvingning elimineres ved at spænde stabilisatorerne.

Fig. 4.34(c)

- Drej justeringsskruen med uret for at reducere sideudsvinget.
- Drej justeringsskruen mod uret for at øge sideudsvinget.

4.35 Tilkoblingsredskaber

Placer traktoren, så den flugter det tilsvarende træk med redskabernes trækpunkter. Hold redskabet på en hård og jævn overflade og fastgør som beskrevet nedenfor:

- Fastgør først med venstre underarm (A) og højre underarm (B)
- Fastgør derefter til sidst med Top Link (1).

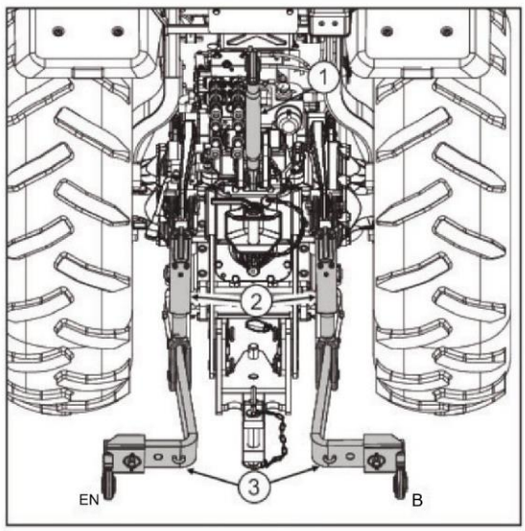

Fig. 4.35

Udløser redskaber

1. Sænk redskabet til jorden.
2. Juster løftestængerne (2) for at give den korrekte bevægelsesfrihed til understangen (3).
3. Fjern låsestiften og løsn redskabets tværstang fra de nederste stangender.

Følgende er vigtige advarsler for betjening og justering af redskaber på trepunktsophænget.

BEMÆRK: Maksimal løftekapacitet for trepunktskobling er 2500 kg.

BEMÆRK: Maksimal tilladt lodret belastning på trækstangen er 2039 kg og på gaffeltræk er 2039 kg.

ADVARSEL: Stop ALTID motoren, før du forsøger at justere trepunktsophænget eller ethvert redskab, der er koblet til det.

ADVARSEL: Vælg ALTID positionskontroltilstand ved transport af monterede redskaber på trepunktsophænget. Lås redskabet i transportposition.

ADVARSEL: Vælg ALTID positionskontroltilstand, når du til- eller frakobler et redskab til trepunktsophænget.

ADVARSEL: Før du stiger af traktoren, skal du altid sænke ethvert redskab, der er monteret på trepunktsophænget, til jorden.

ADVARSEL: Arbejd ALDRIG under et redskab, der kun holdes oppe af den hydrauliske kraftløft og trepunktsophænget. Støt redskabet for sikkerhed og stop traktorens motor.

ADVARSEL: Hold dig væk fra området med trepunktsophænget, mens redskaber fastgøres/afmonteres.

4.36 Hydrauliske kontrolfunktioner

Styrehåndtagene til power-lift bruges til at indstille følgende (fig. 4.36):

- Positionskontrol
- Udkastkontrol
- Blandet kontrol (kombination af position og udkast)

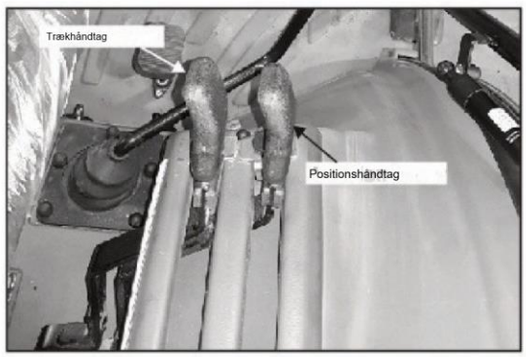

Fig. 4.36

Betjening af positionskontrol

Positionskontrol bruges til at hæve, holde og sænke trepunktsophænget for monterede redskaber under jordbearbejdning/markdrift f.eks. Monteret tallerkenharve, såmaskine, rotavator, tallerkenplov osv., som arbejder over jorden. Når redskabets højde er indstillet, fastholder positionshåndtaget den. Brug altid positionshåndtaget til at transportere redskabet. Der er en justerbar låseknap til at opretholde den specifikke position.

Draft Control Operation

Automatisk trækkontrol er designet til at reagere på det tidspunkt, hvor pludselig modstand møder de monterede redskaber af træktypen, f.eks. kultivator, plov og vendeplov osv., mens der arbejdes i marken. Hold både position og trækhåndtaget i den nederste position (redskabet jordet) flyt nu trækhåndtaget mod opadgående sideposition på sektor, når redskabet begynder at stige, flyt håndtaget et par gange tilbage

mm.

Forebygger: Overbelastning af motor, brud på redskaber, koblingsglidning, dækglidning og overdreven brændstofforbrug.

Blandet kontroldrift

Samtidig brug af positionskontrol og trækkontrolhåndtag kaldes mix control. Hvis underlaget ikke er ensartet og har bløde områder, hvor redskabet kan synke for dybt, udføres blandingskontrol, fordi trækkontrol i denne situation ikke fungerer korrekt. Brug samme procedure som ved arbejde med trækkontrol og træk derefter en fure op ad marken, når jorden bliver sandet, har redskabet en tendens til at synke dybt ind. I dette tilfælde føres positionskontrolgrebet bagud for at begrænse arbejdsdybden. Indstil nu positionshåndtaget i denne position.

4.37 Topled af den mekaniske kraftløft

Vippebeslaget har tre huller til at tilkoble redskabet og justere det skråtstillede. Det giver også et middel til at justere trækkontrolfølsomheden. Hvilket bør vælges efter jordbundsforhold.

A	Øvre hul	Til transport
B	Mellem hul	Til hård jord
C	Nederste hul	Til blød jord

ADVARSEL: Bugser aldrig med topstangen tilsluttet til den hydrauliske kraftlifts svingstøtte.

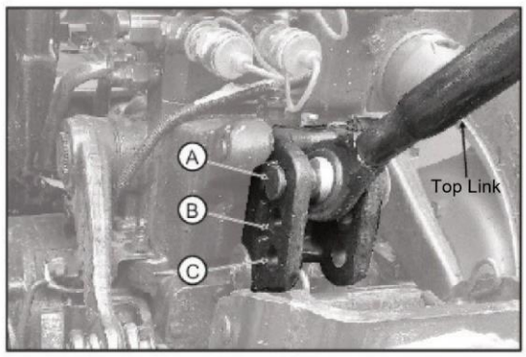

Fig. 4.37

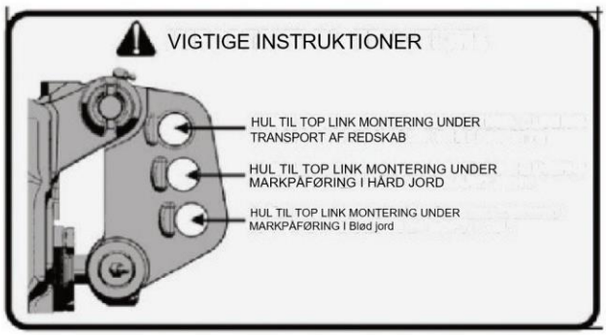

4.38 Hjælpekredsløb (dobbelt DCV)

ADVARSEL: Kobl aldrig redskaberne af, før du fjerner QRC'erne (fig. 4.38)

1. Fjern støvhætterne fra slangeenden.
2. Træk støvproppen ud af koblingerne.
3. Sørg for, at slangeenden og koblingsbeholderne er rene.
4. Tjek slangerne for at se, hvilke der bruges til at forlænge cylinderen. Denne slange skal forbindes til en koblingsstik for at cylinderen kan forlænges, når DCV-håndtagene flyttes bagud eller indad.

FORSIGTIG: Hydraulikslanger kan svigte på grund af fysisk skade, knæk, alder og eksponering. Tjek slangerne regelmæssigt. Udskift beskadigede slanger.

5. For at tilslutte hver slange skal du skubbe slangespidsen fast ind i koblingsbeholderen. Træk let i slangen for at sikre, at der er en positiv forbindelse.
6. Brug håndtag til at betjene de respektive DCV'er.

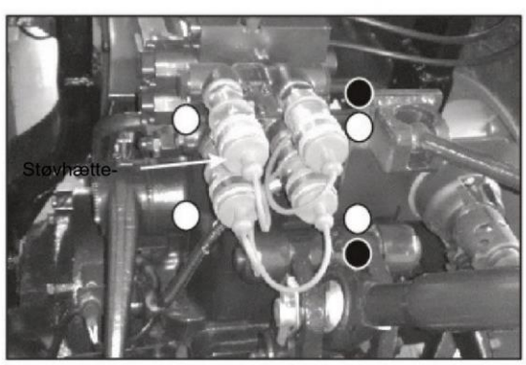

Fig. 4.38

● Enkeltvirkende
○ Dobbeltvirkende

4.39 Cabriolet Auxiliary Hydraulic 2DA/ 2SA (valgfri funktion)

Retningsreguleringsventil (DCV) udstyret betjenes af to håndtag. Håndtag "C" (fig. 4.39-a&b) styrer dobbeltvirkende (DA) DCV og håndtag "D" (fig. 4.39-a&b) styrer konvertible dobbeltvirkende (DA) enkeltvirkende (SA) DCV.

Den konvertible DCV kan konverteres til dobbeltvirkende ved at spænde konverteringsskruen (som vist i Fig.4.39-c) og omvendt for enkeltvirkende.

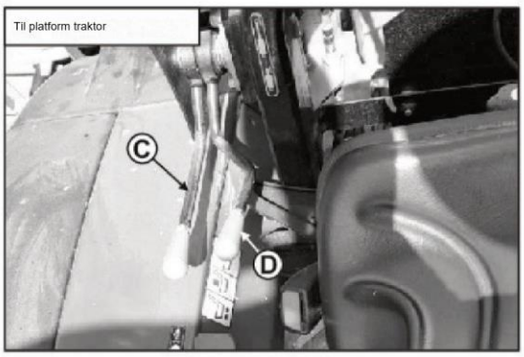

Fig. 4.39(a)

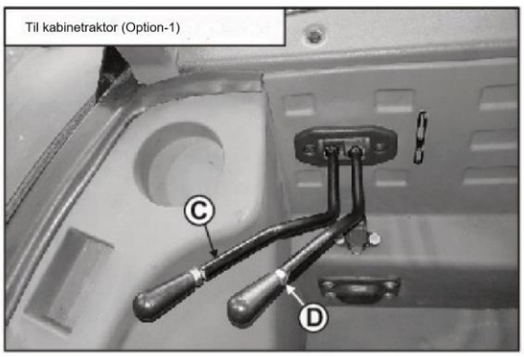

Fig. 4.39(b)

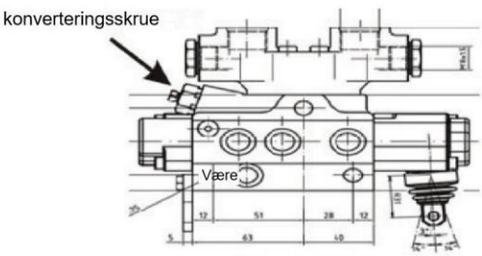

Fig. 4.39(c)

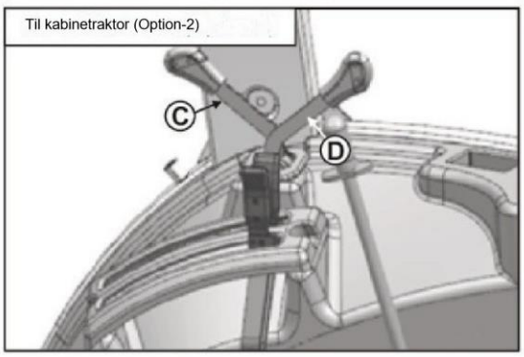

Fig. 4.39(d)

4.40 Hydraulisk ventiljustering

Brug knappen (1) til at låse redskabet under transport eller til at styre hastigheden af løft og sænkning af redskabet. Drej med uret for at låse den.

Brug knappen (2) til at styre redskabets trækføling. Brug kun, hvis der ikke observeres nogen sansning eller jagt observeres.

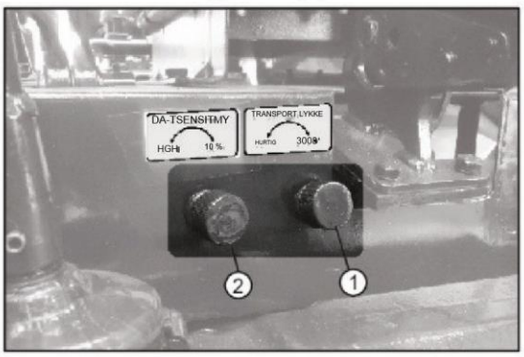

Fig. 4.40

⚠ FORSIGTIG: Reaktionsventilen skal altid være lukket under transport af redskaber.

4.41 Væltesikringssikkerhedsstruktur

(ROPS) (til platformstraktor)

Traktoren er udstyret med en dobbelt ROPS, som er godkendt i henhold til gældende EEC standarder. ROPS System består af midterste ROPS (monteret foran førersædet) og bageste ROPS (monteret bag førersædet).

Sikkerhedsseler kan monteres afhængigt af de gældende love i de forskellige anvendelseslande. Bær altid sikkerhedsselerne med beskyttelsesstrukturen i oprejst stilling. Bær aldrig sikkerhedsselerne, når beskyttelsesstrukturen er sænket.

Hvis traktoren skal passere lave steder eller parkeres der af hensyn til vedligeholdelse, og den øverste del af førerværnet skal foldes på skrå, skal du huske, at der ikke er tilstrækkelig beskyttelse til traktorføreren i denne position, og at han kan risikere alvorlig skade . Husk, at det efter brug på lave steder er absolut nødvendigt at sætte beskyttelsesstrukturen tilbage i sin oprejste position (Fig.4.44à), før du fortsætter med noget arbejde.

Overhold følgende procedure, hvis det er vigtigt at folde beskyttelsesstrukturen ned:-

1. Løsn og fjern ROPS-konstruktionens monteringsbolt.

2. Flyt forsigtigt styrtbøjlen ned på traktorens forside (som vist i figuren) og fjern beacon-lygten (aftagelig type) fra styrtbøjlen, hvis den ikke er i brug.

ADVARSEL: Traktoren kan vælte, hvis den bruges forkert. Beskyttelse er kun garanteret, når beskyttelseskonstruktionen er i sin oprindelige opretstående position med fastgørelsesboltene tilspændt som beskrevet i monteringsvejledningen.

ADVARSEL: Det er absolut forbudt at binde trækkæder eller reb til sikkerhedsrammen, da traktoren kan hæve op Bugser altid på grund af de korrekte anordninger, der er leveret med trador.

Fig. 4.41(a)

ADVARSEL: Undgå skader! Sørg for, at alle dele er installeret korrekt.

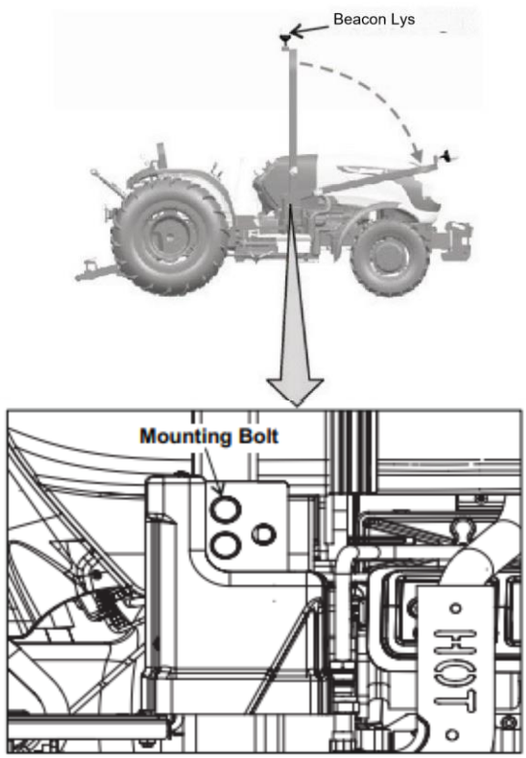

Fig. 4.41(b)

VIGTIG:

Sørg for, at bakspejlene er på oversiden, og at det drejelige lys er afmonteret, mens ROPS foldes (se figur 4.41(c)).

Fig. 4.41(c)

4.42 Traktortransport

Bugsering af traktoren (fig. 4.42a)

Hvis du skal bugsere eller skubbe traktoren et kort stykke, skal du huske, at servostyringssystemet giver dig mulighed for at køre og styre den et kort stykke vej med slukket motor.

Følg nedenstående regler:

- Sæt følgende knapper i neutral position: Gearskiftehåndtag

✓

✓ Områdevælgerhåndtag

✓ Frakobl parkeringsbremsen

✓ Sørg for, at PTO-håndtaget (mekanisk version) er frikoblet.

ÿ Bremsepedaler

- Træk eller skub traktoren med moderat hastighed.
- Brug kun en stiv trækstang og sikkerhedskæder til at trække traktoren på grund af mulige tab af styretøj og bremser, når traktorens motor ikke kører.

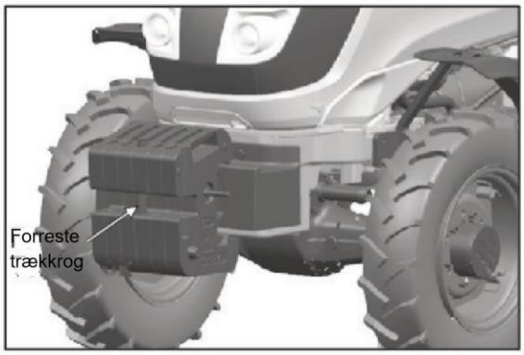

Fig. 4.42(a)

ADVARSEL: Sørg for, at vægten af et bugseret køretøj, der ikke er udstyret med bremser, aldrig overstiger vægten af den maskine, der trækker køretøjet. Stoplængden øges med stigende hastighed, efterhånden som vægten af bugseret last øges, især på bakker og skråninger.

Transport af traktoren

Traktoren skal transporteres med et egnet køretøj.

Aktiver parkeringsbremsen.

Fastgør traktoren godt til transportkøretøjet med passende kæder eller stropper. (Fig.4.42b) Brug trækstangen eller dens understøtninger som bageste fastgørelsespunkter for traktoren.

FORSIGTIG: Spænd eller tilslut aldrig kæder omkring traktorens komponenter, da disse kan blive beskadiget af selve kæderne eller af for stor belastning.

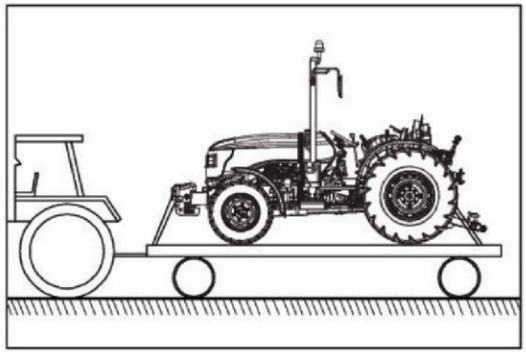

Fig. 4.42(b)

Traileren skal være forsynet med de advarselsskilte og lygter, der kræves af de lokale love.

4.43 Hæft traktoren - løftepunkter

Illustrationerne viser de anbefalede løftepunkter til opløftning af traktoren. Brug en stabil donkraft med tilstrækkelig løftekraft.

Hæv fronten af traktoren:

A) Hæv akslens midte (brug trækiler mellem forakselstøtten og forakselbjælken for at forhindre akslen i at vippe).

B) Hæv forenden af traktoren under grundvægten.

Hæv traktorens bagende:

C) Hæv traktorens bagende ved at placere donkraften under transmissionshuset (brug trækiler mellem forakselstøtten og forakselbjælken for at forhindre akslen i at vippe).

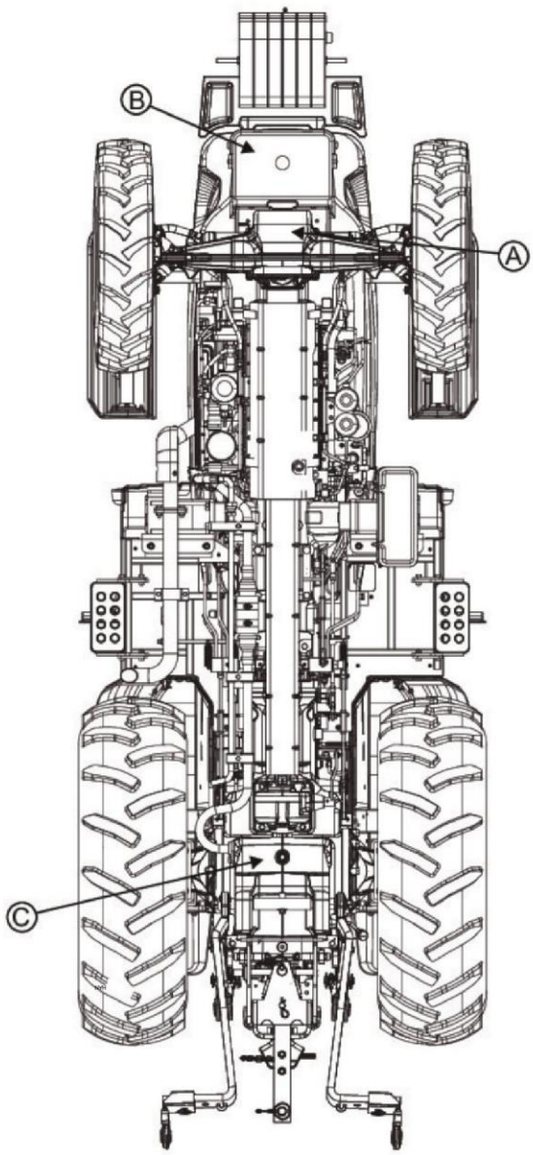

Fig. 4.43 Traktoren set nedefra og op

5.1 Rutinevedligeholdelsestabel

LEGENDS:

A	ADJUST	G	GREASE	T	TIGHTEN	C / P	CHECK / TOP UP
C	CHECK	K	CLEAN	W	WASHING	C / T	CHECK / TIGHT
D	DRAIN	R	REPLACE	C / A	CHECK / ADJUST		

MAINTENANCE INTERVAL (HOURS)	EVERY 10	50	250	500	750	1000	1250	1500	1750	2000
SERVICE ITEM										
GENERAL										
COMPLETE WASHING	-	W	W	W	W	W	W	W	W	W
NIPPLE GREASING	-	G	G	G	G	G	G	G	G	G
COOLANT LEVEL	C	C	C	C	C	C	C	C	C	C
AIR CLEANER										
AIR CLEANER ELEMENT PRIMARY (DRY)	-	K	K	K	R	K	K	R	K	K
AIR CLEANER ELEMENT SECONDARY (DRY)	REPLACE ONCE A YEAR OR AFTER 3 REPLACEMENT OF PRIMARY ELEMENT									
AIR INTAKE HOSE CLAMPS	C / T	C / T	C / T	C / T	C / T	C / T	C / T	C / T	C/T	C/T
ENGINE										
ENGINE VALVE CLEARANCE	-	C / A	C / A	C / A	C / A	C / A	C / A	C / A	C/A	C/A
ENGINE OIL & OIL FILTER	-	R	R	R	R	R	R	R	R	R
ENGINE IDLE SPEED	-	C / A	C / A	C / A	C / A	C / A	C/A	C / A	C / A	C / A
TURBO-CHARGER INTAKE HOSE CLAMP.	-	C / T	C / T	C / T	C / T	C / T	C / T	C / T	C / T	C / T
BELL HOUSING MOUNTING NUT & BOLTS	-	C / T	C / T	C / T	C / T	C / T	C / T	C / T	C / T	C / T
COOLING SYSTEM										
FAN BELT TENSION	C / T	C / T	C / T	C / T	C / T	C / T	C / T	C / T	C / T	C / T
COOLING SYSTEM FLUSHING	ONCE A YEAR OR AFTER 1000 HOURS									
FUEL SYSTEM (CRDi Engine)										
FUEL FILTER (SPIN ON TYPE)	-	-	-	R	-	R	-	R	-	R
PRE-FILTER FOR FUEL	-	D	R	D	R	D	R	D	R	D
FUEL SYSTEM (Non-CRDi Engine)										
PRIMARY FUEL FILTER	-	-	R	-	R	-	R	-	R	-
SECONDARY FUEL FILTER	-	-	-	R	-	R	-	R	-	R
FUEL SEDIMANTOR	D	D	D	D	D	D	D	D	D	D
FIP FEED PUMP BOWL	-	K	K	K	K	K	K	K	K	K
INJECTOR PRESSURE & SPRAY	-	-	-	C/A	-	-	-	C/A	-	-
CLUTCH										
CLUTCH OPERATION & PEDAL FREE PLAY	C / A	C / A	C / A	C / A	C / A	C / A	C / A	C / A	C / A	C / A
TRANSMISSION/HYDRAULICS										
OPERATION OF GEARS	-	C	C	C	C	C	C	C	C	C
TRANSMISSION / HYDRAULIC OIL	-	C/P	C/P	R	C/P	C/P	C/P	R	C/P	C/P

MAINTENANCE INTERVAL (HOURS)	EVERY 10	50	250	500	750	1000	1250	1500	1750	2000
TRANSMISSION / HYDRAULIC OIL FILTER	-	R	R	R	R	R	R	R	R	R
MAGNETIC STRAINER	-	K	K	K	R	K	K	R	K	K
TRANSMISSION BREATHER ASSY	K	K	K	K	K	K	K	K	K	K
OPERATION OF HYDRAULICS	-	C	C	C	C	C	C	C	C	C
HYDRAULIC HOSES AND CLAMPS FOR TIGHTNESS	-	C	C	C	C	C	C	C	C	C
BRAKES										
BRAKE OPERATION	-	C	C	C	C	C	C	C	C	C
BRAKE PEDAL FREE PLAY	-	C / A	C / A	C / A	C / A	C / A	C / A	C / A	C / A	C / A
STEERING										
STEERING OPERATION	-	C	C	C	C	C	C	C	C	C
STEERING TANK OIL (P/S)	-	R	C/P	C/P	R	C/P	C/P	R	C / P	C / P
STEERING OIL STRAINER FILTER (P/S)	-	R	K	K	R	K	K	R	K	K
KING PIN	-	G	G	G	G	G	G	G	G	G
TOE IN (FRONT TYRE)	-	C / A	C / A	C / A	C / A	C / A	C / A	C / A	C/A	C/A
FRONT AND REAR AXLE										
STUB AXLE GREASE	-	G	G	G	G	G	G	G	G	G
WHEEL BEARING GREASE	-	-	G	-	G	-	G	-	G	-
FRONT AXLE 4X4										
FRONT HUB OIL (4X4)	-	C	C	C	C	R	C	C	C	R
DIFFERENTIAL OIL (4X4)	-	C	C	C	C	R	C	C	C	R
BREATHER ASSY. (4X4)	-	K	K	K	K	K	K	K	K	K
WHEELS AND TYRES										
WHEEL NUTS AND BOLTS	-	C / T	C / T	C / T	C / T	C / T	C / T	C / T	C / T	C / T
TYRE AIR PRESSURE	-	C / A	C / A	C / A	C / A	C / A	C / A	C / A	C / A	C / A
BATTERY										
BATTERY ELECTROLYTE LEVEL	-	C	C	C	C	C	C	C	C	C
BATTERY TERMINALS	-	K	K	K	K	K	K	K	K	K
METER /GAUGES										
FUNCTIONING OF OIL GAUGE	C	C	C	C	C	C	C	C	C	C
FUNCTIONING OF TEMP. GAUGE	C	C	C	C	C	C	C	C	C	C
FUNCTIONING OF ALL WARNING LIGHTS	C	C	C	C	C	C	C	C	C	C

Ovenstående vedligeholdelsesplan gælder for traktorer, der køres under normale forhold. Når din traktor ofte køres i mudrede forhold, skal smøring udføres hyppigere, og når traktoren ofte køres under støvede forhold, rengør luftfilterelementet og brændstoffilteret oftere. Ekstra service skal udføres afhængigt af den særlige situation.

VIGTIG:

* Motoroliekvalitet skal vælges i henhold til driftstemperaturforhold. * Antifrost bør bruges i omgivelsestemperaturer under nul..

* Clean Air Cleaner-element efter behov i henhold til driftsbetingelserne i marken.

* Rengør si-filteret på servostyringstanken, når trykledningen omarbejdes.

* Koblingspedalens spil skal justeres i henhold til markdriftsforholdene.

5.2 Brændstoftankpåfyldning

ADVARSEL

Overhold følgende instruktioner, når du arbejder med dieselolie:

1. Ryg ikke, mens du fylder brændstoftanken, da diesel er brandfarlig væske og let antændes.
2. Blandinger af diesel og alkohol er ikke godkendt, da den resulterende smøring af brændstofindsprøjtningssystemet er utilstrækkelig.
3. Rengør området omkring påfyldningsstudsen, hvor brændstoffet hældes.
4. Fyld tanken sidst på dagen for at forhindre dannelse af kondensvand natten over.
5. Fjern aldrig stikket eller brændstof til traktoren, mens motoren kører. Hold styr på pumpedysen, mens tanken fyldes.
6. Tanken må ikke være helt fyldt. Giv plads til en stigning i volumen. Hvis den originale tankprop går tabt, skal den udskiftes med en original reserve, som skal spændes helt.
7. Tør straks brændstofspild op.

Brændstofbehov

Det er vigtigt at bruge brændstof af god kvalitet for motorens lange levetid og gode ydeevne. Brændstofferne skal være rene, velraffinerede og ikke-ætsende for brændstofsystemets komponenter. Sørg for at bruge brændstof af kendt kvalitet og pålidelig oprindelse.

Tankning

Før du brænder på traktoren, skal du rense området omkring påfyldningsstudsen for at forhindre fremmedlegemer i at trænge ind i tanken. Efter påfyldning spændes proppen ordentligt.

Opbevaring af brændstof

Tag alle nødvendige forholdsregler for at sikre, at lagret brændstof ikke bliver forurenet med snavs, vand eller andre stoffer.

Opbevar brændstof i sorte jerndunke. Opbevar det ikke i galvaniserede dåser, da galvaniseringsbehandlingen ville reagere med brændstoffet og danne forbindelser, der ville ødelægge indsprøjtningspumpen og injektorerne.

- Opbevar brændstofdåser væk fra direkte sollys og let skråtstillet, så eventuel sediment indeni fjernes gennem udløbsrøret.
- For at gøre slam og vandkondensering nemmere at fjerne; der skal være en udledningsprop (c), i det laveste punkt, på den modsatte side af afløbsrøret.

. Hvis brændstoffet ikke er filtreret fra opbevaringsbeholderen, skal du bruge en tragt med finmasket net over brændstoftankens påfyldningspropindløb, når du fylder brændstof på.

- Planlæg dine brændstofkøb, så sommerbrændstoffer ikke opbevares for længe og bruges om vinteren.

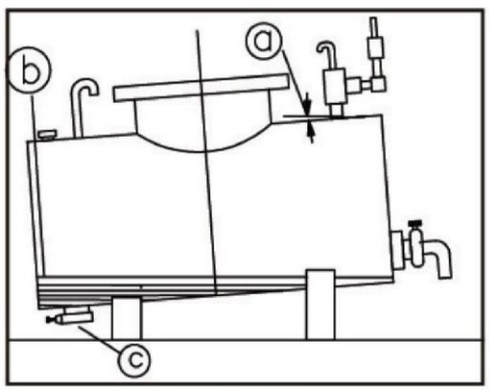

Fig. 5.2 (a)
Opsætning af en tank til brændstofopbevaring og dekantering.

en. Hældning 25%.

b. Kondensvand.

c. Slamaftapningsprop.

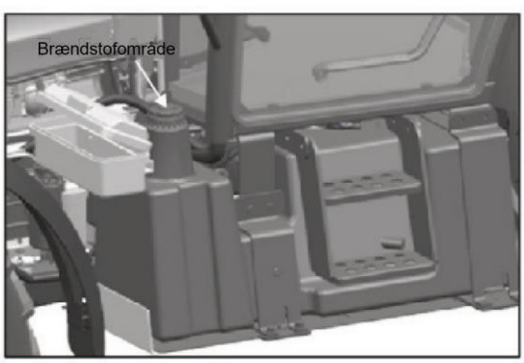

Fig. 5.2 (b)

5.3.1 Rengøring af luftfilter (almindelige modeller)

- Rengør det primære element efter de første 50 timer og derefter efter hver 250 timers drift, eller hver gang chokerindikatoren lyser på instrumentbrættet.
- Udskift det primære element efter 3 gange rengøring eller 750 timer, alt efter hvad der er først.
- Træk forsigtigt det primære element frem og tilbage for at tage det ud af huset.
- Rengør primærfilterelementet ved at blæse luft (maks. tryk ikke mere end 1,6 bar) indefra.
- Sekundært element må ikke fjernes under rengøring af primærelementet. Sekundært element skal udskiftes en gang om året eller efter hver tredje udskiftning af primærfilter.
- Rengør ikke sekundært element med trykluft.
- Brug en ren klud til at tørre tætningsområderne af primærfilteret af.
- Sørg for, at filteret sidder korrekt i huset, før dækslet låses. Brug ikke låse på dækslet til at tvinge filteret ind i luftfilteret, hvilket kan forårsage skade på huset og vil ugyldiggøre garantien.
- Sørg for, at alle gummiringe sidder ordentligt fast, udskift de beskadigede.
- Tøm dagligt støvaflejringer og sedimenter ved at trykke på gummiventilen på luftfilterhuset. Se figur 5.3(a).

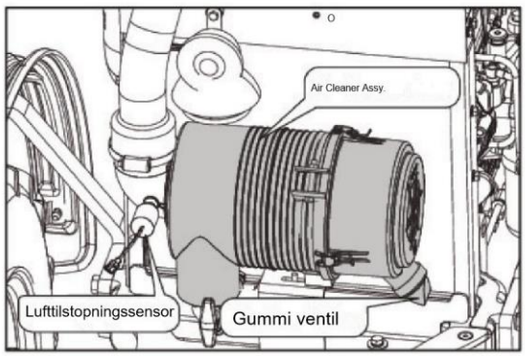

Fig. 5.3.1 (a)

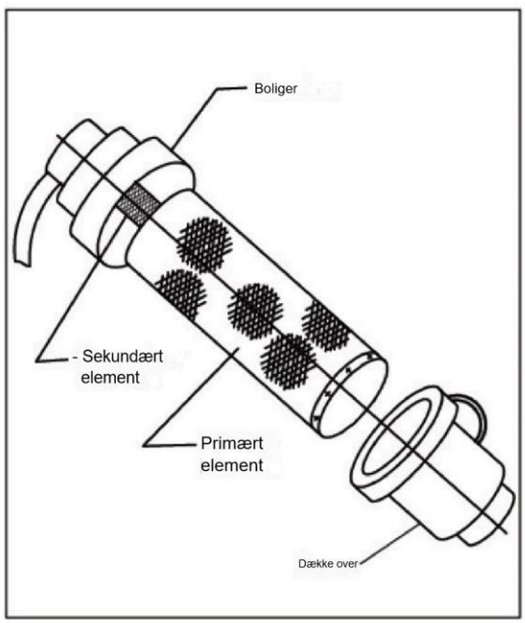

Fig. 5.3.1 (b)

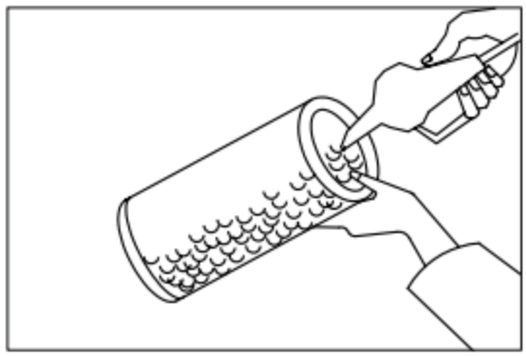

Fig. 5.3.1 (c)

5.3.2 Rengøring af luftrenser (facelift-modeller)

- Rengør det primære element efter de første 50 timer og derefter efter hver 250 timers drift, eller hver gang chokerindikatoren lyser på instrumentbrættet.
- Udskift det primære element efter 3 gange rengøring eller 750 timer, alt efter hvad der er først.
- Lås låseklemmerne på primærelementet op og tag det forsigtigt ud af huset (fig. 5.3.2-b).
- Rengør primærfilterelementet ved at blæse luft (maks. tryk ikke mere end 1,6 bar) indefra.
- Sekundært element må ikke fjernes under rengøring af primærelementet. Sekundært element skal udskiftes en gang om året eller efter hver tredje udskiftning af primærfilter.
- Rengør ikke sekundært element med trykluft.
- Brug en ren klud til at tørre tætningsområderne af primærfilteret af.
- Sørg for, at filteret sidder korrekt i huset, før dækslet låses. Brug ikke låse på dækslet til at tvinge filteret ind i luftfilteret, hvilket kan forårsage skade på huset og vil ugyldiggøre garantien.
- Tøm dagligt støvaflejringer og sedimenter ved at trykke på gummiventilen på luftfilterhuset.

VIGTIGT: Forsøg ALDRIG at rense filterelementet med udstødningsgas fra motoren. Brug ALDRIG olie på tørt filter. Brug ALDRIG olie, diesel, paraffin eller opløsningsmidler til at rense filterelementet.

Fig. 5.3.2 (a)

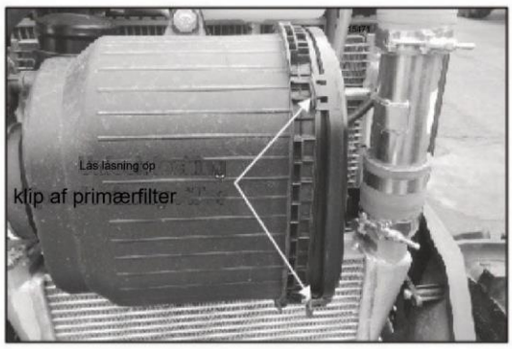

Fig. 5.3.2 (b)

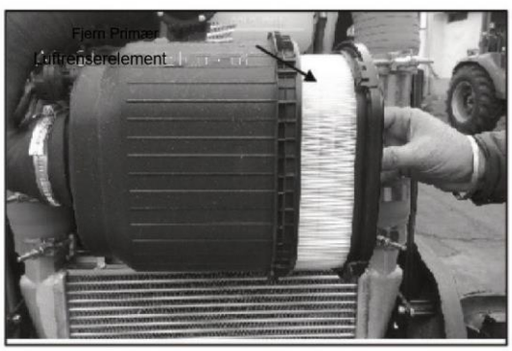

Fig. 5.3.2 (c)

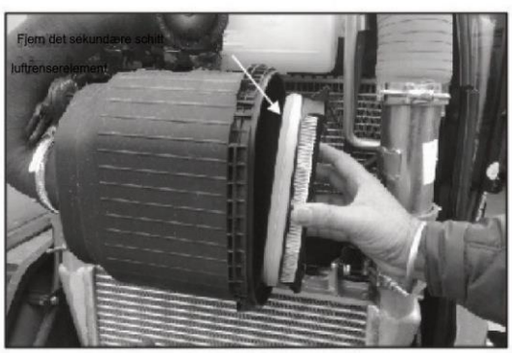

Fig. 5.3.2 (d)

5.4 Motoroliestand

Lad traktoren stå parkeret på en jævn overflade i mindst fem minutter, før du kontrollerer niveauet, så olien kan sætte sig i bundkarret.

Tag målepinden ud, tør den af med en klud og dyp den så ned i sumpen igen, fjern derefter målepinden igen og sørg for, at oliestanden er inden for det øvre/nedre mærke og ikke overstiger det øverste mærke. Om nødvendigt påfyldes genstartet motorolie gennem oliepåfyldningen, indtil det ønskede niveau er nået.

ADVARSEL

Brug aldrig motoren med oliestanden under minimumsmærket.

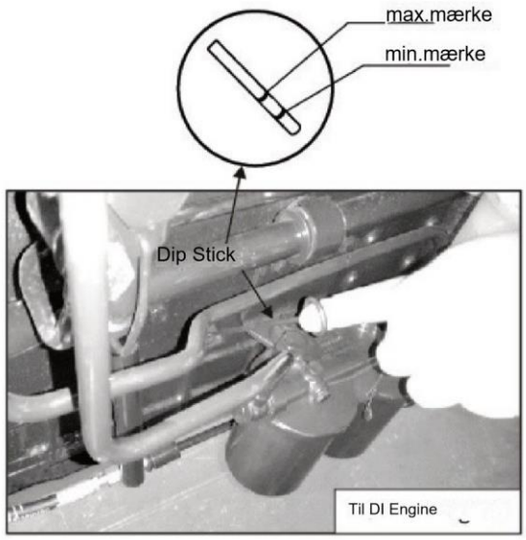

Fig. 5.4 (a)

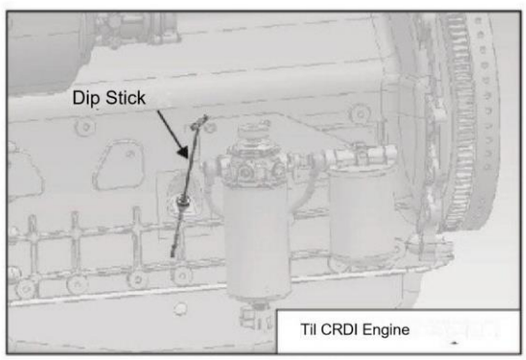

Fig. 5.4 (b)

TIL

5.5 Udskiftning af motorolie og motoroliefilter

Udskiftning af oliefilter:

1. Stands din traktor ved siden af vejen på et jævnt underlag, og aftap motorolien i en oliebeholder efter at have fjernet aftapningsproppen.
2. Fjern oliefilteret ved at dreje det mod uret med hånden eller med filternøglen.
3. Tag et nyt oliefilter og kontroller, at pakningen sidder ordentligt fast.
4. Påfør ren motorolie på pakningen på det nye oliefilter. 5. Monter oliefilteret. Når filterpakningen kommer i kontakt med filterets monteringsflade, stram det nye oliefilter.

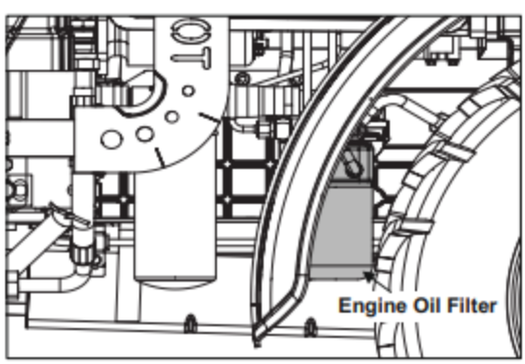

Fig. 5.5

Påfyldning af motorolie:

- Under indkøringsperioden skal motorolien skiftes efter de første 50 timer. Skift derefter motorolie ved hver service.
- Tøm olien, når motoren er varm.
- Fjern aftapningsproppen efter parkering af traktoren på et plant underlag.
- Lad traktoren køle af.
- Monter aftapningsproppen og spænd til med et moment på 3,5 Nm.
- Fyld olie på gennem oliepåfylderen, indtil den når MAX-mærket på målepinden.
- Kontroller oliepanden og andre dele for olielækage.

Anbefalede oliekvaliteter:

Lande med koldt vejr: SAE 10W40,

Lande med varmt vejr: SAE 15W40

Oliekapacitet: 10,75 liter.

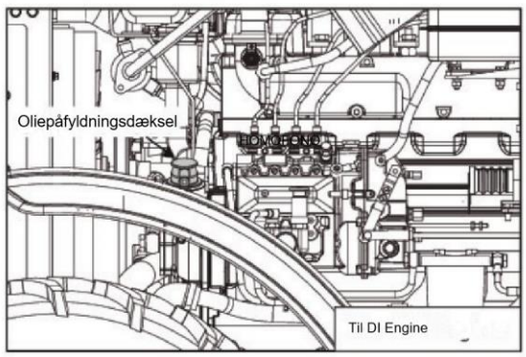

Fig. 5.5 (b)

FORSIGTIG: Brug kun originale filterpatroner. Brug af ikke-originale patroner kan beskadige motoren og forkorte dens levetid.

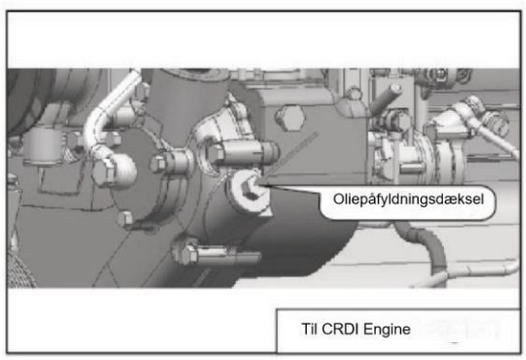

5.6.1 Udskiftning af brændstoffiltre (DI-motorer)

1. Luk brændstofhanen.
2. Fjern filteret ved at dreje det mod uret med hånden eller en specialnøgle.
3. Tag et nyt filter og kontroller, at pakningen sidder ordentligt fast.
4. Påfør ren motorolie på pakningen på det nye brændstoffilter. Installer brændstoffilteret, når filterpakningen kommer i kontakt med filterets monteringsflade, stram filteret og sørg for, at der ikke er lækage.

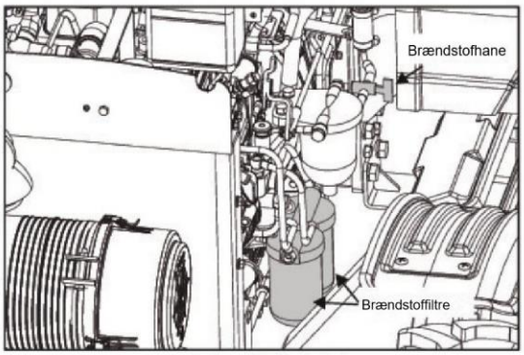

Fig. 5.6.1 (a)

Udluftning af brændstofsystem

Efter skift af brændstoffilter skal systemet udluftes på følgende måde:

1. Tænd tændingsnøglen for at starte den elektriske pumpe, indtil udluftningsprocessen er afsluttet.
2. Løsn udluftningsproppen øverst på brændstoffilterhuset. Skru foderpumpens håndprimer af, og kør, indtil luften i systemet slippes ud.
3. Spænd udluftningsproppen, indtil det boblefrie brændstof flyder fra hullet til udluftningsproppen.
4. Løsn returventilen på FIP og lad luften strømme ud af systemet, aktiv håndprimer og køre indtil luften i systemet slippes ud.
5. Spænd returventilen, indtil det boblefrie brændstof strømmer fra returventilen. Tryk brændstofsystemet yderligere ved hjælp af håndpumpen, indtil det bliver tungt.

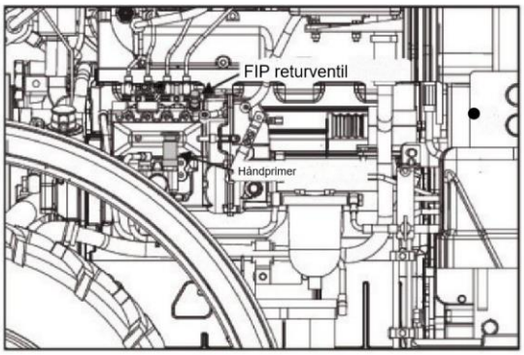

Fig. 5.6.1 (b)

Vandudskiller

1. Vandudskilleren bruges til at opnå en bedre funktion af brændstofsystemet.
2. Dræn vand og forurenende stoffer fra sedimentskålen til klarvandsudskilleren ved at åbne drænskruen.
3. Tøm vandudskilleren, når indikatorringen (rød) når markeret niveau.

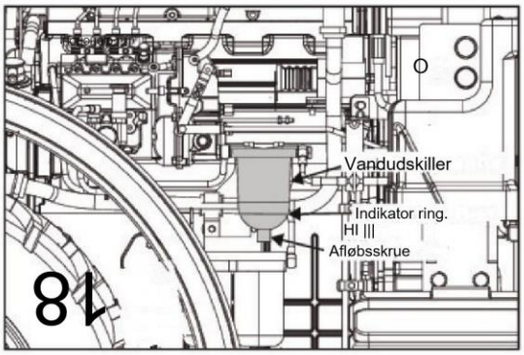

Fig. 5.6.1 (c)

5.6.2 Udskiftning af spin-on brændstoffilter

(CRDi-motorer) (fig. 5.6.2a)

- Luk brændstoftilførslen.
- Skru brændstoffilteret af (1).
- Tag nyt brændstoffilter og udskift det.
- Åbn brændstofforsyningen.
- Løsn udluftningsskruen (2) lidt og tag hånden spædning med filterprimer (3) ved Fuel Filter Assy.
- Start motoren og kontroller for lækager.

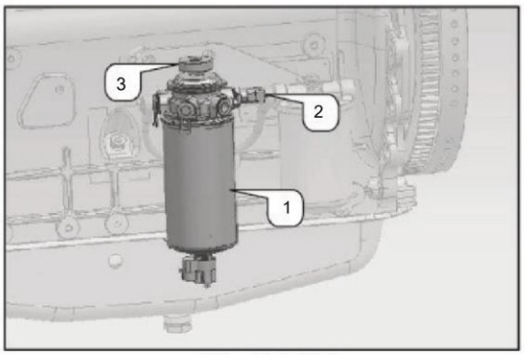

Fig. 5.6.2(a)

Udskiftning af forfilter (fig. 5.6.2b)

Udskift forfilteret ved de første 250 timers service, og udskift derefter forfilteret efter hver 500 timers interval.

- Fjern filteret ved at dreje det mod uret med hånden eller en specialnøgle.
- Tag et nyt filter og kontroller, at pakningen sidder ordentligt fast.
- Sæt ren motor Ito-pakning på det nye filter.
- Installer forfilteret, når filterpakningen kommer i kontakt med filterets monteringsflade, stram filteret og sørg for, at der ikke er lækage.

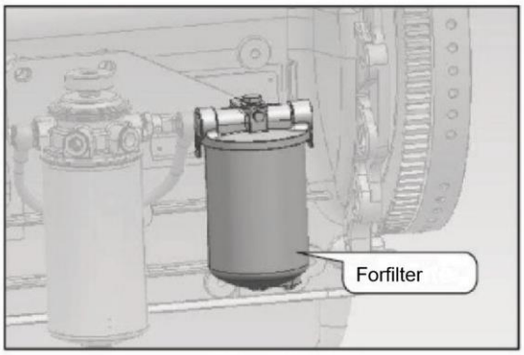

Fig. 5.6.2(b)

5.7 Radiator

Kølevæskeniveau i køler (varm)

Åbn langsomt kølerdækslet op til sikkerhedsspærren (ca. 1/3 omgang). Vent, så dampen kan slippe ud. Fortsæt med at åbne hætten, tryk den hårdt ned for at frigøre sikkerhedslåsen. Niveauet af kølevæske skal lige røre ved tappen i påfyldningstuden.

Hvis niveauet er faldet, skal du kontrollere hele kølesystemet for lækage (radiator, slanger osv.). Hvis der ikke er lækage, påfyldes kølevæske.

Fyld reservetanken med kølevæske op til FULL-mærket for påfyldning af kølevæske.

Kølevæske er en blanding af vand og anti-afkalknings-/ anti-rustmiddel i anbefalet forhold.

I klimaforhold under minusgrader, brug ethylenglycol frostvæske sammen med vand i følgende forhold:

Temperature Range °C	0 to -3	-3 to -8	-8 to -16	-16 to -25	-25 to -37	-37 to -55
Antifreeze (%)	10	20	30	40	50	60

Kølevæske kan holdes permanent i kredsløbet i 1 år, så længe du ikke har samlet 1000 timers service i denne periode. I dette tilfælde skal blandingen ændres.

Kølerkølevæskekapacitet: 3,7 liter Køleraftapning og -skylning (når den er kold)

1. Fjern kølerdækslet og aftapningsproppen.
2. Lad kølevæsken løbe ud. Luk aftapningshanen og propperne.
   Skyl kølesystemet med vand / rengøringsopløsning i 15 minutter, og dræn derefter rengøringsopløsningen.
3. Sæt aftapningsproppen på igen, og fyld kølevæsken på igen (blanding af vand og anti-afkalkningsmiddel/frostvæske).
4. Kør motoren med kølerdækslet åbent og accelerer 2-3 gange og fyld kølervæske på, hvis det er nødvendigt.
5. Sæt kølerhætten på igen, og sørg for, at alle forbindelser er tætte for enhver lækage.

Rengøring af radiatorfinner

1. Kontroller radiatorfinnerne for huller eller revner for tilstopning.
2. For at rense køleren blæses trykluft fra motorsiden til ydersiden.

Kølerhætte

Kølesystemet er et lukket tryksystem, så betjen ikke traktoren uden kølerhætte eller hætte med beskadigede gummitætninger/ defekt udløserventil for at undgå vandtab og overophedning af motoren.

Brug kun ægte kølerhætte.

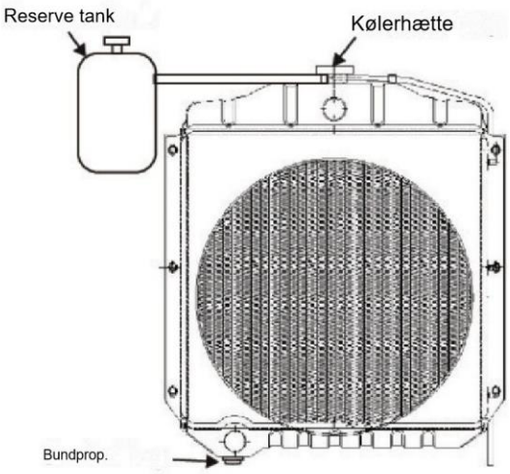

Fig. 5.7 (a)

ADVARSEL: Fjern ALDRIG hætten fra køleren, mens motoren stadig er varm. Skru altid hætten langsomt af en position og lad trykket falde, før du løsner den helt.

ADVARSEL: Disse handlinger skal udføres, når motoren er kold. Når de er varme, vil gitre og radiator brænde hænder og fingre.

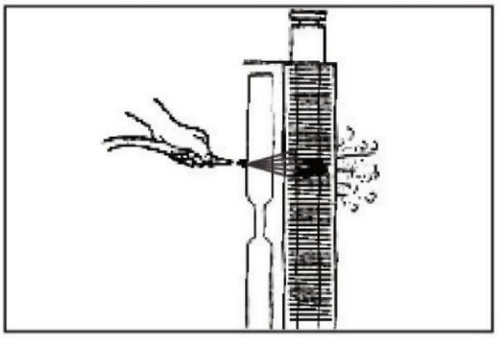

Fig. 5.7 (b)

5.8 Servostyringsbeholder oliestand

Tag oliepinden ud (1) og tør den af med en ren klud og observer oliestanden i tanken. Hæld om nødvendigt yderligere olie gennem hullet til oliepinden.

(Oliefilteret til servostyringskredsløbet er placeret på servostyringsbeholderen.)
Skru de fire bolte (2) af filterfilterhusets dækplade af, og fjern og rengør filtersien med lufttryk i henhold til planlagt vedligeholdelse. Spænd de fire bolte.

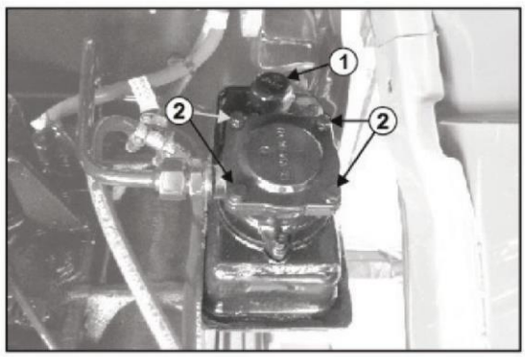

Fig. 5.8

Rengøringsprocedure:

(1) Fjern styretankens dæksel.
(2) Tag oliefilteret ud.
(3) Rengør den med lufttryk. (4)
Geninstaller.

Anbefalet oliekvalitet: Dexron II-D.
Oliekapacitet: 2,5 liter.

Servostyringsbeholderens oliestand skal være i "FULD" som angivet på målepinden.

Målepind

5.9 Transmission / Hydraulikoliefilter

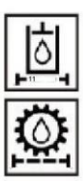

- Skru forsigtigt oliefilteret af dets adapter. Brug af filternøgle kan være nødvendigt.
- Rengør filteradapteren og smør gummipakningen på erstatningsfilteret med ren hydraulikolie. Installer nyt filter behørigt fyldt med ren olie, og spænd med hånden.
- Brug ikke en filternøgle til at stramme filteret.

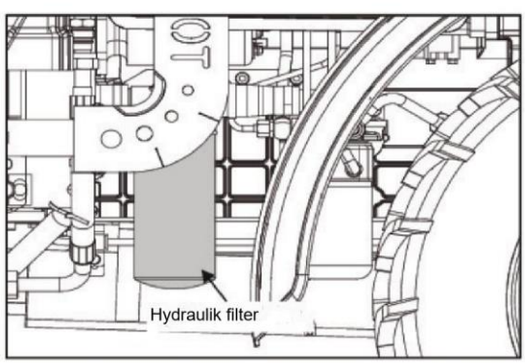

Fig. 5.9

5.10 Koblingspedal

Ved at trykke på koblingspedalen vil bevægelsen og kraften eller motoren blive koblet fra gearkassen. Slip langsomt koblingspedalen for at overføre motorkraften til gearkassen.

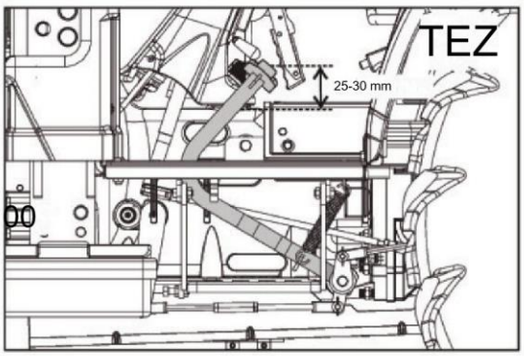

Fig. 5.10

Metode til at kontrollere koblingspedalens frie spil

Tryk koblingspedalen ned og mål pedalens frie spil som vist på figuren. Afstanden skal være 25 til 30 mm. Hvis afstanden er mindre end 25 mm eller højere end 30 mm, så få den justeret.

VIGTIGT: Hold ikke foden på koblingspedalen, mens traktoren er i kørende tilstand. Det kan forårsage for stort slid på koblingen og koblingsfald før dens levetid.

5.11 Fodbremsepedaler

Brug uafhængig bremse i markarbejdet. I marken vil du dreje skarpere ved at trykke på bremsepedalen for sidehjulet på svinget. Pedalerne skal være låst til vejbrug.

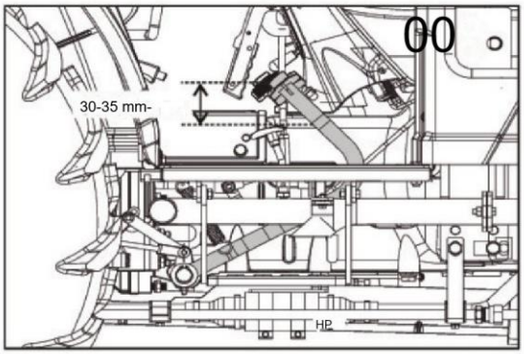

Fig. 5.11

Metode til at kontrollere bremser

Slip håndbremsen. Frakobl de to pedaler.

Tryk den højre pedal ned og mål pedalens frie spil som vist på figuren. Afstanden skal være mellem 30-35 mm.

Hvis det frie spil er mindre end 30 mm eller højere end 35 mm, skal du justere begge sekskantmøtrikker på aktuatorens trækstang, indtil frit spil når 30 til 35 mm. Tryk nu på venstre pedal. Hvis værdierne ikke er ens med højre pedal, så gentag den samme procedure, indtil værdierne er ens.

ADVARSEL

Forskel i det frie spil vil føre til ubalancerede bremser, traktoren kan svinge i tilfælde af voldsom opbremsning. Hjulet, som bremserne er aktiveret på, låser, og dækket slides hurtigt. Under vejkørsel skal begge bremsepedaler være låst.

5.12 Olieskift i 4WD-foraksel

Akselhus

- Placer en beholder under aftapningsproppen (se fig. 5.12a).
- Fjern aftapningsproppen, dræn al olien ud.
- Sæt proppen tilbage, når der ikke kommer mere olie ud.
- Fyld frisk olie på gennem påfyldningsproppen (fig. 5.12b) op til niveauet for påfyldningshullet.
- Vent til olien har stabiliseret sig, før du kontrollerer niveauet.
- Efterfyldning er nødvendig.
- Sæt stikket tilbage.

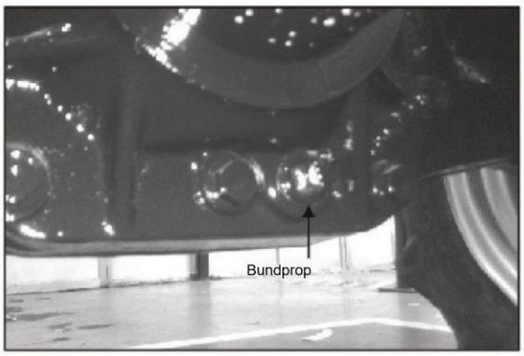

Fig. 5.12 (a)

Sideslutdrev

- Placer de endelige drevpropper nedad (se figur 5.12c- Olieaftapning).
- Placer en beholder under hver slutdrevprop (en for hvert slutdrev).
- Fjern propperne og dræn al olie ud.
- Anbring propperne (se figur 5.12d - Genopfyldning) på hjulets midterlinje.
- Fyld olie af den specificerede type på til hullernes niveau.
- Vent til olien har stabiliseret sig, før du kontrollerer niveauet.
- Fyld op om nødvendigt.
- Sæt stikket tilbage.

Fig. 5.12 (b)

Foraksel oliekapacitet: 5,5 liter oliekvalitet:
API GL4

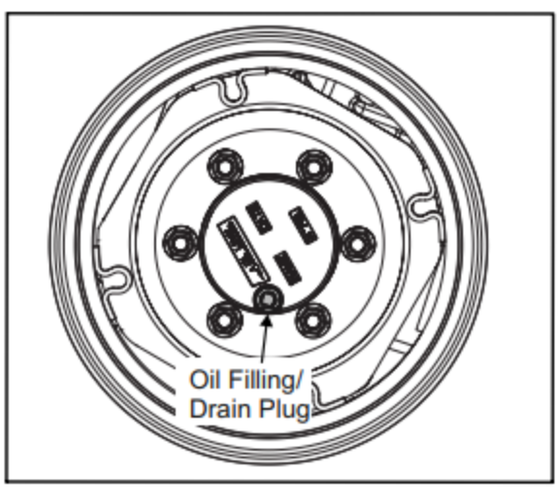

Oil Drain **Fig. 5.12 (c)**

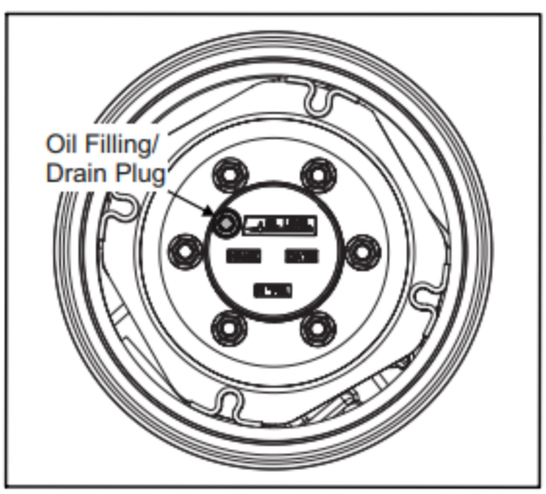

Refilling **Fig. 5.12 (d)**

5.13 Olieskift til transmission, bagende slutdrev og hydrauliske kredsløb med kraftløft

BEMÆRK: Det er tilrådeligt at skifte olien i gearkassen første gang efter 500 timer, derefter efter hver 1000 timers service.

BEMÆRK: Når du tømmer og påfylder olie og kontrollerer oliestanden, skal du sørge for, at transmissionen er i vandret position.

Olie aftapning

1. Sænk løftearmene til jorden.
2. Fjern propperne på venstre side af den nederste del af bremsehus for at gøre olieaftapningen nemmere.
3. Placer beholderen under alle aftapningspropper på transmissionshuset for at opsamle olien, når den løber ud.

ADVARSEL

Pas på kraftige oliestråler. Følg alle sikkerhedsregler.

4.Fjern propperne og dræn olien ud.

5. Rengør propperne og sæt dem på igen.

Påfyldning af transmissionen

1. Fyld transmissionsolien på fra oliepindens åbning til FULL-niveaumærket på målepinden. 2. Sæt gearstangen i frigear og start motoren. Lad den køre i tomgang, indtil olien når en temperatur på over 25°c. 3. Kontroller, at gearolien når det påkrævede niveaumærke på målepinden.

4. Fyld om nødvendigt op til det korrekte niveau.

BEMÆRK: Lad olien stabilisere sig, før du kontrollerer dens niveau. VIGTIGT: Se smøremidler og brændstofskemaet for den type olie, der skal bruges i henhold til transmissionstypen.

BEMÆRK: Hvis det anvendte redskab kræver en større mængde olie, skal du sørge for, at transmissionen indeholder nok olie til enhver arbejdstilstand. Fyld op efter behov.

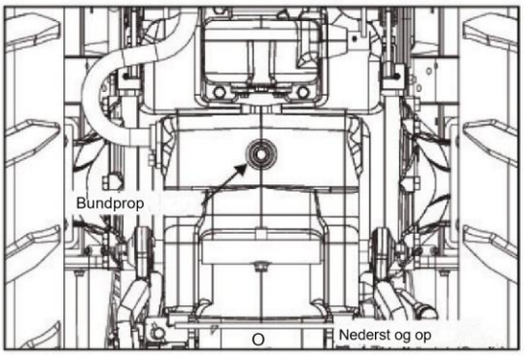

Fig. 5.13 (a)

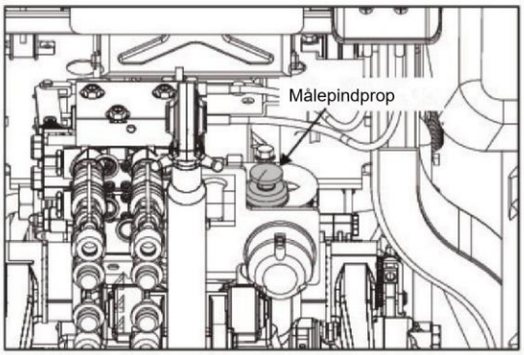

Fig. 5.13 (b)

Målepind

Anbefalede oliekvaliteter og anvendelsesområde

Vi anbefaler brug af SAE-80W/TRACELF MM-H3 oliekvalitet i overensstemmelse med API GI4 - GL5 til transmission og oliebremser.

Se skemaet for passende olieviskositet i henhold til den omgivende temperatur.

Gearoliekapacitet: 43,35 liter

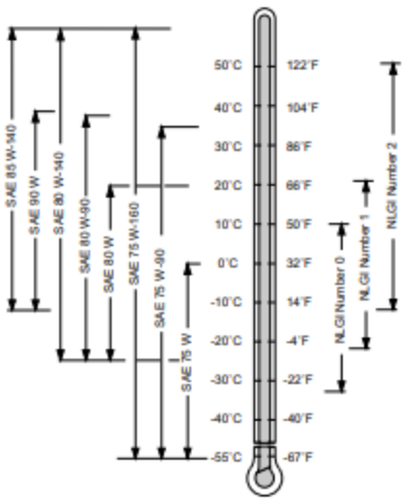

Anbefalet olieviskositet i henhold til lufttemperaturen.

Fig. 5.13 (c)

5.14 Rengøring af sugesi

Ved hvert olieskift renses sugesien grundigt ved at vaske med let olie eller petroleum.

Manglende overholdelse af dette vil resultere i en omfattende forkortelse af det hydrauliske systems levetid.

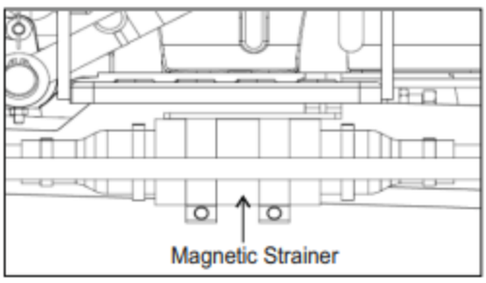

Fig. 5.14 (a)

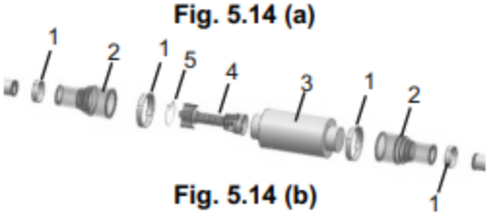

Fig. 5.14 (b)

Rengøringsprocedure for sugefilter:

(1) Fjern alle slangens varme clips (1).

(2) Adskil slangerørene (2) fra Strainer Assy. (3)

Hold silenheden i venstre hånd, og fjern trådklemmen (5) og den magnetiske si (4) fra huset (3) ved hjælp af højre hånds fingre.

(4) Skru møtrikken (6) af og fjern støtteskålen (7). Efter adskillelse af understøtningsskålen fjernes hylsteret (8) med jernholdigt støv ved at skubbe det ved hjælp af plastikstøtten (10).

(5) Rengør kappen for jernholdigt støv ved hjælp af en blød klud og genmonter den.

(6) Saml støtteskålen og spænd møtrikken.

(7) Saml den magnetiske si i sihuset og lås den med wireklemmen.

(8) Fastgør slangerørene og spænd de varme slangeklemmer.

Udskiftning: Udskift den magnetiske farvning for hver 750 timer.

VIGTIGT: Demonter ikke magneterne (9), da disse er samlet i polaritetsrækkefølge, og de må ikke forstyrres.

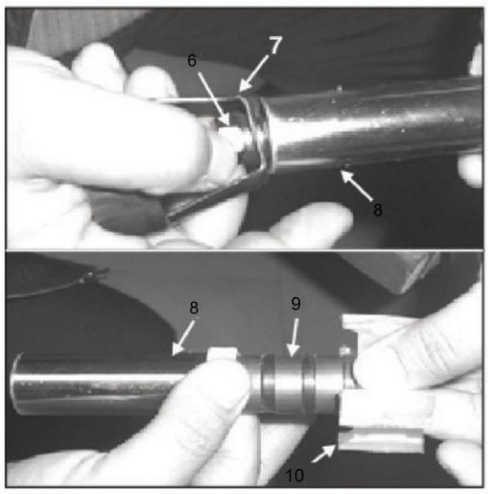

Fig. 5.14 (c)

5.15 Eftersyn af slanger

Kontroller, om slangeklemmerne til følgende systemer er tætte:

- Luftrenser til motorindsug eller turbolader
- Kølesystem
- Hydraulisk system
- Brændstofsystem

Kontroller alle slanger for revner, som kan forårsage utætheder eller mulig fejl. Udskift efter behov.

BEMÆRK: Se vedligeholdelsesplan for inspektionsinterval af slanger.

Kontroller/udskift hydraulikslanger:

- Kontroller hydraulikslangerne regelmæssigt (ved hver service/ før start/efter lang tomgang) for utætheder, knæk, snit, rifter, gnidninger, buler, korrosion, blotlagt stof og andre tegn på slid og beskadigelse. Udskift slidte
- eller beskadigede slanger med det samme. Udskiftningsslanger
- fås hos din forhandler.

5.16 Generel vedligeholdelse af elektrisk system

- Lapp aldrig de elektriske kredsløb.
- Udskift aldrig en sprunget sikring med en sikring med højere kapacitet. Det kan forårsage brand.
- Arbejd aldrig på komponenter såsom generatoren eller startmotoren, når motoren kører.
- Til sidst, når du rengør traktoren og bruger tryksprayen, skal du passe på ikke at beskadige forbindelserne på de forskellige elkabler.

5.17 Batteri og dets vedligeholdelse

Procedure for fjernelse af batteri

Batteriet er placeret foran traktoren som vist på figuren, følg nedenstående procedure for at få adgang til batteriet:

1. Åbn motorhjelmen.
2. Fjern batteridækslet ved at fjerne unbrakonøglet skruer.
3. Afmonter henholdsvis (-)ve og (+)ve terminalerne.

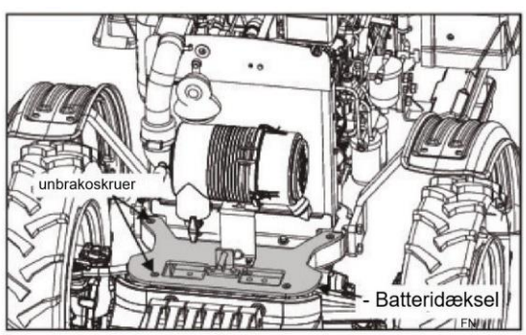

Fig. 5.17 (a)

Tjek elektrolytniveauet

Det skal være i overensstemmelse med anbefaling fra batteriproducenten. Efterfyld om nødvendigt med destilleret vand. Tilsæt aldrig syre.

Kontroller omhyggeligt batteriopladning

Beskyt mod frysning. Sørg for, at terminalerne er rene og tætte. Kontroller batteriets vægtfylde ved hjælp af et batterihydrometer.

Vægtfylden for et fuldt opladet batteri er 1,265 +0,005 ved 27 °C.

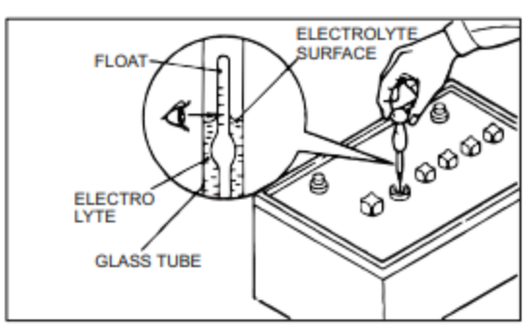

Fig. 5.17 (b)

5.18 Startmotor (12V, 2,5 kW)

Startmotor er monteret på højre side af motoren.
Startmotoren roterer motorens krumtapaksel til start.

Kontroller visuelt starteren for skader. Hvis starteren er støvet, blæs støv af med trykluft.

Bemærk: Hvis der findes defekter i starteren, skal du kontakte din forhandler.

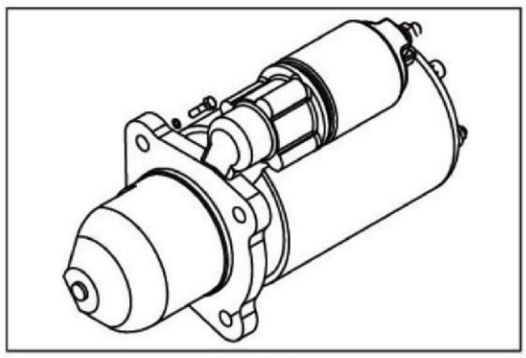

Fig. 5.18

5,19 Generator (12V, 90A)

Generator er monteret på højre side af motoren og genererer strøm, som oplader batteriet for sund elektrisk backup.

Kontroller visuelt generatoren for skader. Hvis generatoren er støvet, blæs støv af med trykluft.

Fjern Poly kileremmen, og drej remskiven med hænderne for at sikre, at den roterer jævnt.

Bemærk: Hvis der findes defekter i generatoren, skal du kontakte din forhandler.

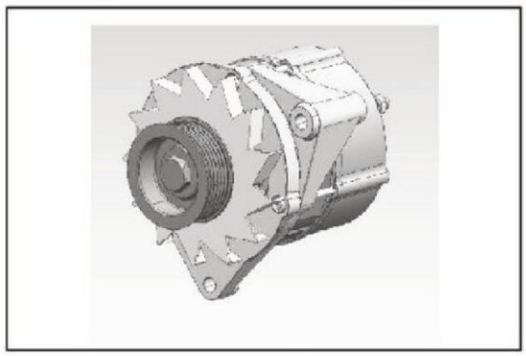

Fig. 5.19 (a)

Kontrol af poly kilerem:

1. Sørg for, at Poly V-Belt er fri for defekter, såsom slid, snit eller overfladeadskillelser, ellers udskiftes med en ægte specificeret rem.
2. Efterse remspændingen ved at skubbe remmen nedad med ca. 98N (10kgf) (22lbf) kraft midt mellem remskiver. Hvis afbøjningen er 10 til 12 mm, er spændingen korrekt. Hvis spændingen ud af den angivne værdi, skal du justere remspændingen.

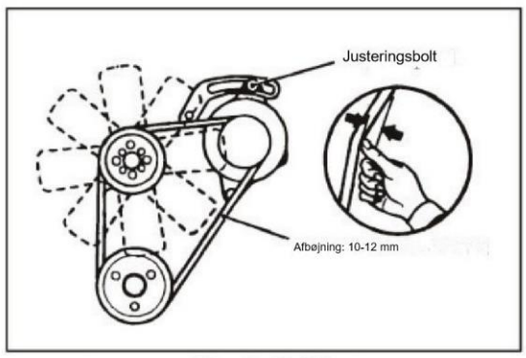

Fig. 5.19 (b)

Justering af poly kilerems spænding:

1. Løsn alle holdebolte på generatoren og justeringspladen.
2. Indsæt en stang mellem generatoren og cylinderblokken, og brug gearstangen til at flytte generatoren for at få korrekt kileremsspænding.
3. Mens Poly kilerems spænding er passende, skal du spænde alle holdeboltene på generatoren og justeringspladen igen.

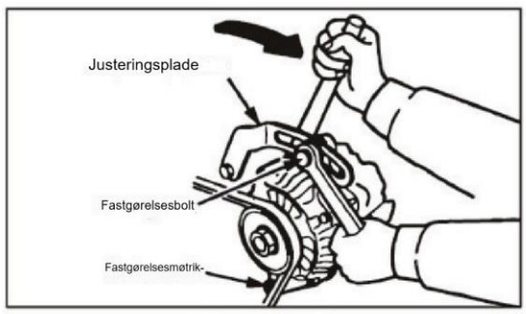

Fig. 5.19 (c)

5.20 Sikringer i sikringsboks

Sikringer mod kortslutninger og for stort strømforbrug beskytter traktorens elektriske system. Antallet af sikringer i det elektriske system afhænger af traktormodellen.

BEMÆRK: Før du udskifter en sprunget sikring med en ny, ækvivalent ohm, skal årsagen til fejlen fastslås og fjernes.

Sikringsboks til køretøj
(Platformstraktor med CRDi-motor):

For at få adgang til sikringsboksen skal du åbne servicevinduet, som er vist øverst på instrumentbrættet.

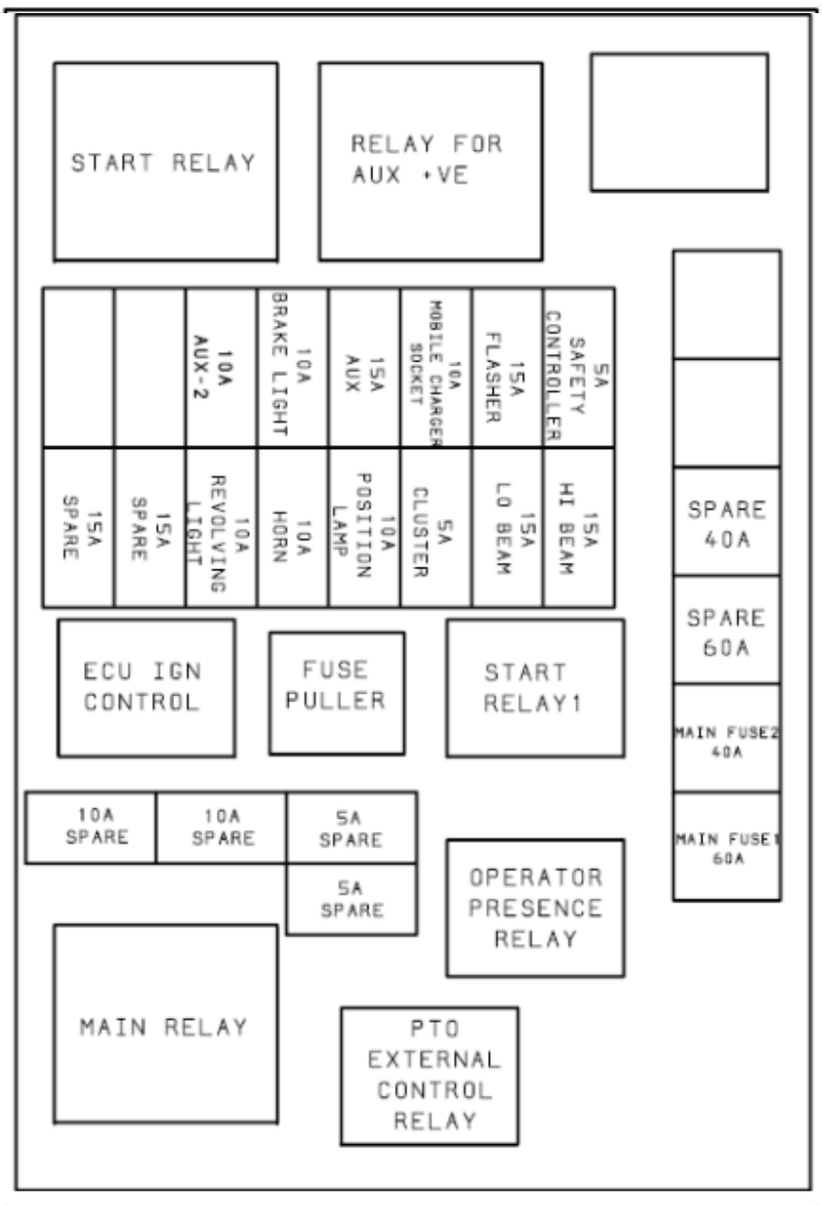

Fig. 5.20.1

Sikringsboks til køretøj
(Kabinetraktor med CRDi-motor):

Sikringsboksen er placeret under instrumentbrættet.

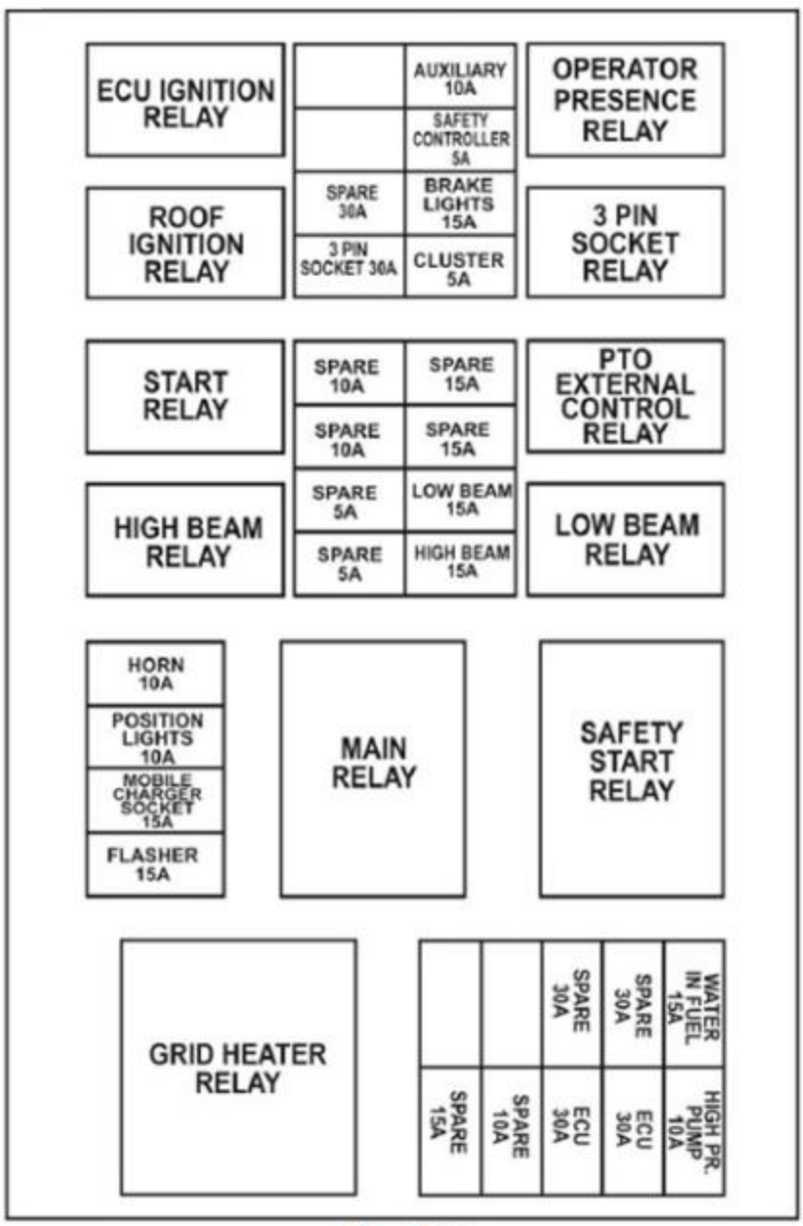

Fig. 5.20.2

Sikringsboks til køretøj

(Almindelig platformstraktor med ikke-CRDi-motor):

Sikringsboksen er placeret under instrumentbrættet.

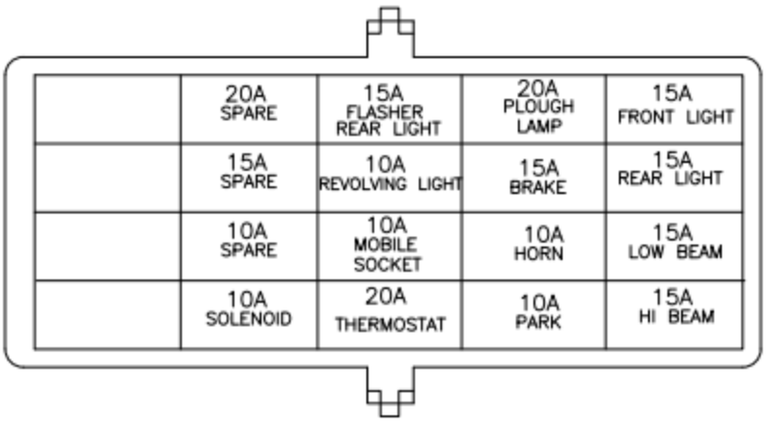

Fig. 5.20.3

5.21 Lang inaktiv periode

Tag følgende forholdsregler, når din traktor ikke skal bruges i længere tid.

- Parker traktoren på et tørt, beskyttet sted.
- Tøm kølevæsken fra køleren og motoren.
- Smør alle punkter forsynet med smørenipler.
- Fjern injektorerne og sprøjt en lille mængde motorolie ind i cylindrene. Vend motoren med hånden, og sæt derefter injektorerne på plads igen.
- Rengør generelt traktoren, især karrosseriets komponenter.
- Beskyt de malede dele ved at påføre siliciumvoks og de umalede metaldele ved at påføre beskyttende smøremiddel.
- Parker traktoren på et tørt, læ og eventuelt ventileret sted.
- Sørg for, at alle knapper er i neutral (inklusive elektriske kontakter og parkeringsbremse).
- Tag tændingsnøglen ud af tændingslåsen.
- Sørg for, at cylinderen stammer (af kraften styretøj, servoløftsystem osv.) er placeret.
- Tøm brændstoftanken og fyld den med ny diesel, indtil det maksimale niveau er nået.
- Fjern batteriet, rengør dækslet og spred vaseline på pol- og terminalhætterne. Tilslut nu batteriet på det ventilerede sted, hvor temperaturen ikke er tilbøjelig til at falde til under 10, og hvor det ikke udsættes for direkte sollys.
- Kontroller batteriopladningen med et voltmeter som beskrevet i batteridelen af dette afsnit Genoplad, hvis det er nødvendigt.
- Placer stativer eller andre understøtninger under akslerne for at tage vægten af hjulene. Når traktoren hæves på denne måde, er det tilrådeligt at tømme dækkene.
- Hvis dette ikke er muligt, skal dæktrykket kontrolleres med jævne mellemrum.
- Dæk traktoren til med en presenning (ikke plastik eller vandtæt).

ADVARSEL

I slutningen af tomgangsperioden. Når du starter motoren igen, skal du være særlig opmærksom på instruktionerne om start af motoren i kapitlet om drift.

5.22 Smørepunkter

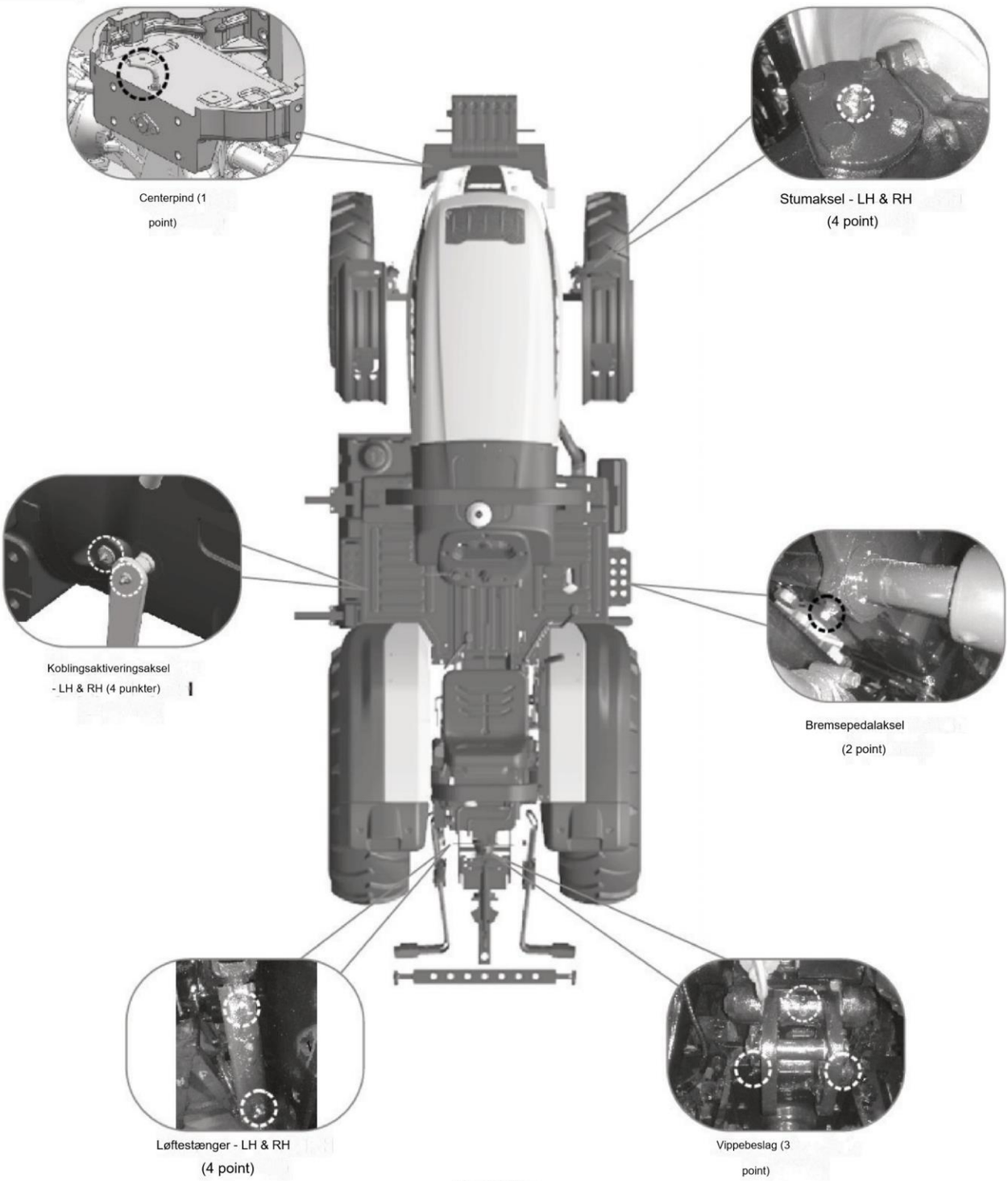

Fig. 5.22

5.23 Olie- og smøreskema

Samlet	Kapacitet	Anbefalet karakter
Motoroliesump	10,75 liter	Lande med koldt vejr: SAE 10W40 Lande med varmt vejr: SAE 15W40
Gearkasse og bagaksel	43,35 liter	SAE-80W/TRACELF MM-H3
Servostyring	2,5 liter	Dexron II D
Foraksel (4WD)	4,5 liter 1 liter (hub)	SAE-80W/ API GL-4 GL-5
Brændstof	70 +3 liter	High Speed Diesel

TEKNISKE SPECIFIKATIONER

Tekniske specifikationer (CRDi):

Samlet	Parameter		Traktor model	
			75N CRDi (EU*)	90N CRDI (EU*)
MOTOR	Lave		International Tractors Limited	
	Motortype		Fire cylindret, vandkølet, CRDi, Turboladet og intercoolet, firetakts CI-motor	
	Model og identifikationsboring		4105 CTD	4105CTI
	x slaglængde (mm)		105 x 118	105 x 118
	Forskydning (CC)		4087	4087 16,4
	Kompressions forhold		16,4 (+/-0,2):1	(+/-0,2): 1 2200
	Motor Nominel hastighed		2000 rpm 750	rpm 750 rpm
	Lavt omdrejningstal i tomgang		rpm +/- 50 0,30 /	+/- 50
	Ventilafstand Indsug (mm) / Udstødning (mm)		0,40	0,30 / 0,40
SMITTE	Type kobling		Dobbeltkobling,	
	Type gearkasse		Synchromesh (12+12) Oil	
BREMSER	Type		Immersed Brakes (OIB)	
	Minimumsdrejningsradius med bremse (m) / uden bremse (m)		3.350/3.555	
STYRESYSTEM Type styretøj			Servostyring	
PTO	Kraftudtag	Type	Uafhængig og jord PTO (540/540E)	
		PTO hastigheder	540/540E @ 1938/1648 motoromdrejninger	
DÆK	Fordækstørrelse (Std.)		8-18 6PR BKT, TR144 SPL TT 14,9-24	
	Bagdækstørrelse (Std.)		12PR BKT, TR-135 TT	
OVERORDNEDE DIMENSIONER (mm)	Hjulbase		2306 mm	
	Forhjulsskinne (Std.)		1150 mm	
	Baghjulsspor (Std.)		1082 mm	
	Længde		4240 mm	
	Bredde		1475 mm	
	Højde		2390 mm (med kabine), 2700 mm (uden kabine)	
	Minimum frihøjde		265 mm (wrt foraksel nederste punkt)	
	Samlet masse		3267 kg (med kabine), 2735 kg (uden kabine)	

Bemærk: Alle dimensioner og specifikationer er kun vejledende og kan ændres uden forudgående varsel.

*EU-europæiske lande

TEKNISKE SPECIFIKATIONER

Tekniske specifikationer (ikke-CRDi):

Samlet	Parameter		Traktor model 75N		
			60N (EU*)	(EU)	90N (EU)
MOTOR	Lave		International Tractors Limited		
	Motortype		Firecylindret, vandkølet, direkte indsprøjtning, firetakts CH-motor	Firecylindret, vandkølet, direkte indsprøjtning, turboladet, firetakts CI-motor	
	Model og identifikation Boring		4100 FL	4100 ELT	4105 ELT
	x Slag (mm) Skyderækkefølge		100 x 118		105 x 118
			1-3-4-2		
	Forskydning (CC)		3707		4087
	Kompressions forhold		18,2(+/-0,2): 1		18,5(+/-0,2): 1
	Injection Timing (BTDC)		12°+/-2°		
	Motor Nominel hastighed		2200 rpm	2000 rpm	
	Lavt omdrejningstal i tomgang		700 rpm +/- 50		
	Ventilafstand Indsug (mm) / Udstødning (mm)		0,30 / 0,40		
SMITTE	Type kobling		Dobbeltkobling, Mekanisk		
	Type gearkasse		Synchromesh (12+12)		
BREMSER	Type		Olie nedsænkede bremser (OIB)		
	Minimumsdrejningsradius med bremse (m) / uden bremse (m)		3.350/3.555		
STYRESYSTEM Type styretøj			Servostyring		
PTO	Kraftudtag	Type	Uafhængig og jord PTO (540/540E) 540/540E		
		PTO hastigheder	@ 1938/1648 motoromdrejninger		
DÆK	Fordækstørrelse (Std.)		8-18 6PR BKT, TR144 SPL TT		
	Bagdækstørrelse (Std.)		14.9-24 12PR BKT, TR-135 TT		
OVERORDNEDE DIMENSIONER (mm)	Hjulbase		2216 mm		
	Forhjulsskinne (standard) Baghjulsskinne		1150 mm		
	(standard)		1082 mm		
	Længde		4150 mm		
	Bredde		1475 mm		
	Højde (med ROPS)		2350-2700 mm		
	Frihøjde		250-300 mm (wrt foraksel nederste punkt) 265-300 mm (wrt bagaksel nederste punkt)		
	Samlet masse		2870 kg 2895	2880 kg	kg

Bemærk: Alle dimensioner og specifikationer er kun vejledende og kan ændres uden forudgående varsel.

*EU-europæiske lande

TEKNISKE SPECIFIKATIONER

Tekniske specifikationer (ikke-CRDi):

Samlet	Parameter		Traktor model		
			60N (Ikke-EU) 75N (Ikke-EU) 90N (Ikke-EU)		
MOTOR	Lave		International Tractors Limited		
	Motortype		Firecylindret, vandkølet, direkte indsprøjtning, firetakts CI-motor	Firecylindret, vandkølet, direkte indsprøjtning, turboladet, firetakts CI-motor	
	Model og identifikation Boring		4100 FL	4100 FLT	4105 ELT
	x Slag (mm) Skyderækkefølge		100 x 118		105 x 118
			1-3-4-2		
	Forskydning (CC)		3707		4087
	Kompressions forhold		18,2(+/-0,2): 1		18,5(+/-0,2): 1
	Injection Timing (BTDC)		12°+/-2°		
	Motor Nominel hastighed		2200 rpm		2000 rpm
	Lavt omdrejningstal i tomgang		700 rpm +/- 50		
	Ventilafstand Indsug (mm) / Udstødning (mm)		0,30 / 0,40		
SMITTE	Type kobling		Dobbeltkobling, Mekanisk		
	Type gearkasse		Synchromesh (12+12)		
BREMSER	Type		Olie nedsænkede bremser (OIB)		
	Minimum radius af drejecirkel Med bremse (m) / Uden bremse (m)		3.350/3.555		
STYRESYSTEM Type styretøj			Servostyring		
PTO	Kraftudtag	Type	Uafhængig og jord PTO (540/540E) 540/540E		
		PTO hastigheder	@ 1938/1648 motoromdrejninger		
DÆK	Fordækstørrelse (Std.)		8-18 6PR BKT, TR144 SPL TT		
	Bagdækstørrelse (Std.)		14.9-24 12PR BKT, TR-135 TT		
OVERORDNEDE DIMENSIONER (mm)	Hjulbase		2216 mm		
	Forhjulsskinne (standard) Baghjulsskinne		1150 mm		
	(standard)		1082 mm		
	Længde		4150 mm		
	Bredde		1475 mm		
	Højde (med ROPS)		2350-2700 mm		
	Frihøjde		250-300 mm (wrt foraksel nederste punkt) 265-300 mm (wrt bagaksel nederste punkt)		
	Samlet masse		2870 Kgs	2880 Kgs 2895 Kgs	

Bemærk: Alle dimensioner og specifikationer er kun vejledende og kan ændres uden forudgående varsel.

TEKNISKE SPECIFIKATIONER

MATCHING IMPLEMENTER

Sr. Nr.	Redskaber	Arbejdshastighed	Redskabsstørrelse
1	Sprøjte	5-7 km/t	Kapacitet 800-1200 Ltr. Max Tryk 40 bar, Membranpumpe
2	Rotavator	2-4 km/t.	Arbejdsbredde 5-7
3	Hydraulisk elevator	Hyd. Elevator - 2-10 km/t * Lav hastighed- Orchard Field * Højhastigheds-druevarehus	Højde 2200 mm
4	Makuleringsmaskine	Makuleringsmaskine (også med knive eller kæder) - 2-3 km/t	Bredde - 7, Vægt - 575 kg.
5	Bladskærer / Vintrimmer	Bladskærer-3-5 km/t	a) Lodret plade - 1600-1650 mm b) Vandrette plader - 800-820 mm c) Hydraulisk løft - 500 mm

TEKNISKE SPECIFIKATIONER

MATCHING IMPLEMENTER

Sr. Nr.	Redskaber	Arbejdshastighed	Redskabsstørrelse
6	Plæneklipper	Plæneklipper - 2-5 km/t	Arbejdsbredde 5-7'
7	Anhænger	5-35 km/t	4-5 Ton med HTB
8	Power Harve	Power Harrow-2-4 km/t	Arbejdsbredde 5-7'
9	Grape Elevator	Drue elevatorer - 2-10 km/t * Lav hastighed- Orchard Field * Højhastigheds-druevarehus	a) Højde 2200 mm b) Vægt af elevator - 330 Kg
10	Ukrudtsbomme mellem rækker	4-8 km/t	a) Hyd. Løft eller manuel - 500 mm b) Arbejdsbredde - 1,9-2,6 m
11	Sub-soiler Eller Cheisel Plov	4-5 km/t	

Gør & GØR IKKE

GØRE

MOTOR

en. Generel

1. Slip startnøglen, når motoren er startet. 2. Kontroller, at olietryksmåleren og batteriopladningsindikatoren fungerer korrekt, når motoren er startet.
3. Få tjekket tætheden af topstykke og manifoldmøtrikker regelmæssigt.

b. Luftindtagssystem

1. Undersøg om nødvendigt luftelementet rent.
2. Kontroller indløbsslange og klemmer regelmæssigt.

c. Brændstofsystem

1. Dræn sedimenter fra brændstoftanken med jævne mellemrum
2. Rengør brændstoftanken grundigt hver 500 timer.
3. Skift filter regelmæssigt i henhold til anbefalet serviceplan.
4. Fyld diesel i tanken efter dagens arbejde for at undgå kondens.

d. Vandkølesystem

1. Sørg for, at radiatoren altid er fyldt med rent (blødt) vand og at kølerhætten er tæt.
2. Rengør kølergrillen for at sikre fri luftstrøm, når motoren kører.
3. Sørg for korrekt spænding af ventilatorremmen. Afbøjningen bør ikke være mere end (10 mm), når der påføres tryk mellem ventilatorremskiven og krumtapakselremskiven.

e. Smøresystem

1. Udskift motorolie efter de første 50 timers drift, derefter skal motorolien udskiftes hver 250. arbejdstimer.
2. Kontroller oliestanden dagligt med traktoren parkeret på et plant underlag.
3. Udskift smøremiddel. oliefilterelement hver 250 arbejdstimer, efter 1. udskiftning ved 50 timer.
4. Fjern svinghjulshusets bundproppen og kontroller for oliespor.

GØR IKKE

MOTOR

en. Generel

1. Bliv ikke ved med at starte motoren konstant med startnøglen. Det vil forkorte batteriets og starterens levetid.
2. Kør ikke motoren i frigear eller på tidspunktet for start.

b. Luftindtagssystem

1. Kør ikke traktoren, hvis luftrenserenheden er defekt, da dette vil føre til indsugning af uren luft og som følge heraf for stort slid på foringer og stempelringe.

c. Brændstofsystem

1. Opbevar ikke brændstoftanken uden en ordentlig dæksel. 2. Brug ikke forurenet brændstof, da det kan påvirke driften af brændstofindsprøjtningspumpen og indsprøjtningerne.
3. Brug ikke falske filtre af dårlig kvalitet som erstatning. 4. Tillad ikke lækage gennem brændstofrørsamlinger.

d. Vandkølesystem

1. Kør ikke traktoren med kølerhætten fjernet/ikke-virkende kølerhætte.
2. Kør ikke traktoren, når kølerslangerne er utætte, da det vil føre til eller opvarme motoren.
3. Fjern ikke termostaten, da det vil påvirke motorens ydeevne.
4. Træk ikke remmen stramt, da det vil føre til for tidlig svigt af vandpumpe og generatorleje.
5. Kør ikke bæltet løst, da det vil føre til ineffektiv afkøling og forkert opladning af batteriet.

e. Smøresystem

1. Brug ikke en forkert kvalitet af smøreolie. 2. Bland ikke forskellige mærker af motorolie.

f. Udstødningssystem

1. Sørg for, at udstødningspassagen ikke er blokeret.

Gør & GØR IKKE

GØRE

KOBLING

1. Sørg for, at koblingsfri pedalslør er mellem 25 og 35 mm.
2. Sørg for, at koblingspedalen slippes langsomt, mens traktoren flyttes.

SMITTE

1. Skift gearolien efter hver 1000 timers drift efter første skift efter 500 timer.
2. Kontroller med jævne mellemrum tilstanden af gummibeskyttelsesbælgene på gearstangene, da de forhindrer indtrængning af vand og støv i gearkassen.

HYDRAULIKSYSTEM & FORBINDELSE

1. Sørg for, at begge hydrauliske kontrolhåndtag er i nedadgående position, mens transmissionsolien drænes.
2. Sørg for, at den hydrauliske si er rengjort ved hver tidsplan.
3. Juster topstangen til den rigtige længde.
4. Sørg for, at løftedækslets bolte altid er stramme.
5. Hold liftarmene i løftet position, når traktoren kører uden et redskab monteret på den.
6. Hold kugleleddene på top- og underled rene og tørre. Smør dem ikke.
7. Sørg for, at redskaberne hæves og sænkes kun ved hjælp af positionskontrolgrebet og ikke trækkontrolhåndtaget.

BREMSESYSTEM

1. Hold bremsepedalerne låst med låselås, når traktoren ikke bruges i marken.

2. Brug parkeringsbremser, når køretøjet holder stille. 3. Kontroller løse forbindelser i forbindelsesmekanismen. 4. Smør bremsepedalbøsningen, bremsebeslagets forbindelser.

FORAKSEL & STYREMEKANISME

1. Smør bøsninger og styreled med jævne mellemrum. 2. Få justeret toe-in af et autoriseret servicecenter med jævne mellemrum.

3. Kontroller stramheden af for- og baghjuls anbefalede drejningsmoment.

4. Skyl olie en gang om året eller 1000 timer, alt efter hvad der er tidligere. Hvis traktoren ikke er i drift.

DÆK

1. Betjen traktoren med korrekt dæktryk. Dette vil føre til bedre trækkraft, længere dæklevetid og bedre brændstofforbrug.

GØR IKKE

KOBLING

1. Lad ikke foden hvile på koblingspedalen.
2. Bearbejd ikke traktoren ved at glide og sætte koblingen i igen.
3. Kør ikke ned ad stejle skråninger med traktoren i frigear/med koblingspedalen trykket ned.

SMITTE

1. Brug ikke topgear med lavt motoromdrejningstal.

HYDRAULIKSYSTEM & FORBINDELSE

1. Flyt ikke driftskontrolområdet til hurtig reaktion, mens traktoren står på en hård overflade som beton, da redskabet vil styrte ned og blive beskadiget.
2. Forsøg ikke at trække eller slæbe noget fra topstangforbindelsen. Det er farligt.
3. Brug ikke bolte i stedet for låsestifter.
4. Bak ikke traktoren med PTO-drevet redskab påsat, og PTO-håndtaget i jord-PTO-positionen kan blive beskadiget i bakgear.

BREMSESYSTEM

1. Forsøg ikke at dreje skarpt med uafhængige bremser, når du kører med høj hastighed. Dette kan få traktoren til at vælte.
2. Lad ikke foden hvile på bremsepedalen.

FRONTAKSLE & STYREMEKANISME

1. Brug ikke forkert oliekvalitet til smøring af styregearkassen.

DÆK

1. Lad ikke olie, fedt og noget afgrødespray indeholdende betydelige mængder syre og baser forurene dækket. Disse kan forårsage betydelig skade på dækket, hvis de trænger ind i lag gennem små huller eller spalter. 2. Betjen ikke traktoren med for højt dæktryk.

Gør & GØR IKKE

GØRE

ELEKTRISK

1. Sørg for, at batteripolerne holdes rene.
2. Sørg for, at terminalbunden er smurt med vaseline. 3.
Jorder traktoren ved at vikle en kæde rundt om forakslen, og tab den ene ende af kæden på jorden.

SPAR DIESEL

Lad os slå hinanden sammen

- Sluk motoren, når traktoren ikke er i drift. Undgå unødvendig tomgang.
- Kør med optimal hastighed og korrekt gear.
- Oprethold det anbefalede dæktryk for brændstofeffektiv drift og lang levetid for dækkene. Tjek dagligt.
- Brug matchende trailer til transport. Sørg for korrekt tilslutning. Overlæs aldrig traileren.
- Hold din traktor i god stand.
- Udskift originale dele fra autoriserede forhandlere.

For bedre ydeevne

- Sørg for, at sikkerhedsskærme er på plads og i god stand.
- Læs alle betjeningsvejledninger, før du begynder at betjene traktoren.
- Hold luftrenseren ren.
- Monter nye tætningsringe, når filterelementerne udskiftes.
- Hold øje med olietryksmåleren eller advarselslampen, og undersøg omgående enhver unormalitet.
- Sørg for, at transmissionen er i frigear, før motoren startes.
- Opbevar alt brændstof på et rent lager, og brug et filter, når du fylder tanken.
- Sørg for mindre justeringer og reparationer, så snart det er nødvendigt.
- Lad motoren køle af, før du fjerner kølerpåfyldningen hætten og tilsæt vand, fjern langsomt kølerdækslet.
- Skift til lavt gear, når du kører ned ad stejle bakker.
- Lås bremsepedalerne sammen, når du kører på en motorvej.
- Hold trækhåndtaget helt nede, når det ikke er i brug.

Sørg for daglig pleje af din traktor for at undgå nedbrud.

GØR IKKE

ELEKTRISK

1. Skift ikke ledninger på batteripolerne, da dette vil føre til svigt af elektriske komponenter.
2. Lad ikke batterikablerne være i tilsluttet position, hvis traktoren ikke skal bruges i længere tid.
3. Overfyld ikke batteriet med destilleret vand. Niveauet skal være lige nok til at nedsænke batteripladerne.
4. Foretag ikke svejsning i traktoren uden at afbryde batteriklemmerne.

HVER Dråbe tæller

For at spare olie

- Lad ikke brændstof eller olie lække. Sørg for, at samlingerne er tilstrækkeligt tætte.
- Spild ikke brændstof eller olie under påfyldning eller påfyldning. Brug tragt.
- Overfyld ikke motorolie, da dette kan forårsage for stort olieforbrug og olielækager.
- Kør ikke på koblingen eller bremsepedalen.
- Lad ikke baghjulet glide. Brug evt. ballast.
- Brug ikke slidte dæk.
- Brug ikke smøremidler af ringere kvalitet, brug kun anbefalet kvalitet.

For sikker drift

- Kør ikke motoren med luftfilteret afbrudt.
- Start ikke traktoren i en lukket bygning, medmindre døre og vinduer er åbne for korrekt ventilation.
- Betjen ikke traktoren eller motoren under smøring eller rengøring.
- Temperer ikke med brændstofindsprøjtningspumpen, (hvis forseglingen er brudt) bortfalder garantien.
- Lad ikke motoren gå i tomgang i længere tid.
- Brug ikke de uafhængige bremser til at lave sving på motorvejen eller ved høje hastigheder.
- Tank ikke traktoren med motoren i gang.
- Brug ikke trækhåndtaget til løft af redskaber.
- Start ikke motoren med PTO tilkoblet.

Følg omhyggeligt og følg de øvrige instruktioner i DOS og DOs and DON'ts vedligeholdelseshæftet for at sikre maksimal oliebesparelse.

FEJLFINDING

PROBLEM	MULIG ÅRSAG	AFHJÆLPE
	MOTOR	
Motor starter ikke	Forkert måde at starte motoren på. Ingen	Brug den rigtige måde at starte på
	brændstof	Tjek oliestanden
	Luft indespærret af brændstofsystemet	Udluft brændstofsystemet
	Kontrol af brændstofsystem Brændstofinjektor	Kontakt din forhandler
	defekt	Kontakt din forhandler
	Brændstoffilter choker	Udskift filter
Motor ikke kørt ind	Brændstoffilter choker	Udskift filter
igtige vej	Lav kvalitet af brændstof	Tøm diesel fra tanken og fyld ren diesel
	Kvælning af brændstofsystem	Tjek brændstofsystemet
	Brændstofinjektorer defekte	Kontakt din forhandler
Høj olie	Oll niveau er mere end maksimalt niveau	Hold oliestanden op til mærket
forbrug	Oliekvaliteten er ikke god	Brug ægte olie
	Lækage af olie	Tjek og reparer
	Kraftig belastning af motoren	Reducer belastningen eller skift i lavt gear
	Luftrenser snavset	Ren luftrenser
	Brændstoffilter choker	Udskift filter
Motor giver ikke	Motor overophedning	Tjek kølesystemet
maksimal effekt	Motorens driftstemperatur er mindre. Ventilspillet	Tjek termostaten
	er ikke korrekt	Juster gennem autoriseret forhandler
	Gasspjældsystemet fungerer ikke korrekt Olieniveauet	Tjek og reparer gennem autoriseret forhandler
	er lavere	
Unormal motorstøj	Olietryk mindre Motoren	Tjek gennem autoriseret forhandler
	er overophedet Forkert ventilløfteindstilling	Tjek og find årsagen
	Olieniveauet er lavere	Juster gennem autoriseret forhandler
		Fyld olie op til niveau
Olietryksmåler viser	Oliekvaliteten er ikke god	Brug ægte motorolie
advarsel	Oliepumpe virker ikke Kølerdæksel	Kontroller og reparer gennem autoriseret forhandler
	defekt Kvælde køleribber	Udskift med en ny
	Motoren bliver overbelastet	Rens den
		Reducer belastningen eller skift til lavt gear
	Olieniveauet er lavere	Fyld op til niveau
	Kølevæskeniveauet er lavere	Kontroller niveau og lækage af systemet og efterfyld
Motor overophedning	Udskridning af ventilatorrem	Tjek remspændingen
	Termostat defekt	Erstatte
	Kvælning af kølesystem	Rengør kølesystemet
	Vandtemp. Måler virker ikke	Tjek gennem forhandleren og udskift, hvis den er defekt

FEJLFINDING

PROBLEM	MULIG ÅRSAG	AFHJÆLPE
	MOTOR	
Højt brændstof Forbrug	Luftrenseren er snavset/kvælet	Ren luftrenser
	Overbelastning af motoren	Reducer belastningen eller skift til lavt gear
	Forkert ventilafstand Redskabsindstillingen	Tjek og juster
	er forkert	Juster den og tag instruktionerne fra forhandleren til højre mulighed
	Mindre motortemp	Tjek injektorer og service
	Brændstofindsprøjtningsdyse defekt	Tjek og service gennem forhandler
	HYDRAULIK	
Overdreven opvarmning af olie	Forkert oppustningstryk Olieniveauet	Kontroller og juster i henhold til specificeret
	er højt eller mindre Hydraulikfilterelementet	Kontroller og hold korrekt niveau
	er kvalt Mekanisk slingre kan være	Udskift
Forbindelse går Ned langsomt	defekt bøsning tæt	Kontakt din autoriserede dealer
		Kontakt din autoriserede forhandler
Linkage løftes ikke helt	Indstilling af reaktionsventil er forkert Forkert	Kontakt din autoriserede forhandler Kontakt
	indstilling af løftearm	din autoriserede forhandler Kontakt din
	Forkert intern justering Ledforbindelsen	autoriserede forhandler Kontakt din
	er ikke forbundet korrekt	autoriserede forhandler
Trepunktsforbindelse ikke reagere på Løft mens Driftshydraulik Håndtag	Tung belastning på koblingen	Kontakt din autoriserede forhandler
	Indstilling af træk-/positionskontrol forkert	Kontakt din autoriserede forhandler
Hurtig kontrol af udkast	Redskab fungerer ikke godt	Foretag korrekt justering af redskabet
	Reaktionsventilindstilling meget lav Olieniveau	Kontraventil hos din forhandler
Hydraulisk System ikke fungerer korrekt	lavt	Tjek og fyld op
	Hydraulikfilter chokeret	Udskift filtre
	Hydrauliksystem defekt	Tjek gennem autoriseret forhandler
	Hydraulikpumpe virker ikke	Kontakt din autoriserede forhandler
	Indstilling af træk-/positionskontrol er forkert	Kontakt din autoriserede forhandler og tjek systemet
Hurtig kontrol af udkast		
	Forkert justering af bremser BREMSER	Kontrollere
Bremser støjende		
Mens du ansøger Bremser Traktor er Går i én retning	Begge bremser er ikke indstillet korrekt Forkert justering af bremsepedalen	Justere Tjek og juster
Bremser virker Når den er helt trykket		

FEJLFINDING

PROBLEM	MULIG ÅRSAG	AFHJÆLPE
ELEKTRISK		
Elektrisk System virker ikke terminal(er)	Batteriterminal(er) er løs eller ruster af	Rengør og stram terminalerne
	Mindre vægtfylde af batteriet	Udskift eller fyld elektrolytten op til niveau
Startmotor Virker ikke	Batteriterminal løs	Strammet
	Batteriet er helt afladet.	Genoplad eller udskift batteriet
	Defekt startmotor	Kontakt din forhandler for reparation
Batteri ikke Opladning	Løse eller rustne terminaler	Rene og tætte terminaler
	Bælte løst	Tjek remspændingen
	Defekt batteri	Udskift

SERVICE REKORD

CH. INGEN. _____ MOTOR NR. _____

S. INGEN.	DATO/ HMR	FORHANDLER KODE	KORT JOBBESKRIVELSE	FORETAGET HANDLING	FORHANDLER SKILT

ALFABETISK INDEKS

'3'-bens sokkel. 66
'7'-benet bagstik til trailer 66
Accelerationskontrol. 74
Generator. 114
Hjælpekredsløb (dobbelt DCV) 93
Ballastering af forakslen. 88
Ballast med CI-vægte til baghjul 89
Ballast med vand til baghjul 89
Batteri.. 65
Batteri og dets vedligeholdelse 113
Går ombord på traktoren.. 72
Katalysator 76
Chassis serienummer. 14
Rengøring af luftrenser. 101
Rengøring af sugefilter 112
Kobling 76
Justering af frit spil af koblingspedal 109
Det kolde vejr. starter.. 73
Cabriolet Auxiliary Hydraulic 2DA/2SA 94
Dashboard kontrol 61
Differentiallås 83
Gør & lad være. 126
Førersæde. 71
Motoroliestand 103
Motorens serienummer. 14
Motor: Kører ind 73
Fodbremsepedaler 109
Frontdrev, Firehjulstræk (4WD). 85
Brændstofhåndtering 40
Brændstoftank påfyldning 100
Sikringsboks... 64
Sikringer i sikringsboks.. 115
Gearskiftehåndtag.. 77
Gearskiftehåndtag 77
Generel vedligeholdelse af el-anlæg 113
Generelle driftsfarer 35
Smørepunkter... 119
Ground Speeds. 84
Til- og frakoblingsredskaber 91
Hydrauliske kontroloperationer 92
Hydraulisk anhængerbremse (ekstraudstyr). 82
Hydraulisk ventiljustering. 94
Eftersyn af slanger. 113
Instrumentpanel (CRDi-motor). 54
Instrumentpanel (almindelig traktor). 53
Instrumenter og betjeningselementer (kabinetraktor). 52
Instrumenter og betjeningselementer (platformstraktor). 51
Introduktion.. 13
Jack up the Tractor - Lifting Points 97
Kend dit udstyr. 24
Forlader traktoren. . . . . .
Begrænset brug i skovdrift 44
Lang inaktiv periode 117
Foretag de rigtige bevægelser 29
med traktoren.. 74
Matchende redskaber 124
Støj- og vibrationsniveauer. 44
Olie- og smøreskema 120
Olieskift til transmission, bagende slutdrev og hydrauliske kredsløb
med kraftløft. 111
Olieskift i 4WD foraksel. Åbning 110
af motorhjelmen.. 72
Operator Presence Control (OPC) 72
Håndbremse 81
Servostyringsreservoir oliestand 108
Kraftudtag 78
Beskyt miljøet. 27
PTO håndtag. 77
PTO sikkerhedsradiator 40
. 107
Justering af bagerste sporvidde. 86
Registreringsplade 70
Udskiftning af brændstoffiltre, udluftning og vandudskiller. 105
Udskiftning af oliefilter og motorolie. 103
Risiko for at vælte. 31
Vejreglementet 37
Vejtransport. 36
Roll Over Protection Safety Structure (ROPS) 95
ROPS-plade... 15
Rutinevedligeholdelsestabel. 98
Sikker håndtering af batterier 39
Sikkerhed 19
Sikkerhedsadvarselssymboler og vilkår. Sikkerhedsramme 20
. 22
Sikkerhed mod lynnedslag 44
Sikkerhedsmærker og dens placering på traktoren. 45
Sikkerhed under betjening af læsserudstyr. 42
Sikkerhed: Et ord til operatøren... 20
Sikkerhed: Undgå kontakt med landbrugskemikalier. 43
Sikkerhed: Undgå varm udstødning. 40
Sikkerhed: Tjek traktoren 25
Sikkerhed: Rengør traktoren 26
Sikkerhed: Fare, Waming og forsigtighed.. 21
Sikkerhed: Dekaler.. 21
Sikkerhed: Følg et sikkerhedsprogram 21
Sikkerhed: Følg den anbefalede startprocedure. 29
Sikkerhed: Følg sikker betjeningspraksis 30
Sikkerhed: Introduktion.. 20
Sikkerhed: Forbered dig på sikker drift. 23
Sikkerhed: Risici som følge af udsættelse for støj 37
Sikkerhed: Vedligeholdelse af traktoren.. . . . . .
Sikkerhed: Start . . . . . .
Sikkerhed: For at undgå væltning bagtil.. . . . . .
Sikkerhed: For at undgå sidevæltning. . . . . .
Sikkerhed: Brug alle tilgængelige beskyttelsesanordninger. . . . . .
Sikkerhed: Pas på andre. . . . . .
Sikkerhed: Arbejdssikkerhed . . . . . .
Sikkerhed efter drift . . . . . .
Service efter garanti . . . . . .
Servicebremse 81
Servicejournal. . . . . .
Shuttle håndtag.. . . . . .
Hastighedsområdevælgerhåndtag . . . . . .
Startmotor. . . . . .
Lovpligtig plade . . . . . .
Styrevinkeljustering for 4WD-aksel . . . . . .
rathøjdejustering. Standsning 69
af traktoren . . . . . .
Tekniske specifikationer . . . . . .
Trepunktsforbindelse . . . . . .
Værktøjskasse . . . . . .
Topled af den mekaniske kraftløft. Justering . . . . . .
af sporbredde-front. 86
Traktorlys (kabinetraktor) 68
Traktorlys (Platformstraktor). Traktor 67
transport.... 96
Fejlfinding af transmission/hydraulikoliefilter . . . . . .
. . . . . .
Turbo motor.. . . . . .
Slukning af motoren. . . . . .
Typegodkendelsesskilt . . . . . .
Under hætte lyddæmper. . . . . .
Garantiprocedure for . . . . . .
universelle symboler . . . . . .
Garanti, før levering og installation . . . . . .
Garanti: Hvis du flytter.. Garanti: . . . . . .
Advarsel om dele . . . . . .
Hjul og dæk. . . . . .